New

X軸直線滾珠導軌: PG413/PG513/PG615/PG715

PG413T-LA-C

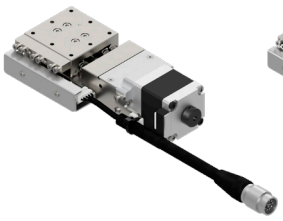

PG413T-LA-C4

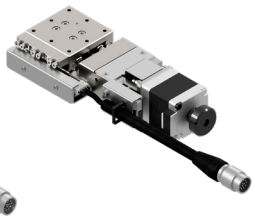

PG413M-LA-C

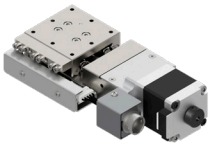

PG413M-LA-C4

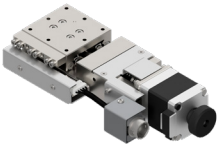

※商品圖片僅供參考。

RoHS

對應無馬達

PG 413 M - L A - C □ □

1 2 3 4 5 5 6 6 7 7

▶電纜，專用定位銷 P.1-207～
▶電氣規格 P.1-PG-041～

1 滑台面尺寸/移動量

代碼	尺寸	移動量
413	□40	13mm
513	□50	
615	□60	15mm
715	□70	

2 連接頭規格

代碼	規格	適用馬達				
M	Panel Mount	C	D	E	T	
T	Pigtail	C	D	E	T	
	無公共連接器	MA	MB	PA	ZA	UA

M	Panel Mount	
T	Pigtail 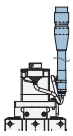	無公共連接器 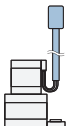

*無公共連接器：這是一種馬達電纜和感應器電纜未整合到公共連接器中的規格。

3 感應器遮蓋

L	L位置
R	(左右相反)

4 感應器理論

A	全部N.C.
B	全部N.O.
C	極限為N.C. ORG1、ORG2為N.O.

*ORG2 (狹縫原點感應器) 僅在選擇 4 感應器規格時可用。

5 馬達選項

代碼	規格
C	標準 (5相步進馬達)
D	高扭矩
E	高分辨率
T	2相步進馬達

*選擇T馬達時，不能使用本公司控制器(DS102/112)。

5 馬達選項

代碼	規格
MA	附電磁煞車(□42_100V)
MB	附電磁煞車(□42_200V)
PA	αSTEP (AR系列)
ZA	αSTEP (AZ系列)
UA	伺服馬達

6 6 新增感測器選項

代碼	規格	適用馬達								
		C	D	E	T	MA	MB	PA	ZA	UA
無記號	3感應器 (CWLS・ORG1・CCWLS)	●	●	●	●	●	●	●	●	●
4	4感應器 (CWLS・ORG1・CCWLS・ORG2)	●	●	●		●	●			

7 纜線選項

代碼	規格	電纜款型	2相用電纜款型
無記號	無電纜 (標準)	—	—
A	2m	D214-2-2E	—
B	2m單側散線	D214-2-2EK	DS1-2C-2-2EK
C	4m	D214-2-4E	—
D	4m單側散線	D214-2-4EK	DS1-2C-2-4EK
E	僅聯接頭(無電纜)	—	—
F	可撓式電纜2m	D214-2-2R	—
G	可撓式電纜2m單側散線	D214-2-2RK	DS1-2C-2-2RK
H	可撓式電纜4m	D214-2-4R	—
J	可撓式電纜4m單側散線	D214-2-4RK	DS1-2C-2-4RK

*玫瑰的一端位於舞台對面。
*T (2相步進) 僅相容於一端鬆脫 (B、D、G、J)。
*對於 4 感應器，僅代碼：空白 (無電纜) 選項可用。
*4感應器時，指定4感應器對應電纜 (P1-PG-045，P.1-207～)。

7 纜線選項 (馬達：MA・MB・PA・ZA・UA用)

代碼	規格
無記號	感測器連接線 2m單邊散線
3	感測器連接線 3m單邊散線
5	感測器連接線 5m單邊散線
3A	驅動器 (放大器)/纜線套組 3m
5A	驅動器 (放大器)/纜線套組 5m

對應表 馬達・驅動器(放大器)/電纜線組合

代碼	驅動器 (放大器)電纜	無記號	3	5	3A			5A		
	馬達	MA・MB/PA・ZA/UA			MA・MB	PA・ZA	UA	MA・MB	PA・ZA	UA
電纜	感應器	2m	3m	5m	3m			5m		
	馬達	無			3m			5m		
	帶電磁制動				3m	—	—	5m	—	—
	編碼器				—	—	3m	—	—	5m
驅動器 (放大器)		無			有					

選擇例

選擇例	尺寸:□40 移動量:13mm / PG413	+	連接頭規格 T:Pigtail / PG413T	+	感應器遮蓋 L:L位置 / PG413T-L	+	感應器理論 全部N.C. / PG413T-LA	+	馬達選項 C:標準 / PG413T-LA-C	+	新增感應器選項 無記號:3感應器 / PG413T-LA-C	→

+ 纜線選項 A:2m / PG413T-LA-CA ▷ PG413T-LA-CA

規格

SPEC						
款型			PG413□-LA-C	PG513□-LA-C	PG615□-LA-C	PG715□-LA-C
(左右相反)			PG413□-RA-C	PG513□-RA-C	PG615□-RA-C	PG715□-RA-C
機械規格	移動量		13mm		15mm	
	滑台面尺寸		40×40mm	50×50mm	60×60mm	70×70mm
	進給(滾珠絲桿)		φ6導程1			
	導軌		直線滾珠導軌			
	主材質一表面處理		鋼一無電解鍍鎳處理處理			
	本身重量	Pigtail	0.50kg	0.61kg	0.73kg	0.86kg
		Panel Mount	0.49kg	0.60kg	0.72kg	0.85kg
精度規格	分辨率 (脈衝)		2μm (Full) /1μm (Half)			
	MAX速度		10mm/sec			
	單方向定位精度		6μm以內			
	反復定位精度		±0.5μm以內			
	耐荷重		10kgf【98N】			
	力矩剛性		仰俯0.22/橫擺側傾0.17/側傾0.12[″/N・cm]	仰俯0.14/橫擺側傾0.10/側傾0.06[″/N・cm]	仰俯0.08/橫擺側傾0.07/側傾0.03[″/N・cm]	仰俯0.03/橫擺側傾0.03/側傾0.01[″/N・cm]
	空轉		1μm以內			
	背隙		0.5μm以內			
	真直度		1μm以內			
	平行度		15μm以內			
	運動平行度		5μm以內			
	仰俯/橫擺		15″以內/10″以內			
感應器	極限感應器		有			
	原點感應器(ORG1)		有			
	狹縫原點感應器(ORG2)		-*4 當選擇感測器選項時：有			
附屬螺絲(六角帶孔螺釘)			M3−8 4個		M4−8 4個	

※ 配置因馬達不同會有變化。
在Z軸上使用時，請以5kgf的垂直負載為指導。它會根據負載、最大速度等而變化。

分辨率・MAX速度・自重

馬達代碼			C		D		E		T	
類型			標準		高扭矩		高分辨率		2相步進馬達	
馬達款型※1	3傳感器		C005C-90215P-1		PK525HPB-C1		PK523HPMB-C1		SJA28N32-0674B-01	
	4傳感器		PK523HPB-C15		PK525HPB		PK523HPMB		—	
步級角度			0.72°				0.36°		1.8°	
分辨率	Full/Half		2μm/1μm				1μm/0.5μm		5μm/2.5μm	
	微步進(1/20分割時)		0.1μm				0.05μm		—	
MAX速度			10mm/sec		30mm/sec		25mm/sec		10mm/sec	
本身重量	感應器		3傳感器	4傳感器	3傳感器	4傳感器	3傳感器	4傳感器	3傳感器	4傳感器
	PG413	Pigtail	0.50kg	0.54kg	0.59kg	0.63kg	0.50kg	0.54kg	0.50kg	—
		Panel Mount	0.49kg	0.53kg	0.58kg	0.62kg	0.49kg	0.53kg	0.49kg	—
	PG513	Pigtail	0.61kg	0.65kg	0.70kg	0.74kg	0.61kg	0.65kg	0.61kg	—
		Panel Mount	0.60kg	0.64kg	0.69kg	0.73kg	0.60kg	0.64kg	0.60kg	—
	PG615	Pigtail	0.73kg	0.77kg	0.82kg	0.86kg	0.73kg	0.77kg	0.73kg	—
		Panel Mount	0.72kg	0.76kg	0.81kg	0.85kg	0.72kg	0.76kg	0.72kg	—
	PG715	Pigtail	0.86kg	0.90kg	0.95kg	0.99kg	0.86kg	0.90kg	0.86kg	—
		Panel Mount	0.85kg	0.89kg	0.94kg	0.98kg	0.85kg	0.89kg	0.85kg	—

馬達代碼			MA・MB		PA		ZA		UA	
類型			附電磁煞車□42mm		αSTEP (AR)		αSTEP (AZ)		伺服馬達	
馬達款型※1	3傳感器		PKE545MC-A1		ARM24SAK		AZM24AK		HG-KR053	
	4傳感器				—		—		—	
步級角度			0.72°		—		—		—	
分辨率	Full/Half		2μm/1μm		1μm(1000P/R設定時)		1μm(1000P/R設定時)		22位編碼器 (4194304P/R)	
	微步進(1/20分割時)		0.1μm							
MAX速度			20mm/sec		35mm/sec		40mm/sec		50mm/sec	
本身重量	感應器		3傳感器	4傳感器	3傳感器	4傳感器	3傳感器	4傳感器	3傳感器	4傳感器
	PG413	聯接頭	0.91kg	1.00kg	0.54kg	—	0.54kg	—	0.84kg	—
	PG513		1.02kg	1.11kg	0.65kg	—	0.65kg	—	0.95kg	—
	PG615		1.14kg	1.23kg	0.77kg	—	0.77kg	—	1.07kg	—
	PG715		1.27kg	1.36kg	0.90kg	—	0.90kg	—	1.20kg	—

※1 款型為駿河精機獨創管理型式
※2 若是建構絕對型系統的話，放大器需要搭載電池。

New

X軸直線滾珠導軌: PG413/PG513

外型尺寸圖

PG413T-L□-C

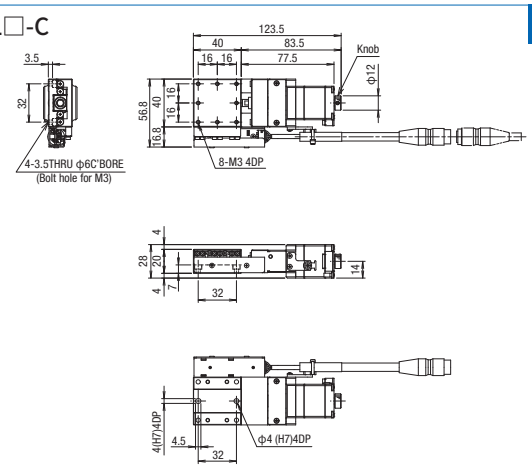

PG413T-R□-C

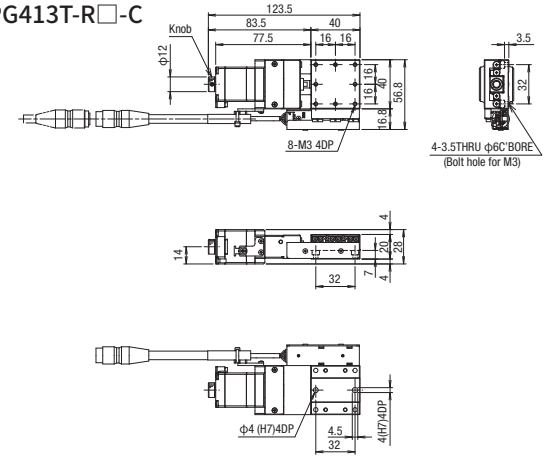

PG413T-L□-C4

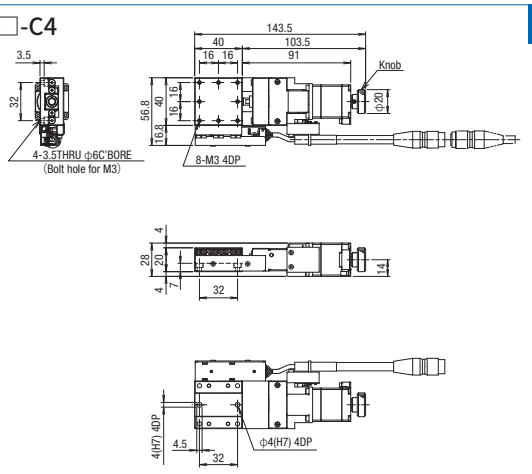

PG413T-R□-C4

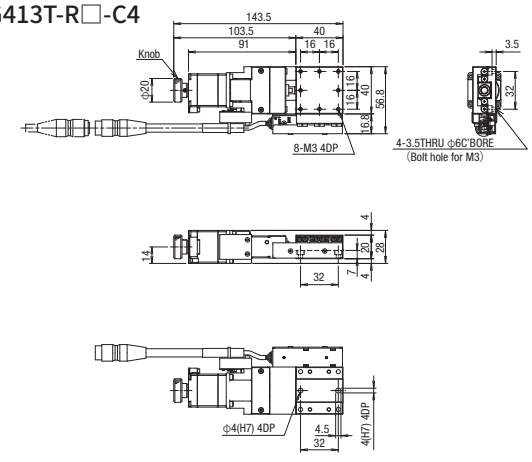

PG413M-L□-C

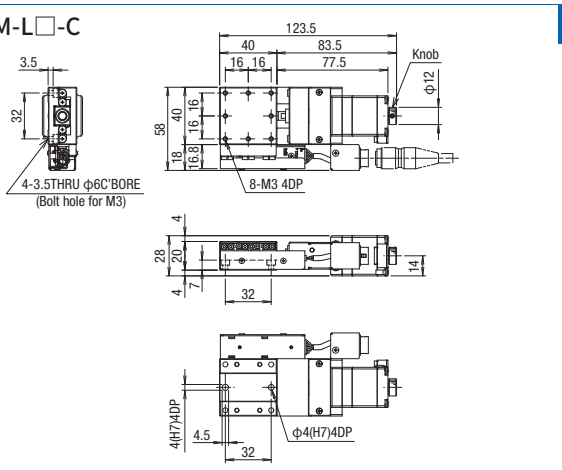

PG413M-R□-C

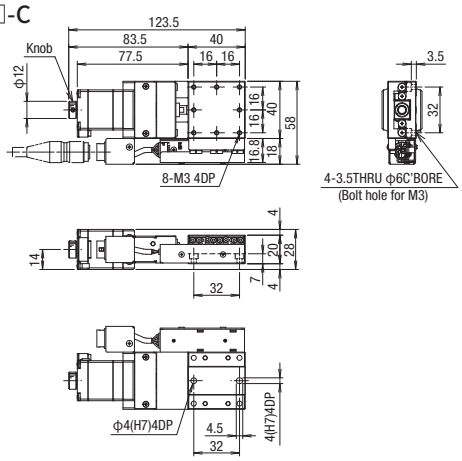

PG413M-L□-C4

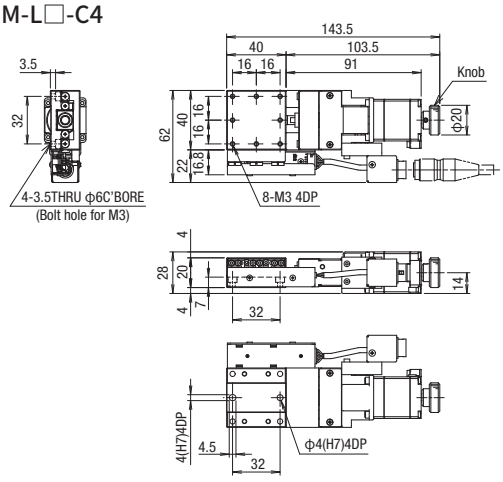

PG413M-R□-C4

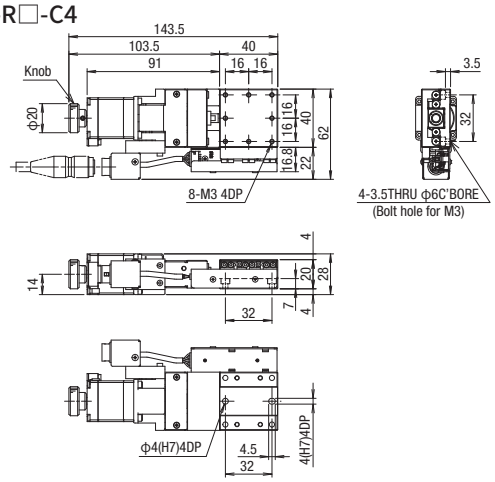

外型尺寸圖

PG513T-L□-C

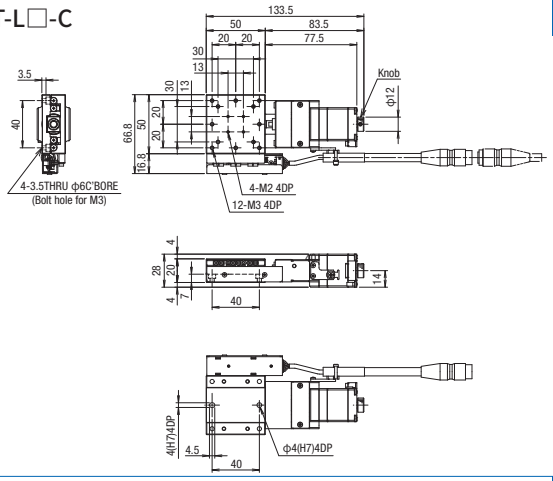

PG513T-R□-C

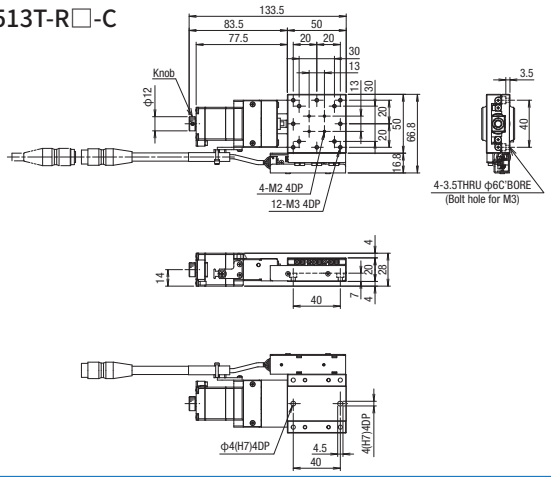

PG513T-L□-C4

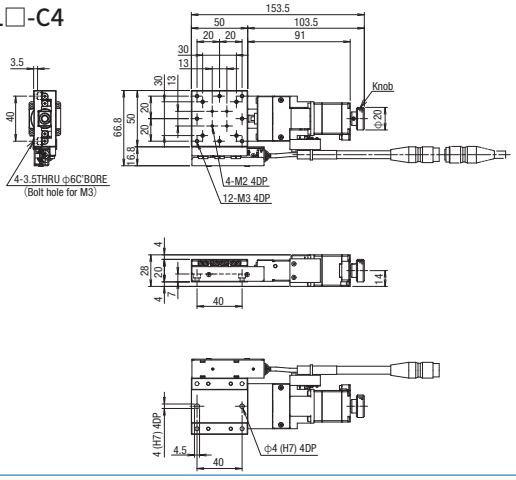

PG513T-R□-C4

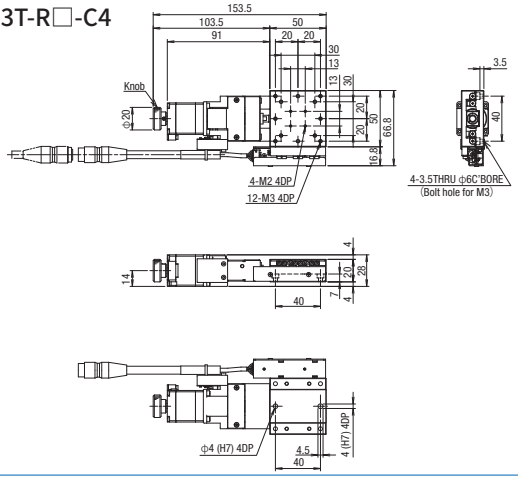

PG513M-L□-C

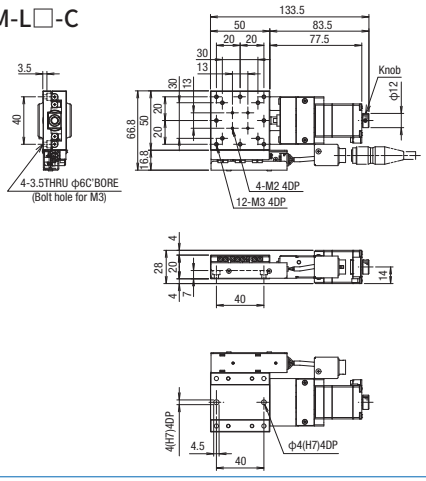

PG513M-R□-C

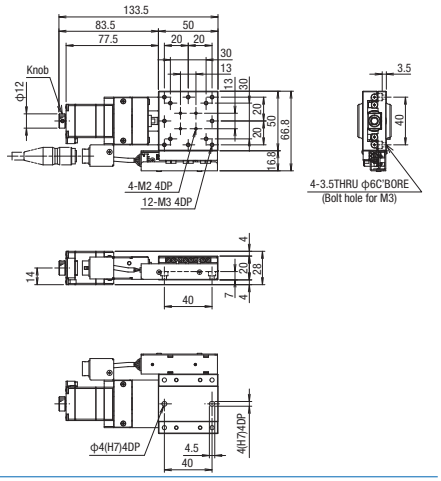

PG513M-L□-C4

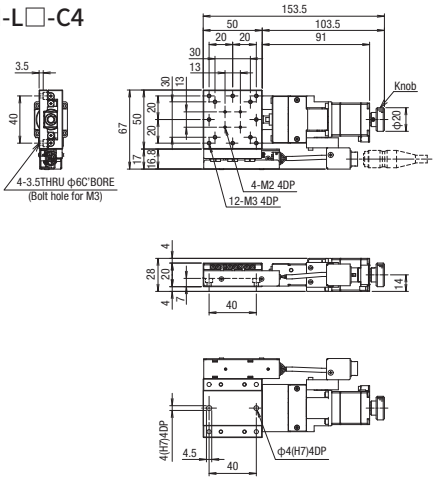

PG513M-R□-C4

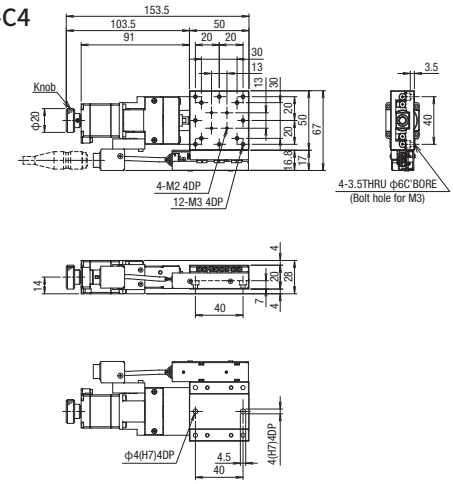

New

X軸直線滾珠導軌: PG615/PG715

外型尺寸圖

PG615T-L□-C

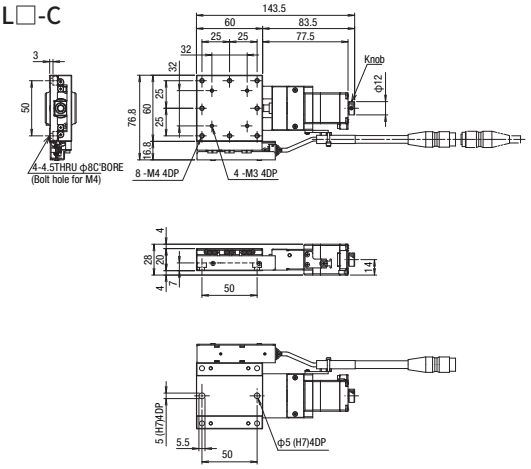

PG615T-R□-C

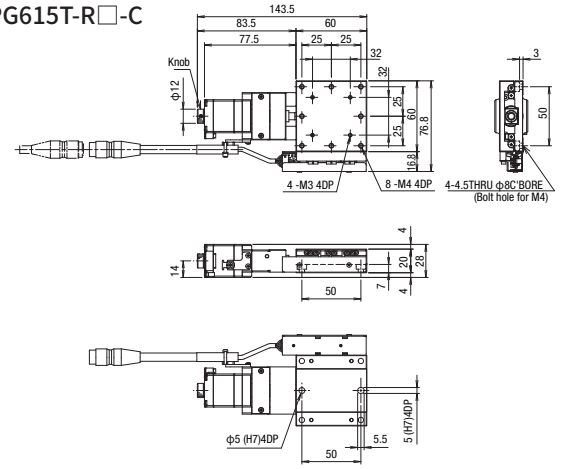

PG615T-L□-C4

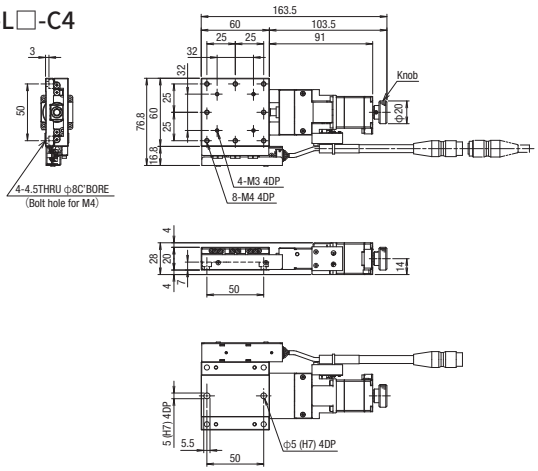

PG615T-R□-C4

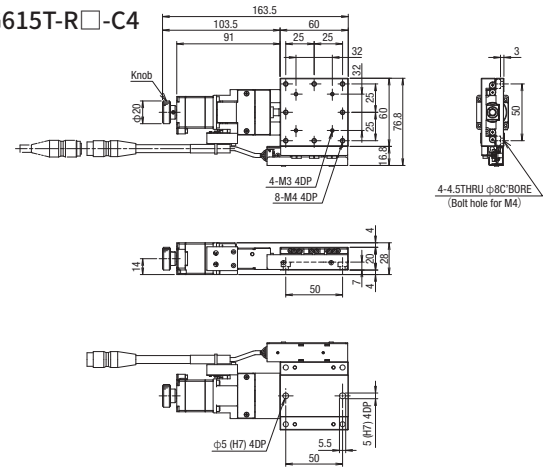

PG615M-L□-C

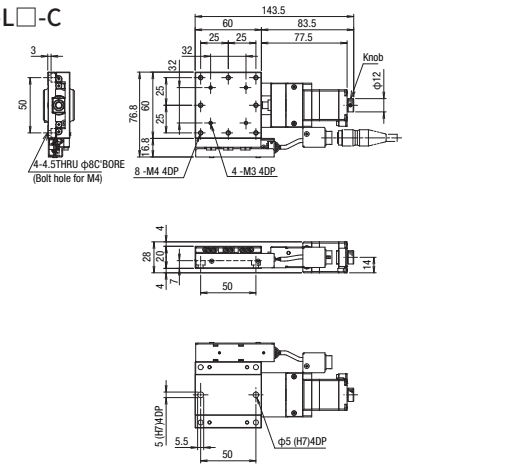

PG615M-R□-C

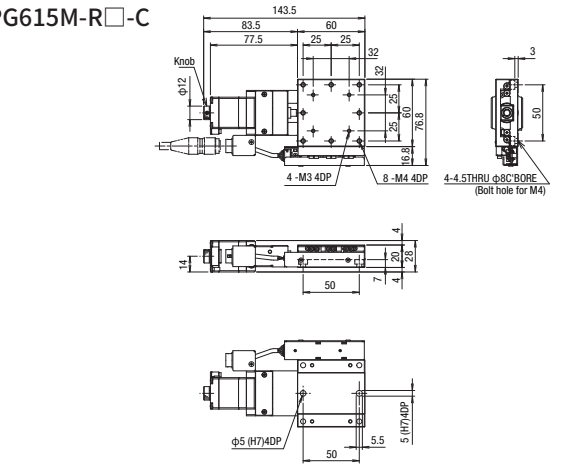

PG615M-L□-C4

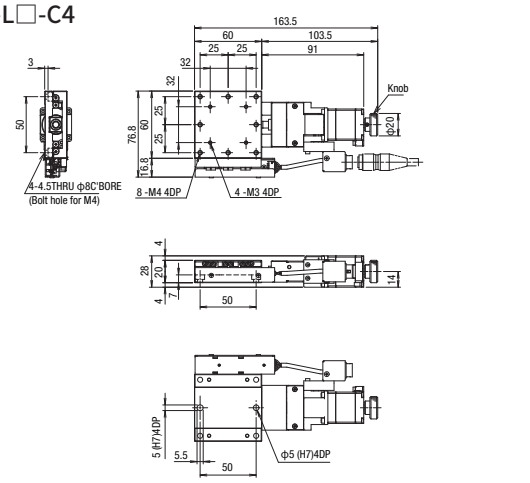

PG615M-R□-C4

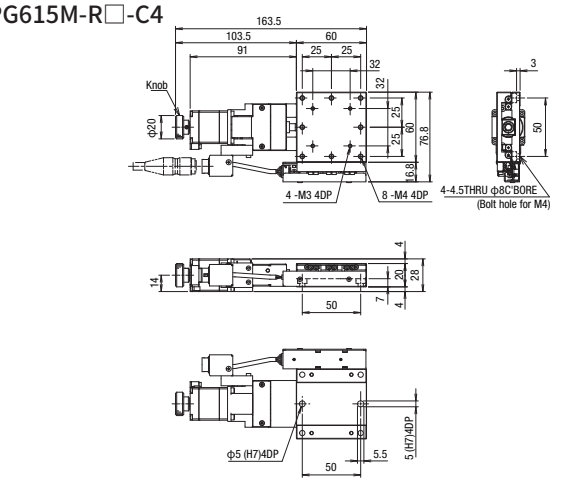

外型尺寸圖

PG715T-L□-C

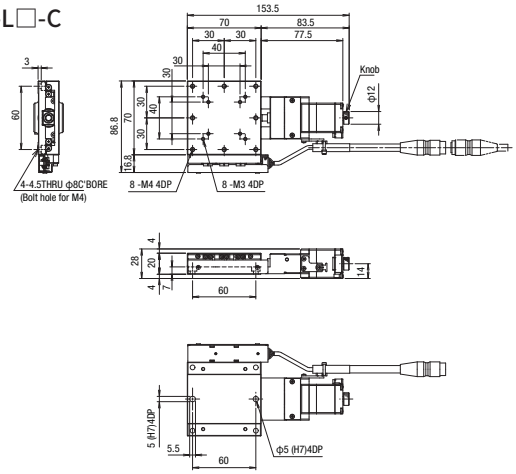

PG715T-R□-C

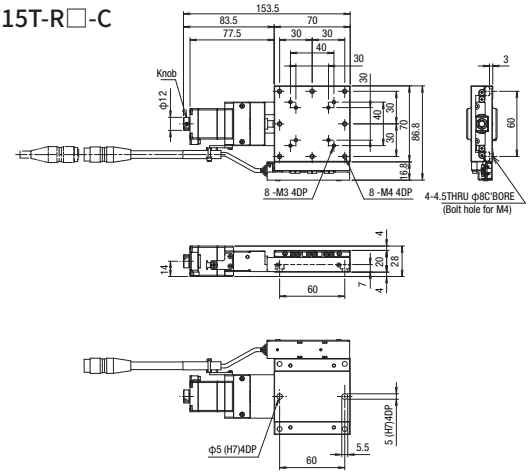

PG715T-L□-C4

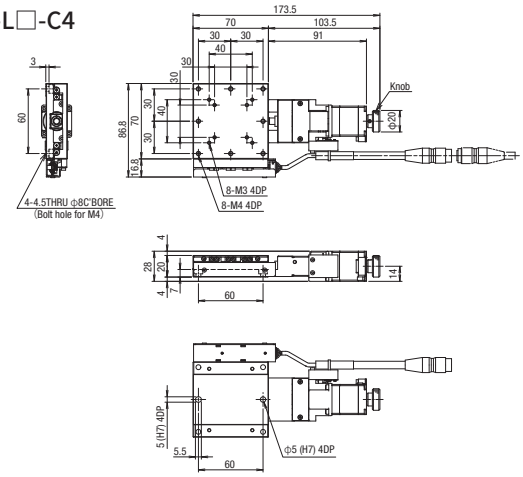

PG715T-R□-C4

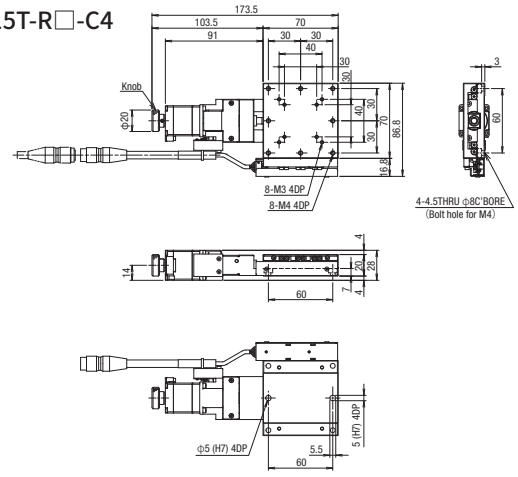

PG715M-L□-C

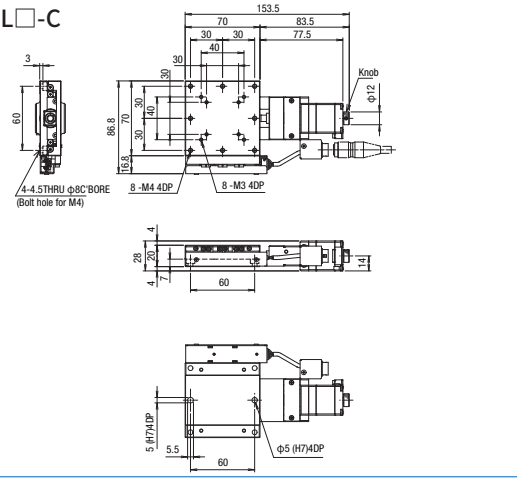

PG715M-R□-C

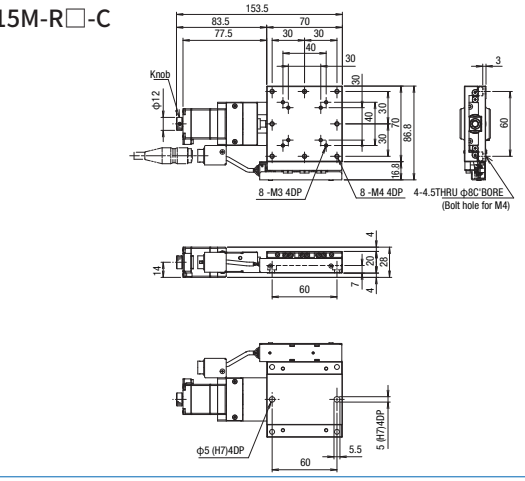

PG715M-L□-C4

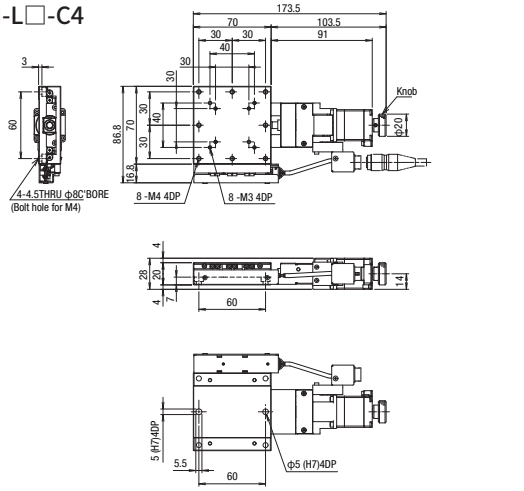

PG715M-R□-C4

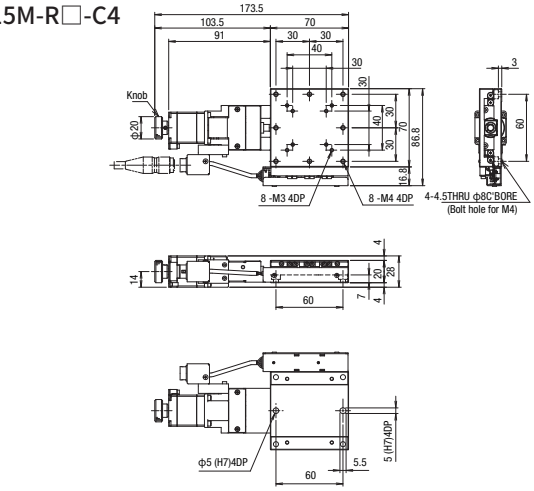

X軸直線滾珠導軌: PG413/PG513/PG615/PG715

外型尺寸圖

側視圖

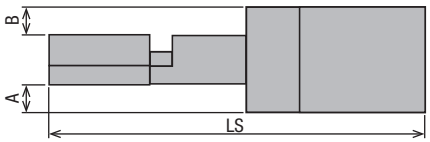

上視圖：連接器：T/M 通用

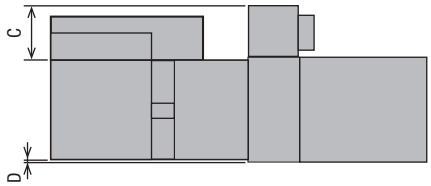

C 標準馬達

馬達款型 C005C-90215P-1
馬達款型 PK523HPB-C15

D 高扭矩

馬達款型 PK525HPB-C1
馬達款型 PK525HPB

E 高分辨率

馬達款型 PK523HPMB-C1
馬達款型 PK523HPMB

T 2相步進馬達

馬達款型 SJA28N32-0674B-01

*馬達型號：上3個感測器/下4個感測器

款型	馬達	馬達尺寸	聯接頭	A(mm)		B(mm)		C(mm)		D(mm)		LS(mm)	
				3傳感器	4傳感器	3傳感器	4傳感器	3傳感器	4傳感器	3傳感器	4傳感器	3傳感器	4傳感器
PG413	C・E・T	□28	T	4	4	4	4	16.8	16.8	0	0	123.5	143.5
			M					18.0	22.0				
PG513			T					16.8	16.8			133.5	153.5
			M					16.8	17.0				
PG615			T					16.8	16.8			143.5	163.5
			M					16.8	16.8				
PG715			T					16.8	16.8			153.5	173.5
			M					16.8	16.8				

款型	馬達	馬達尺寸	聯接頭	A(mm)		B(mm)		C(mm)		D(mm)		LS(mm)	
				3傳感器	4傳感器	3傳感器	4傳感器	3傳感器	4傳感器	3傳感器	4傳感器	3傳感器	4傳感器
PG413	D	□28	T	4	4	4	4	16.8	16.8	0	0	143	163
			M					18.0	22.0				
PG513			T					16.8	16.8			153	173
			M					16.8	17.0				
PG615			T					16.8	16.8			163	183
			M					16.8	16.8				
PG715			T					16.8	16.8			173	193
			M					16.8	16.8				

MA MB 附電磁煞車

馬達款型 PKE545MC-A1

*包含磁碟機 當選擇 MA 時：100V，選擇 MB 時：200V

款型	馬達	馬達尺寸	聯接頭	A(mm)		B(mm)		C(mm)		D(mm)		LS(mm)	
				3傳感器	4傳感器	3傳感器	4傳感器	3傳感器	4傳感器	3傳感器	4傳感器	3傳感器	4傳感器
PG413	MA・MB	□42	T	11	11	11	11	16.8	16.8	1	1	173	180
PG513										0	0	183	190
PG615												193	200
PG715												203	210

PA αSTEP (AR系列)

馬達款型 ARM24SAK

ZA αSTEP (AZ系列)

馬達款型 AZM24AK

款型	馬達	馬達尺寸	聯接頭	A(mm)		B(mm)		C(mm)		D(mm)		LS(mm)	
				3傳感器	4傳感器	3傳感器	4傳感器	3傳感器	4傳感器	3傳感器	4傳感器	3傳感器	4傳感器
PG413	PA	□28	T	4	—	4	—	16.8	—	0	—	144	—
PG513												154	
PG615												164	
PG715												174	
PG413	ZA	□28	T	4	—	4	—	16.8	—	0	—	153.5	—
PG513												163.5	
PG615												173.5	
PG715												183.5	

UA 伺服馬達_J4 [三菱電機])

馬達款型 HG-KR053

款型	馬達	馬達尺寸	聯接頭	A(mm)		B(mm)		C(mm)		D(mm)		LS(mm)	
				3傳感器	4傳感器	3傳感器	4傳感器	3傳感器	4傳感器	3傳感器	4傳感器	3傳感器	4傳感器
PG413	UA	□40	T	10	—	10	—	16.8	—	0	—	175.9	—
PG513												185.9	
PG615												195.9	
PG715												205.9	

馬達選項

C 標準馬達
馬達款型
C005C-90215P-1(3傳感器)
PK523HPB-C15(4傳感器)

D 高扭矩
馬達款型
PK525HPB-C1(3傳感器)
PK525HPB(4傳感器)

E 高分辨率
馬達款型
PK523HPMB-C1(3傳感器)
PK523HPMB(4傳感器)

T 2相步進馬達
馬達款型 ※僅3傳感器
SJA28N32-0674B-01

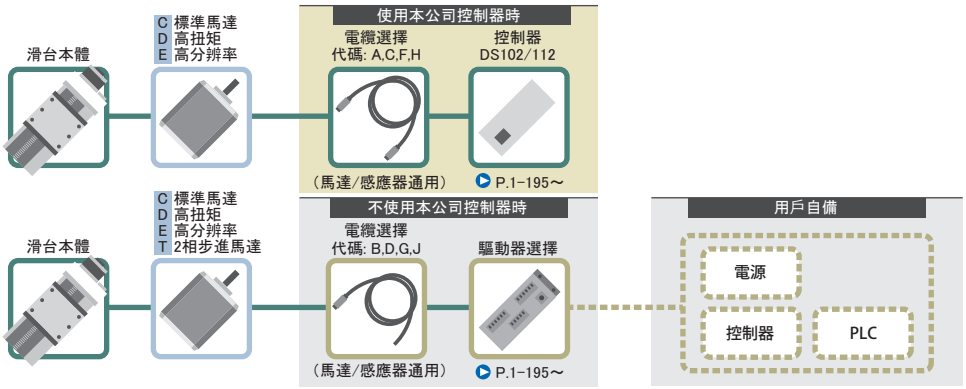

代碼	①馬達款型		②馬達/感應器電纜選擇
C	3傳感器	C005C-90215P-1	A・B・C・D：D214-2-□E(K) F・G・H・J：D214-2-□R(K)
	4傳感器*	PK523HPB-C15	
D	3傳感器	PK525HPB-C1	A・B・C・D：D214-2-□E(K) F・G・H・J：D214-2-□R(K)
	4傳感器*	PK525HPB	

代碼	①馬達款型		②馬達/感應器電纜選擇
E	3傳感器	PK523HPMB-C1	A・B・C・D：D214-2-□E(K) F・G・H・J：D214-2-□R(K)
	4傳感器*	PK523HPMB	
T	3傳感器	SJA28N32-0674B-01	B・D：DS1-2C-2-□EK G・J：DS1-2C-2-□RK
	4傳感器	—	

*對於 4 感應器，僅代碼：空白（無電纜）選項可用。

馬達選項

MA **MB** 帶電磁制動
馬達款型
PKE545MC-A1
※附件驅動器
MA選擇時：100V
MB選擇時：200V

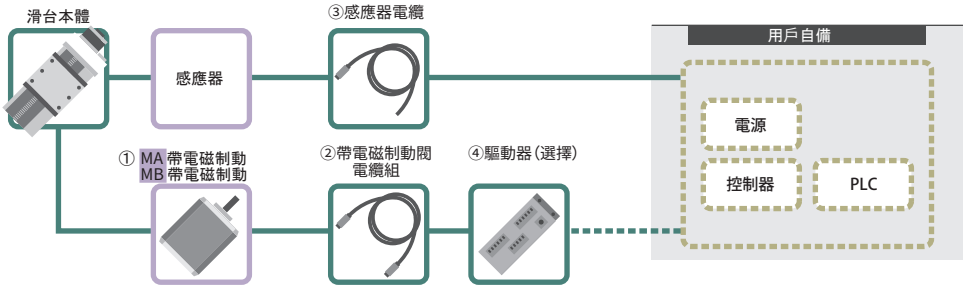

代碼	①馬達款型	②馬達電纜選擇	③感應器電纜選擇	④驅動器選擇
MA・MB	PKE545MC-A1	3A：CC030VPFB 5A：CC050VPFB 無記號・3・5：無	3A・3：PG-H-ASSY5-3000 5A・5：PG-H-ASSY5-5000 無記號：PG-H-ASSY5-2000	[MA]3A・5A：RKSD503M-A [MB]3A・5A：RKSD503M-C 無記號・3・5：無

馬達選項

PA αSTEP(AR系列)
馬達款型
ARM24SAK

ZA αSTEP(AZ系列)
馬達款型
AZM24AK

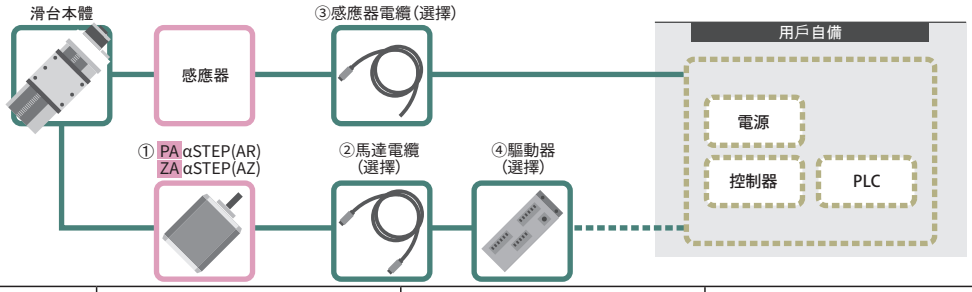

代碼	①馬達款型	馬達/感應器電纜選擇	③感應器電纜選擇	④驅動器選擇
PA	ARM24SAK	3A：CC030VA2R2 5A：CC050VA2R2 無記號・3・5：無	3A・3：PG-H-ASSY5-3000 5A・5：PG-H-ASSY5-5000 無記號：PG-H-ASSY5-2000	3A・5A：ARD-K 無記號・3・5：無
ZA	AZM24AK	3A：CC030VZ2R2 5A：CC050VZ2R2 無記號・3・5：無		3A・5A：AZD-K 無記號・3・5：無

馬達選項

UA AC伺服馬達
馬達款型
HG-KR053

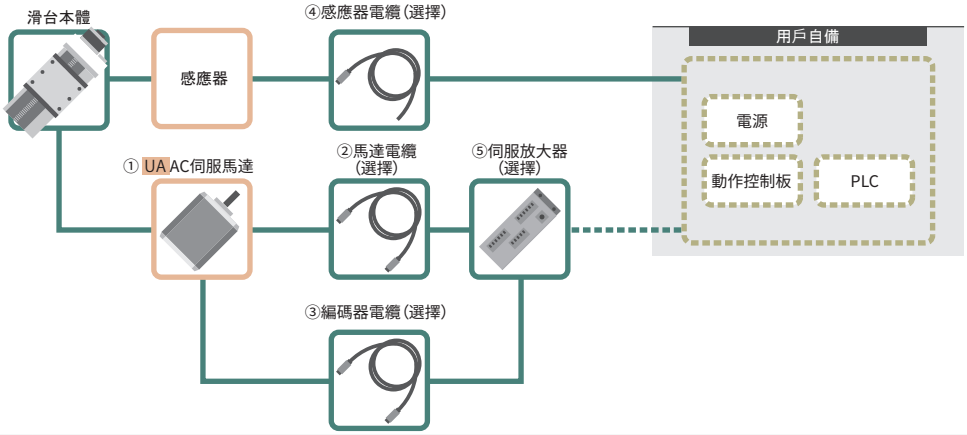

代碼	①馬達款型	②馬達電纜選擇	③放大器纜線選項	④感應器電纜選擇	⑤放大器選項
UA	HG-KR053	3A：SVPM-J3HF1-B-3-02S 5A：SVPM-J3HF1-B-5-02S 無記號・3・5：無	3A：SVEM-J3HF1-B-3 5A：SVEM-J3HF1-B-5 無記號・3・5：無	3A・3：PG-H-ASSY5-3000 5A・3：PG-H-ASSY5-5000 無記號：PG-H-ASSY5-2000	3A・5A：MR-J4-10A 無記號・3・5：無

New

X軸直線滾珠導軌: PG430/PG530/PG650/PG750

PG430T-LA-C

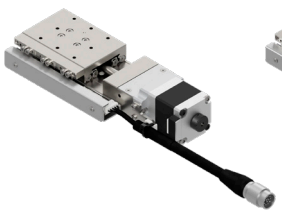

PG430T-LA-C4

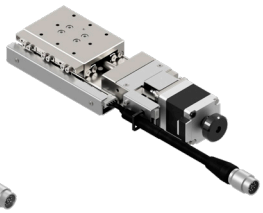

PG430M-LA-C

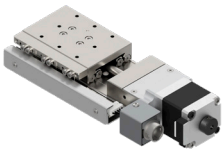

PG430M-LA-C4

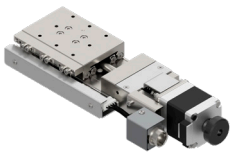

RoHS

對應無馬達

※商品圖片僅供參考。

PG 430 M - L A - C □ □

1 2 3 4 5 5 6 6 7 7

▶電纜，專用定位銷 P.1-207～
▶電氣規格 P.1-PG-041～

1 滑台面尺寸/移動量

代碼	尺寸	移動量
430	40×60mm	30mm
530	50×70mm	
650	60×100mm	50mm
750	70×110mm	

2 連接頭規格

代碼	規格	適用馬達				
M	Panel Mount	C	D	E	T	
T	Pigtail	C	D	E	T	
	無公共連接器	MA	MB	PA	ZA	UA

M	Panel Mount	
T	Pigtail 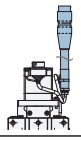	無公共連接器

*無公共連接器：這是一種馬達電纜和感應器電纜未整合到公共連接器中的規格。

3 感應器遮蓋

L	L位置
R	(左右相反)

4 感應器理論

A	全部N.C.
B	全部N.O.
C	極限為N.C. ORG1、ORG2為N.O.

*ORG2 (狹縫原點感應器) 僅在選擇 4 感應器規格時可用。

5 馬達選項

代碼	規格
C	標準 (5相步進馬達)
D	高扭矩
E	高分辨率
T	2相步進馬達

*選擇T馬達時，不能使用本公司控制器(DS102/112)。

5 馬達選項

代碼	規格
MA	附電磁煞車(□42_100V)
MB	附電磁煞車(□42_200V)
PA	αSTEP (AR系列)
ZA	αSTEP (AZ系列)
UA	伺服馬達(J4)

6 6 新增感測器選項

代碼	規格	適用馬達								
		C	D	E	T	MA	MB	PA	ZA	UA
無記號	3感應器 (CWLS・ORG1・CCWLS)	●	●	●	●	●	●	●	●	●
4	4感應器 (CWLS・ORG1・CCWLS・ORG2)	●	●	●		●	●			

7 纜線選項

代碼	規格	電纜款型	2相用電纜款型
無記號	無電纜 (標準)	—	—
A	2m	D214-2-2E	—
B	2m單側散線	D214-2-2EK	DS1-2C-2-2EK
C	4m	D214-2-4E	—
D	4m單側散線	D214-2-4EK	DS1-2C-2-4EK
E	僅聯接頭(無電纜)	—	—
F	可撓式電纜2m	D214-2-2R	—
G	可撓式電纜2m單側散線	D214-2-2RK	DS1-2C-2-2RK
H	可撓式電纜4m	D214-2-4R	—
J	可撓式電纜4m單側散線	D214-2-4RK	DS1-2C-2-4RK

*玫瑰的一端位於舞台對面。
*T (2相步進) 僅相容於一端鬆脫 (B、D、G、J)。
*對於 4 感應器，僅代碼：空白 (無電纜) 選項可用。
*4感應器時，指定4感應器對應電纜 (P1-PG-045，P.1-207～)。

7 纜線選項 (馬達：MA・MB・PA・ZA・UA用)

代碼	規格
無記號	感測器連接線 2m單邊散線
3	感測器連接線 3m單邊散線
5	感測器連接線 5m單邊散線
3A	驅動器 (放大器)/纜線套組 3m
5A	驅動器 (放大器)/纜線套組 5m

對應表 ⑤馬達・⑦纜線/驅動器(放大器)組合

代碼	驅動器(放大器)纜線套	無記號	3	5	3A			5A		
	馬達	MA・MB/PA・ZA/UA			MA・MB	PA・ZA	UA	MA・MB	PA・ZA	UA
電纜	感應器	2m	3m	5m	3m			5m		
	馬達	無			3m			5m		
	帶電磁制動				3m	—	—	5m	—	—
	編碼器				—	—	3m	—	—	5m
驅動器 (放大器)		無			有					

選擇例

規格	尺寸:40×60mm 移動量30mm	+	連接頭規格 T:Pigtail	+	感應器遮蓋 L:L位置	+	感應器理論 全部N.C.	+	馬達選項 C：標準	+	新增感測器選項 無記號:3感應器	→
	PG430		PG430T		PG430T-L		PG430T-LA		PG430T-LA-C		PG430T-LA-C	

+ 纜線選項 A:2m (PG430T-LA-CA) ▷ PG430T-LA-CA

規格

SPEC						
款型			PG430□-LA-C	PG530□-LA-C	PG650□-LA-C	PG750□-LA-C
(左右相反)			PG430□-RA-C	PG530□-RA-C	PG650□-RA-C	PG750□-RA-C
機械規格	移動量		30mm		50mm	
	滑台面尺寸		40×60mm	50×70mm	60×100mm	70×110mm
	進給(滾珠絲桿)		φ6導程1			
	導軌		直線滾珠導軌			
	主材質一表面處理		鋼一無電解鍍鎳處理處理			
	本身重量	Pigtail	0.64kg	0.77kg	1.09kg	1.26kg
		Panel Mount	0.63kg	0.76kg	1.08kg	1.25kg
精度規格	分辨率 (脈衝)		2μm (Full) /1μm (Half)			
	MAX速度		10mm/sec			
	單方向定位精度		12μm以內			
	反復定位精度		±0.5μm以內			
	耐荷重		10kgf【98N】			
	力矩剛性		仰俯0.24/橫擺側傾0.18/側傾0.26["/N・cm]	仰俯0.12/橫擺側傾0.13/側傾0.1["/N・cm]	仰俯0.05/橫擺側傾0.05/側傾0.05["/N・cm]	仰俯0.03/橫擺側傾0.03/側傾0.03["/N・cm]
	空轉		1μm以內			
	背隙		0.5μm以內			
	真直度		2μm以內			
	平行度		15μm以內			
	運動平行度		10μm以內			
	仰俯/橫擺		20"以內/15"以內			
感應器	極限感應器		有			
	原點感應器(ORG1)		有			
	狹縫原點感應器(ORG2)		*4 當選擇感測器選項時：有			
附屬螺絲(六角帶孔螺釘)			M3−8 4個		M4−8 4個	

※ 配置因馬達不同會有變化。
在Z軸上使用時，請以5kgf的垂直負載為指導。它會根據負載、最大速度等而變化。

分辨率・MAX速度・自重

馬達代碼			C		D		E		T	
類型			標準		高扭矩		高分辨率		2相步進馬達	
モータ型式※1	3傳感器		C005C-90215P-1		PK525HPB-C1		PK523HPMB-C1		SJA28N32-0674B-01	
	4傳感器		PK523HPB-C15		PK525HPB		PK523HPMB		—	
步級角度			0.72°				0.36°		1.8°	
分辨率	Full/Half		2μm/1μm				1μm/0.5μm		5μm/2.5μm	
	微步進(1/20分割時)		0.1μm				0.05μm		—	
MAX速度			10mm/sec		30mm/sec		25mm/sec		10mm/sec	
本身重量	感應器		3傳感器	4傳感器	3傳感器	4傳感器	3傳感器	4傳感器	3傳感器	4傳感器
	PG430	Pigtail	0.64kg	0.68kg	0.73kg	0.77kg	0.64kg	0.68kg	0.64kg	—
		Panel Mount	0.63kg	0.67kg	0.72kg	0.76kg	0.63kg	0.67kg	0.63kg	—
	PG530	Pigtail	0.77kg	0.81kg	0.86kg	0.90kg	0.77kg	0.81kg	0.77kg	—
		Panel Mount	0.76kg	0.80kg	0.85kg	0.89kgf	0.76kg	0.80kg	0.76kg	—
	PG650	Pigtail	1.09kg	1.13kg	1.18kg	1.22kg	1.09kg	1.13kg	1.09kg	—
		Panel Mount	1.08kg	1.12kg	1.17kg	1.21kg	1.08kg	1.12kg	1.08kg	—
	PG750	Pigtail	1.26kg	1.30kg	1.35kg	1.39kg	1.26kg	1.30kg	1.26kg	—
		Panel Mount	1.25kg	1.29kg	1.34kg	1.38kg	1.25kg	1.29kg	1.25kg	—

馬達代碼			MA・MB		PA		ZA		UA	
類型			附電磁煞車		αSTEP (AR)		αSTEP (AZ)		伺服馬達	
モータ型式※1	3傳感器		PKE545MC-A1		ARM24SAK		AZM24AK		HG-KR053	
	4傳感器				—		—		—	
步級角度			0.72°		—		—		—	
分辨率	Full/Half		2μm/1μm		1μm(1000P/R設定時)		1μm(1000P/R設定時)		22位編碼器 (4194304P/R)	
	微步進(1/20分割時)		0.1μm							
MAX速度			20mm/sec		35mm/sec		40mm/sec		50mm/sec	
本身重量	感應器		3傳感器	4傳感器	3傳感器	4傳感器	3傳感器	4傳感器	3傳感器	4傳感器
	PG430	無公共連接器	1.05kg	1.14kg	0.68kg	—	0.68kg	—	0.98kg	—
	PG530		1.18kg	1.27kg	0.81kg	—	0.81kg	—	1.11kg	—
	PG650		1.50kg	1.59kg	1.13kg	—	1.13kg	—	1.43kg	—
	PG750		1.67kg	1.76kg	1.30kg	—	1.30kg	—	1.60kg	—

※1 款型為駿河精機獨創管理型式
※2 若是建構絕對型系統的話，放大器需要搭載電池。

New

X軸直線滾珠導軌: PG430/PG530

外型尺寸圖

PG430T-L□-C

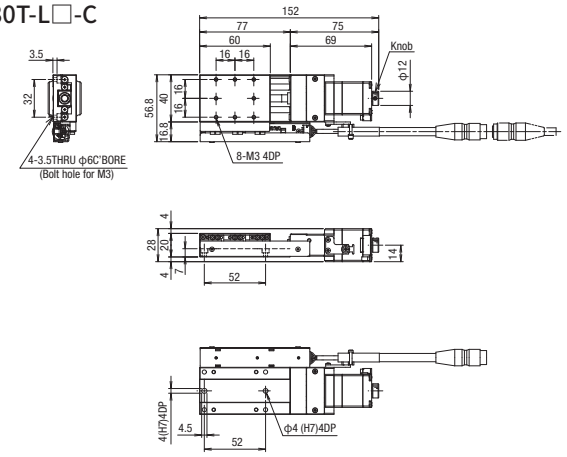

PG430T-R□-C

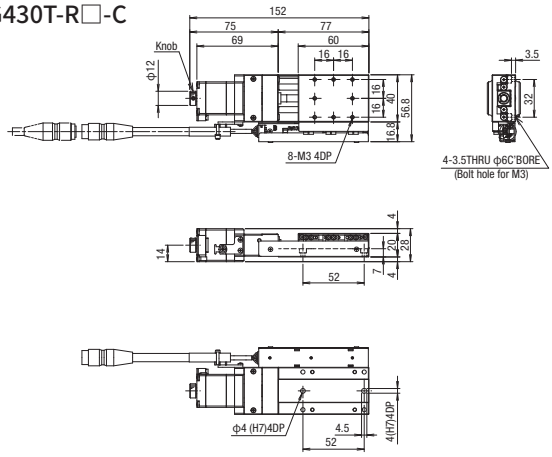

PG430T-L□-C4

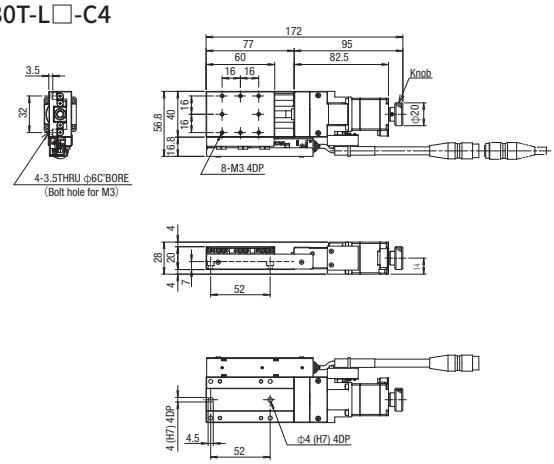

PG430T-R□-C4

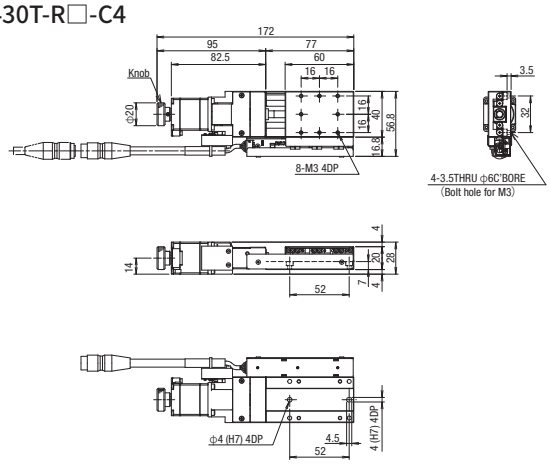

PG430M-L□-C

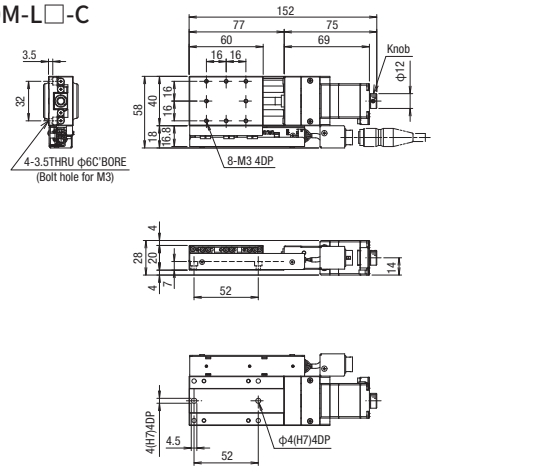

PG430M-R□-C

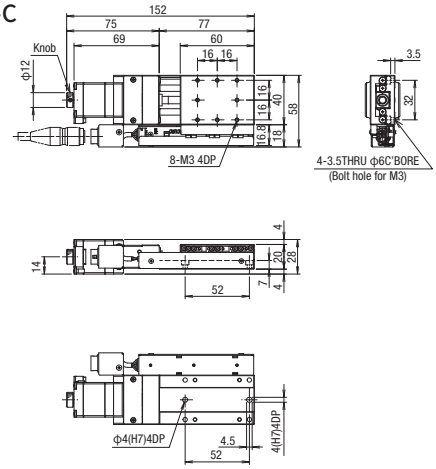

PG430M-L□-C4

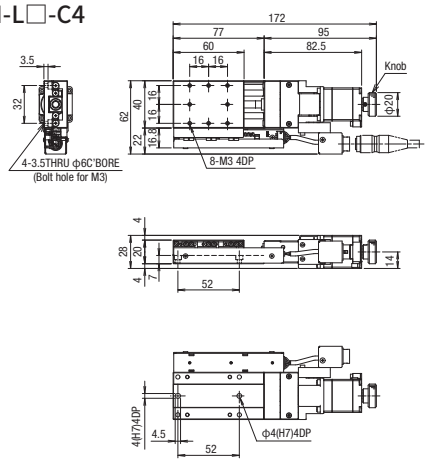

PG430M-R□-C4

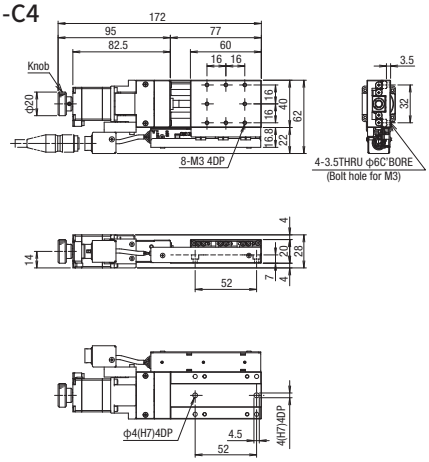

外型尺寸圖

PG530T-L□-C

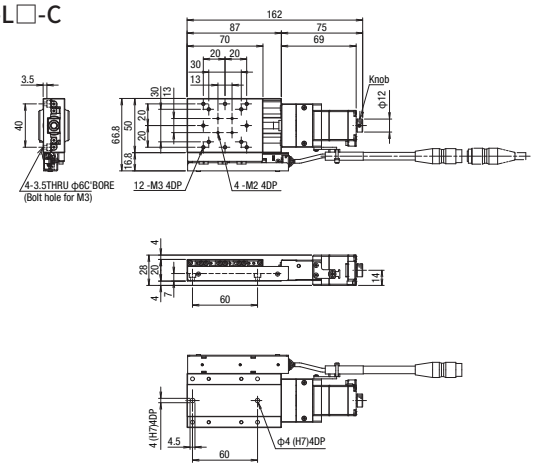

PG530T-R□-C

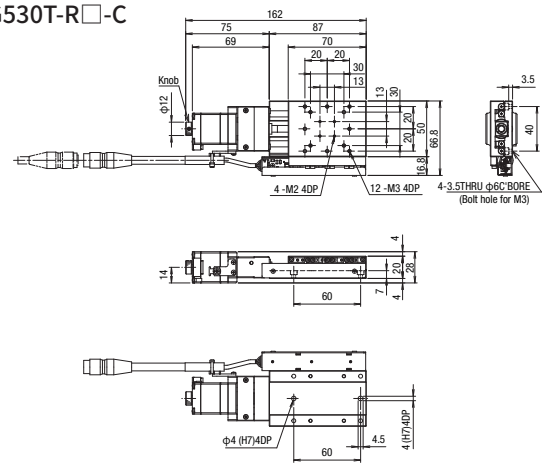

PG530T-L□-C4

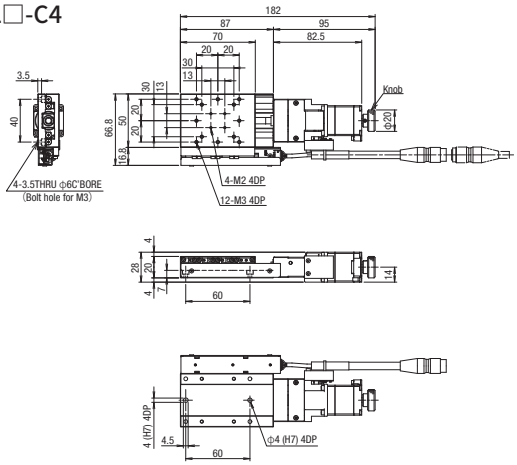

PG530T-R□-C4

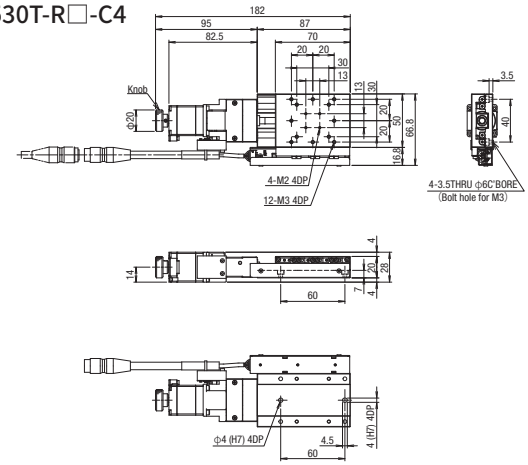

PG530M-L□-C

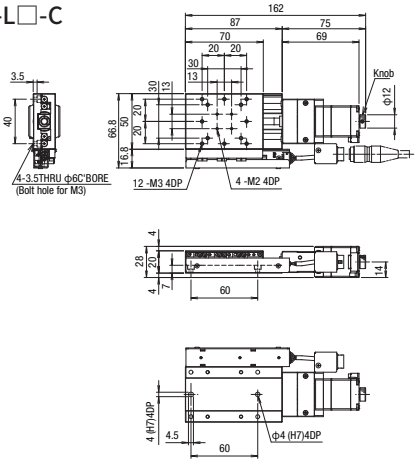

PG530M-R□-C

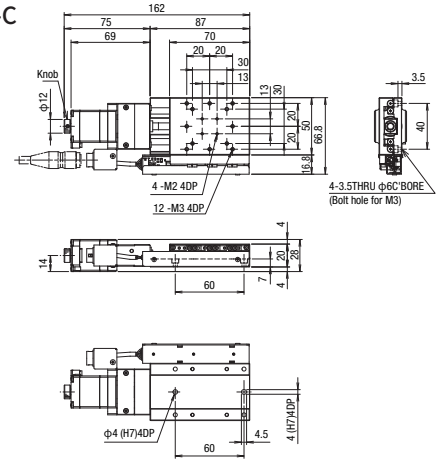

PG530M-L□-C4

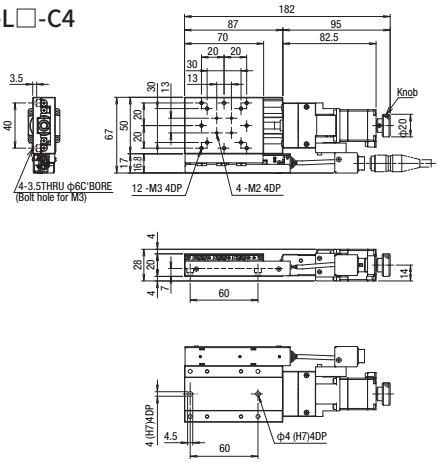

PG530M-R□-C4

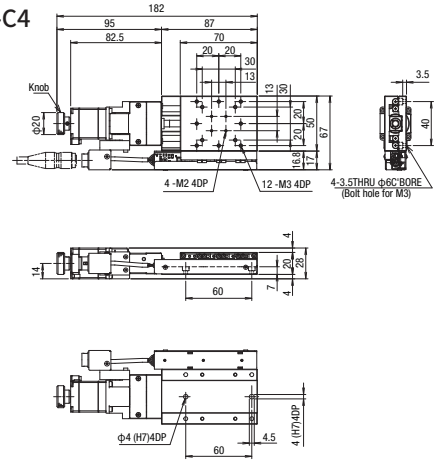

New

X軸直線滾珠導軌: PG650/PG750

外型尺寸圖

PG650T-L□-C

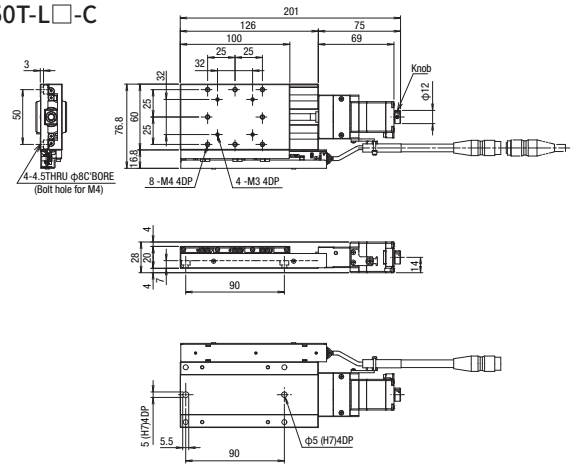

PG650T-R□-C

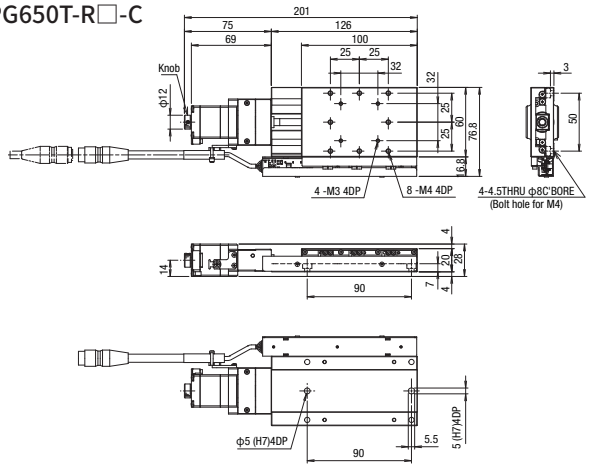

PG650T-L□-C4

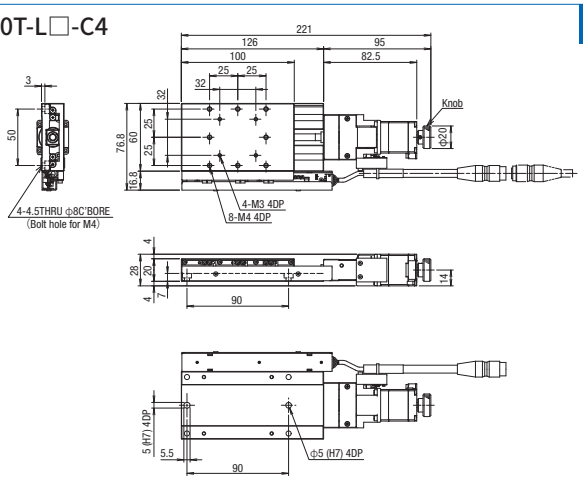

PG650T-R□-C4

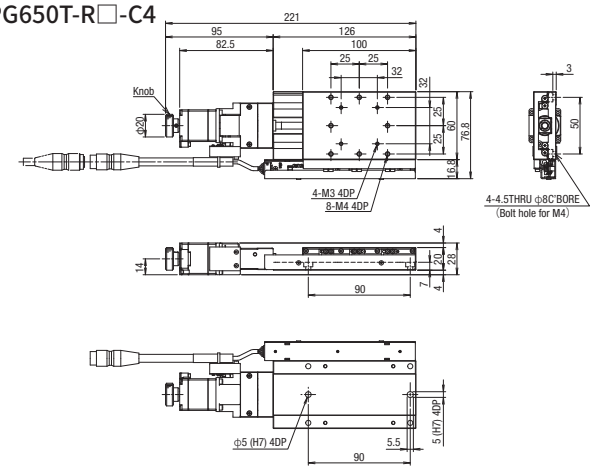

PG650M-L□-C

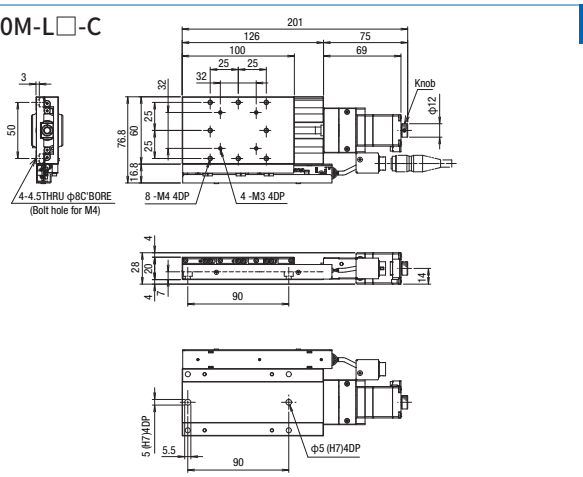

PG650M-R□-C

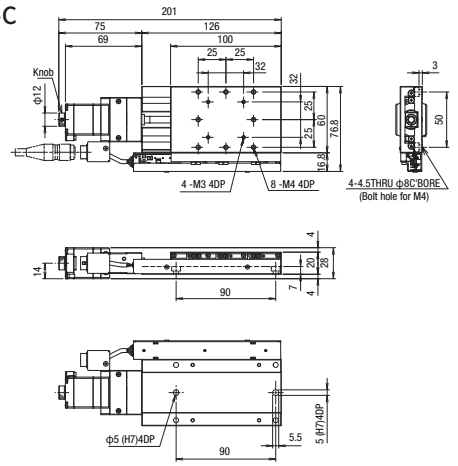

PG650M-L□-C4

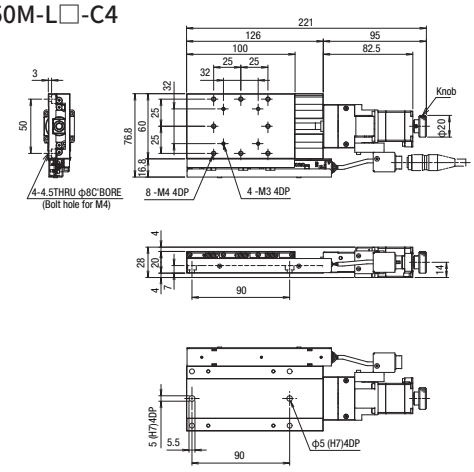

PG650M-R□-C4

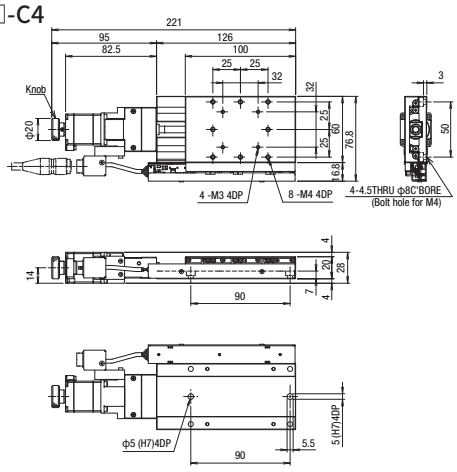

外型尺寸圖

PG750T-L□-C

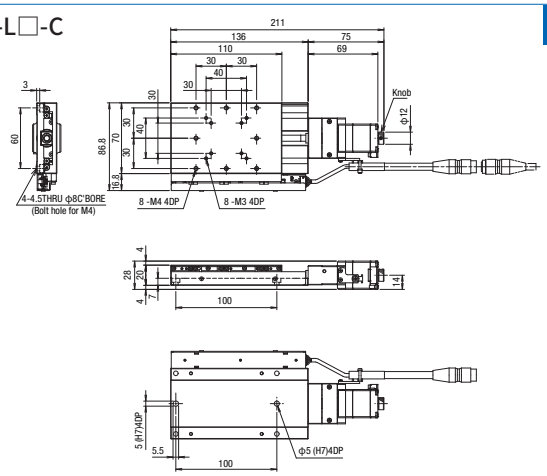

PG750T-R□-C

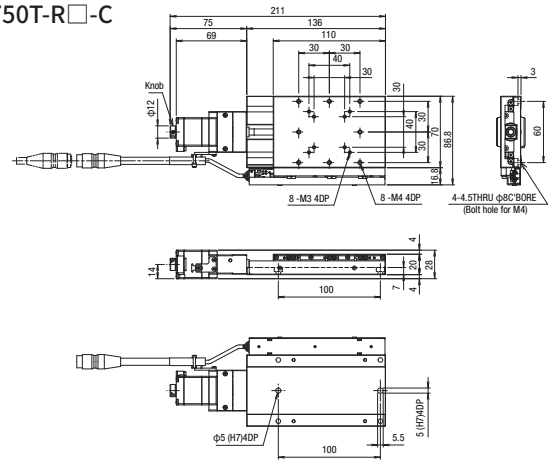

PG750T-L□-C4

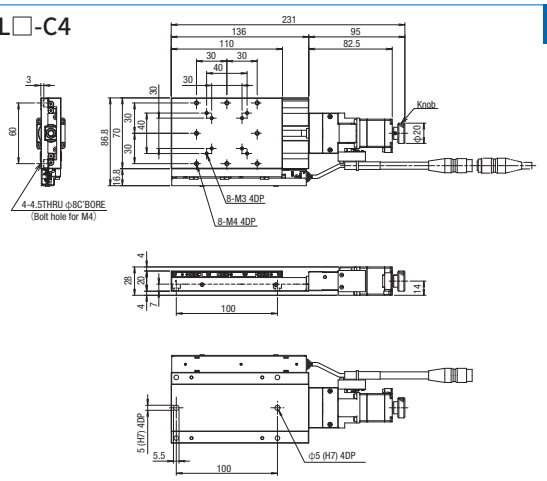

PG750T-R□-C4

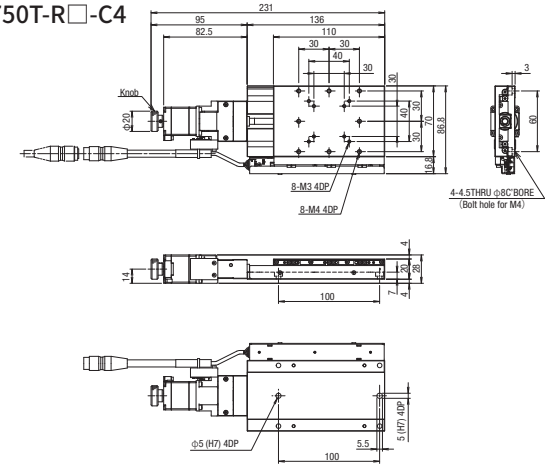

PG750M-L□-C

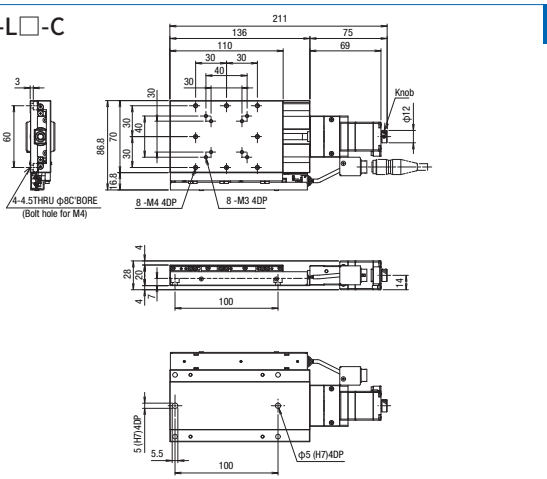

PG750M-R□-C

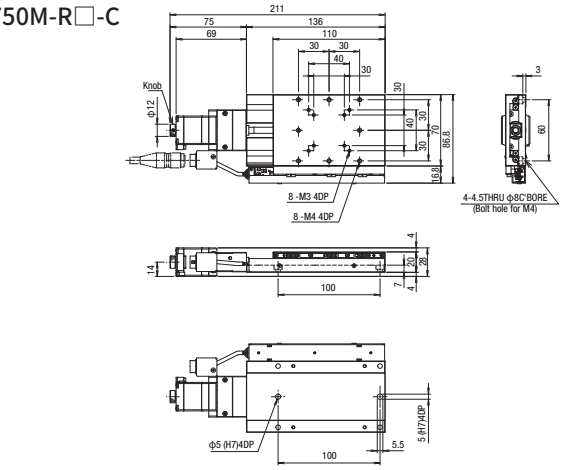

PG750M-L□-C4

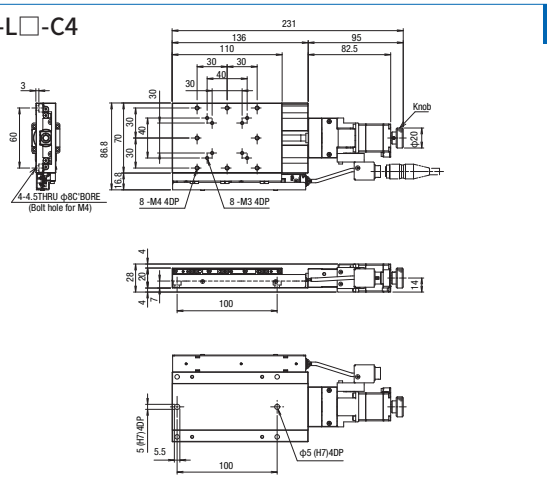

PG750M-R□-C4

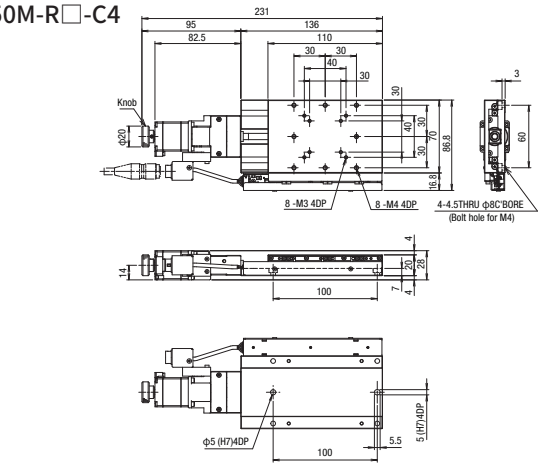

New

X軸直線滾珠導軌: PG430/PG530/PG650/PG750

外型尺寸圖

側視圖

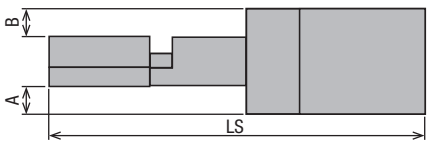

上視圖：連接器：T/M 通用

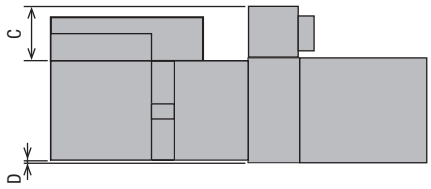

C 標準馬達 / D 高扭矩 / E 高分辨率 / T 2相步進馬達

馬達款型 C005C-90215P-1
馬達款型 PK523HPB-C15
馬達款型 PK525HPB-C1
馬達款型 PK525HPB
馬達款型 PK523HPMB-C1
馬達款型 PK523HPMB
馬達款型 SJA28N32-0674B-01

*馬達型號:上3個感測器/下4個感測器

款型	馬達	馬達尺寸	聯接頭	A(mm)		B(mm)		C(mm)		D(mm)		LS(mm)	
				3傳感器	4傳感器	3傳感器	4傳感器	3傳感器	4傳感器	3傳感器	4傳感器	3傳感器	4傳感器
PG430	C・E・T	□28	T	4	4	4	4	16.8	16.8	0	0	152	172
			M					18.0	22.0				
PG530			T					16.8	16.8			162	182
			M					16.8	17.0				
PG650			T					16.8	16.8			201	221
			M					16.8	16.8				
PG750			T					16.8	16.8			211	231
			M					16.8	16.8				

款型	馬達	馬達尺寸	聯接頭	A(mm)		B(mm)		C(mm)		D(mm)		LS(mm)	
				3傳感器	4傳感器	3傳感器	4傳感器	3傳感器	4傳感器	3傳感器	4傳感器	3傳感器	4傳感器
PG430	D	□28	T	4	4	4	4	16.8	16.8	0	0	171.5	191.5
			M					18.0	22.0				
PG530			T					16.8	16.8			181.5	201.5
			M					16.8	17.0				
PG650			T					16.8	16.8			220.5	240.5
			M					16.8	16.8				
PG750			T					16.8	16.8			230.5	250.5
			M					16.8	16.8				

MA MB 附電磁煞車

馬達款型 PKE545MC-A1

*包含磁碟機 當選擇 MA 時:100V›選擇 MB 時:200V

款型	馬達	馬達尺寸	聯接頭	A(mm)		B(mm)		C(mm)		D(mm)		LS(mm)	
				3傳感器	4傳感器	3傳感器	4傳感器	3傳感器	4傳感器	3傳感器	4傳感器	3傳感器	4傳感器
PG430	MA・MB	□42	T	11	11	11	11	16.8	16.8	1	1	201.5	208.5
PG530										0	0	211.5	218.5
PG650												250.5	257.5
PG750												260.5	267.5

PA αSTEP (AR系列) / ZA αSTEP (AZ系列)

馬達款型 ARM24SAK
馬達款型 AZM24AK

款型	馬達	馬達尺寸	聯接頭	A(mm)		B(mm)		C(mm)		D(mm)		LS(mm)	
				3傳感器	4傳感器	3傳感器	4傳感器	3傳感器	4傳感器	3傳感器	4傳感器	3傳感器	4傳感器
PG430	PA	□28	T	4	—	4	—	16.8	—	0	—	172.5	—
PG530												182.5	
PG650												221.5	
PG750												231.5	
PG430	ZA	□28	T	4	—	4	—	16.8	—	0	—	182	—
PG530												192	
PG650												231	
PG750												241	

UA 伺服馬達_J4 [三菱電機])

馬達款型 HG-KR053

款型	馬達	馬達尺寸	聯接頭	A(mm)		B(mm)		C(mm)		D(mm)		LS(mm)	
				3傳感器	4傳感器	3傳感器	4傳感器	3傳感器	4傳感器	3傳感器	4傳感器	3傳感器	4傳感器
PG430	UA	□40	T	10	—	10	—	16.8	—	0	—	204.4	—
PG530												214.4	
PG650												253.4	
PG750												263.4	

馬達選項

C 標準馬達
馬達款型
C005C-90215P-1(3傳感器)
PK523HPB-C15(4傳感器)

D 高扭矩
馬達款型
PK525HPB-C1(3傳感器)
PK525HPB(4傳感器)

E 高分辨率
馬達款型
PK523HPMB-C1(3傳感器)
PK523HPMB(4傳感器)

T 2相步進馬達
馬達款型 ※僅3傳感器
SJA28N32-0674B-01

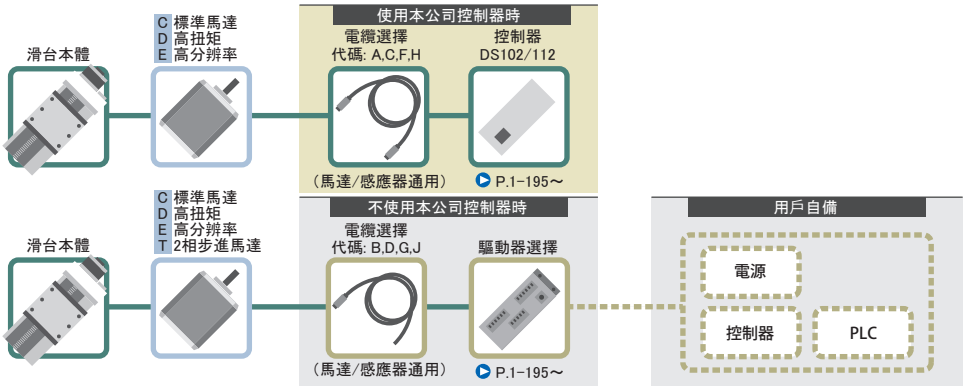

代碼	①馬達款型		②馬達/感應器電纜選擇
C	3傳感器	C005C-90215P-1	A・B・C・D：D214-2-□E(K) F・G・H・J：D214-2-□R(K)
	4傳感器*	PK523HPB-C15	
D	3傳感器	PK525HPB-C1	A・B・C・D：D214-2-□E(K) F・G・H・J：D214-2-□R(K)
	4傳感器*	PK525HPB	

代碼	馬達款型		②馬達/感應器電纜選擇
E	3傳感器	PK523HPMB-C1	A・B・C・D：D214-2-□E(K) F・G・H・J：D214-2-□R(K)
	4傳感器*	PK523HPMB	
T	3傳感器	SJA28N32-0674B-01	B・D：DS1-2C-2-□EK G・J：DS1-2C-2-□RK
	4傳感器	—	

*對於 4 感應器，僅代碼：空白(無電纜)選項可用。

馬達選項

MA **MB** 帶電磁制動
馬達款型
PKE545MC-A1
※附件驅動器
MA選擇時：100V
MB選擇時：200V

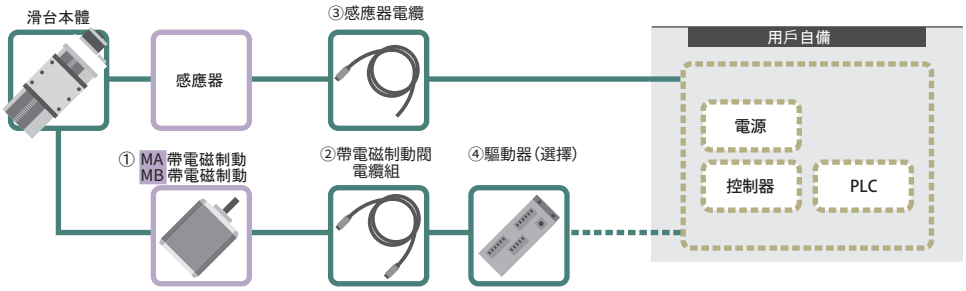

代碼	①馬達款型	②馬達纜選擇	③感應器電纜選擇	④驅動器選擇
MA・MB	PKE545MC-A1	3A：CC030VPFB 5A：CC050VPFB 無記號・3・5：無	3A・3：PG-H-ASSY5-3000 5A・5：PG-H-ASSY5-5000 無記號：PG-H-ASSY5-2000	[MA]3A・5A：RKSD503M-A [MB]3A・5A：RKSD503M-C 無記號・3・5：無

馬達選項

PA αSTEP(AR系列)
馬達款型
ARM24SAK

ZA αSTEP(AZ系列)
馬達款型
AZM24AK

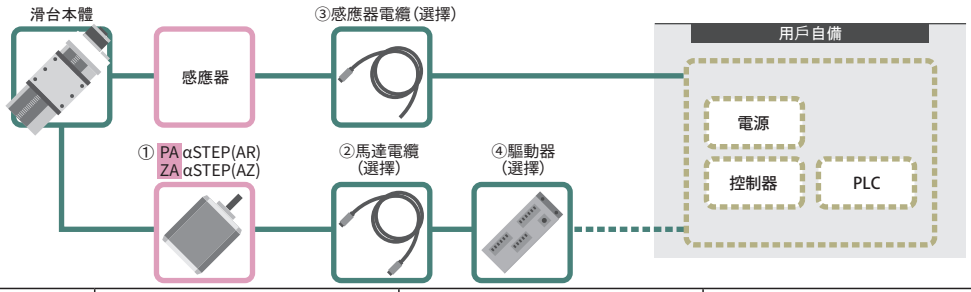

代碼	馬達款型	②馬達纜選擇	③感應器電纜選擇	④驅動器選擇
PA	ARM24SAK	3A：CC030VA2R2 5A：CC050VA2R2 無記號・3・5：無	3A・3：PG-H-ASSY5-3000 5A・5：PG-H-ASSY5-5000 無記號：PG-H-ASSY5-2000	3A・5A：ARD-K 無記號・3・5：無
ZA	AZM24AK	3A：CC030VZ2R2 5A：CC050VZ2R2 無記號・3・5：無		3A・5A：AZD-K 無記號・3・5：無

馬達選項

UA AC伺服馬達
馬達款型
HG-KR053

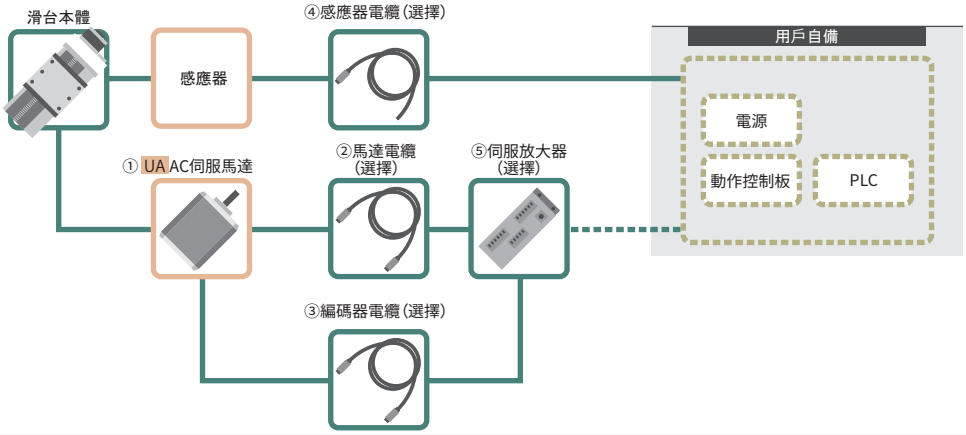

代碼	①馬達款型	②馬達纜選擇	③編碼器電纜	④感應器電纜選擇	⑤驅動器 (放大器)選項
UA	HG-KR053	3A：SVPM-J3HF1-B-3-02S 5A：SVPM-J3HF1-B-5-02S 無記號・3・5：無	3A：SVEM-J3HF1-B-3 5A：SVEM-J3HF1-B-5 無記號・3・5：無	3A・3：PG-H-ASSY5-3000 5A・3：PG-H-ASSY5-5000 無記號：PG-H-ASSY5-2000	3A・5A：MR-J4-10A 無記號・3・5：無

New

XY軸直線滾珠導軌: PMG413/PMG513/PMG615/PMG715

RoHS

PMG413T-LA-C

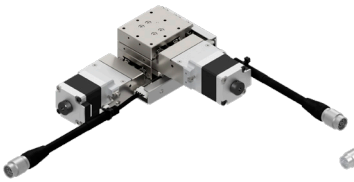

PMG413T-LA-C4

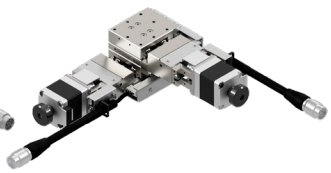

PMG413M-LA-C

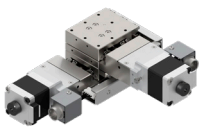

PMG413M-LA-C4

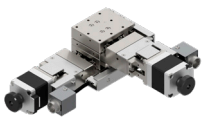

※商品圖片僅供參考。
※隨附專用六角扳手，用於固定 XY 下軸。

PMG 413 M - L A - C □ □

1 2 3 4 5 5 6 6 7 7

▶電纜，專用定位銷 P.1-207～
▶電氣規格 P.1-PG-041～

1 滑台面尺寸/移動量

代碼	尺寸	移動量
413	□40mm	13mm
513	□50mm	
615	□60mm	15mm
715	□70mm	

2 連接頭規格

代碼	規格	適用馬達				
M	Panel Mount	C	D	E	T	
T	Pigtail	C	D	E	T	
	無公共連接器	MA	MB	PA	ZA	UA

M	Panel Mount	
T	Pigtail 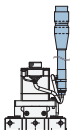	無公共連接器 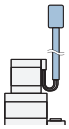

*無公共連接器：這是一種馬達電纜和感應器電纜未整合到公共連接器中的規格。

3 辨識符號

L	感應器遮蓋位置規格為X軸為R Y軸為R型 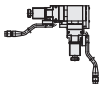
R	感應器遮蓋位置規格為X軸為L Y軸為L型 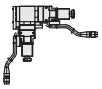

4 感應器理論

A	全部N.C.
B	全部N.O.
C	極限為N.C. ORG1、ORG2為N.O.

*ORG2（狹縫原點感應器）僅在選擇 4 感應器規格時可用。

5 馬達選項

代碼	規格
C	標準（5相步進馬達）
D	高扭矩
E	高分辨率
T	2相步進馬達

*選擇T馬達時，不能使用本公司控制器(DS102/112)。

5 馬達選項

代碼	規格
MA	附電磁煞車(□42_100V)
MB	附電磁煞車(□42_200V)
PA	αSTEP (AR系列)
ZA	αSTEP (AZ系列)
UA	伺服馬達(J4)

6 6 新增感測器選項

代碼	規格	適用馬達								
		C	D	E	T	MA	MB	PA	ZA	UA
無記號	3感應器（CWLS・ORG1・CCWLS）	●	●	●	●	●	●	●	●	●
4	4感應器（CWLS・ORG1・CCWLS・ORG2）	●	●	●		●	●			

7 纜線選項

代碼	規格	電纜款型	2相用電纜款型
無記號	無電纜（標準）	—	—
A	2m	D214-2-2E	—
B	2m單側散線	D214-2-2EK	DS1-2C-2-2EK
C	4m	D214-2-4E	—
D	4m單側散線	D214-2-4EK	DS1-2C-2-4EK
E	僅聯接頭（無電纜）	—	—
F	可撓式電纜2m	D214-2-2R	—
G	可撓式電纜2m單側散線	D214-2-2RK	DS1-2C-2-2RK
H	可撓式電纜4m	D214-2-4R	—
J	可撓式電纜4m單側散線	D214-2-4RK	DS1-2C-2-4RK

*玫瑰的一端位於舞台對面。
*T（2相步進）僅相容於一端鬆脫（B、D、G、J）。
*對於 4 感應器，僅代碼：空白（無電纜）選項可用。
*4感應器時，指定4感應器對應電纜（P1-PG-045，P.1-207～）。

7 纜線選項（馬達：MA・MB・PA・ZA・UA用）

代碼	規格
無記號	感測器連接線 2m單邊散線
3	感測器連接線 3m單邊散線
5	感測器連接線 5m單邊散線
3A	驅動器（放大器）/纜線套組 3m
5A	驅動器（放大器）/纜線套組 5m

對應表 ⑤馬達・⑦電纜線/驅動器(放大器)組合

代碼	驅動器（放大器）電纜	無記號	3	5	3A			5A		
	馬達	MA・MB/PA・ZA/UA			MA・MB	PA・ZA	UA	MA・MB	PA・ZA	UA
電纜	感應器	2m	3m	5m	3m			5m		
	馬達	無			3m			5m		
	帶電磁制動				3m	—	—	5m	—	—
	編碼器				—	—	3m	—	—	5m
驅動器（放大器）		無			有					

選擇例

規格	尺寸:□40 移動量:13mm	+	連接頭規格 T:Pigtail	+	辨識符號 L	+	感應器理論 A:全部N.C.	+	馬達選項 C:標準	+	新增感測器選項 無記號:3感應器	→
	PMG413		PMG413T		PMG413T-L		PMG413T-LA		PMG413T-LA-C		PMG413T-LA-C	

+ 纜線選項 A:2m（PMG413T-LA-CA） ▷ PMG413T-LA-CA

規格

SPEC						
款型			PMG413□-LA-C	PMG513□-LA-C	PMG615□-LA-C	PMG715□-LA-C
(左右相反)			PMG413□-RA-C	PMG513□-RA-C	PMG615□-RA-C	PMG715□-RA-C
機械規格	移動量		13mm		15mm	
	滑台面尺寸		40×40mm	50×50mm	60×60mm	70×70mm
	進給(滾珠絲桿)		φ6導程1			
	導軌		直線滾珠導軌			
	主材質一表面處理		鋼一無電解鍍鎳處理處理			
	本身重量	Pigtail	1.00kg	1.22kg	1.46kg	1.72kg
		Panel Mount	0.98kg	1.20kg	1.44kg	1.70kg
精度規格	分辨率 (脈衝)		2μm (Full) /1μm (Half)			
	MAX速度		10mm/sec			
	耐荷重		9.51kgf【93.2N】	9.40kgf【92.1N】	9.28kgf【90.9N】	9.15kgf【89.7N】
	直角度		5μm以內/全行程			
感應器	極限感應器		有			
	原點感應器(ORG1)		有			
	狹縫原點感應器(ORG2)		-*4 當選擇感測器選項時：有			
附屬螺絲(六角帶孔螺釘)			M3−8 4個		M4−8 4個	

單軸精度規格	單方向定位精度	6μm以內
	反復定位精度	±0.5μm以內
	空轉	1μm以內
	背隙	0.5μm以內
	真直度	1μm以內
	仰俯/橫擺	15”以內/10”以內

※ 配置因馬達不同會有變化。

分辨率・MAX速度・自重

馬達代碼			C		D		E		T	
類型			標準		高扭矩		高分辨率		2相步進馬達	
馬達款型※1	3傳感器		C005C-90215P-1		PK525HPB-C1		PK523HPMB-C1		SJA28N32-0674B-01	
	4傳感器		PK523HPB-C15		PK525HPB		PK523HPMB		—	
步級角度			0.72°				0.36°		1.8°	
分辨率	Full/Half		2μm/1μm				1μm/0.5μm		5μm/2.5μm	
	微步進(1/20分割時)		0.1μm				0.05μm		—	
MAX速度			10mm/sec		30mm/sec		25mm/sec		10mm/sec	
本身重量	感應器		3傳感器	4傳感器	3傳感器	4傳感器	3傳感器	4傳感器	3傳感器	4傳感器
	PMG413	Pigtail	1.00kg	1.08kg	1.18kg	1.26kg	1.00kg	1.08kg	1.00kg	—
		Panel Mount	0.98kg	1.06kg	1.16kg	1.24kg	0.98kg	1.06kg	0.98kg	—
	PMG513	Pigtail	1.22kg	1.30kg	1.40kg	1.48kg	1.22kg	1.30kg	1.22kg	—
		Panel Mount	1.20kg	1.28kg	1.38kg	1.46kg	1.20kg	1.28kg	1.20kg	—
	PMG615	Pigtail	1.46kg	1.54kg	1.64kg	1.72kg	1.46kg	1.54kg	1.46kg	—
		Panel Mount	1.44kg	1.52kg	1.62kg	1.70kg	1.44kg	1.52kg	1.44kg	—
	PMG715	Pigtail	1.72kg	1.80kg	1.90kg	1.98kg	1.72kg	1.80kg	1.72kg	—
		Panel Mount	1.70kg	1.78kg	1.88kg	1.96kg	1.70kg	1.78kg	1.70kg	—

馬達代碼			MA・MB		PA		ZA		UA	
類型			附電磁煞車		αSTEP (AR)		αSTEP (AZ)		伺服馬達	
馬達款型※1	3傳感器		PKE545MC-A1		ARM24SAK		AZM24AK		HG-KR053	
	4傳感器				—		—		—	
步級角度			0.72°		—		—		—	
分辨率	Full/Half		2μm/1μm		1μm(1000P/R設定時)		1μm(1000P/R設定時)		22位編碼器 (4194304P/R)	
	微步進(1/20分割時)		0.1μm							
MAX速度			20mm/sec		35mm/sec		40mm/sec		50mm/sec	
本身重量	感應器		3傳感器	4傳感器	3傳感器	4傳感器	3傳感器	4傳感器	3傳感器	4傳感器
	PMG413	聯接頭	1.82kg	2.00kg	1.08kg	—	1.08kg	—	1.68kg	—
	PMG513	聯接頭	2.04kg	2.22kg	1.30kg	—	1.30kg	—	1.90kg	—
	PMG615	聯接頭	2.28kg	2.46kg	1.54kg	—	1.54kg	—	2.14kg	—
	PMG715	聯接頭	2.54kg	2.72kg	1.80kg	—	1.80kg	—	2.40kg	—

※1 款型為駿河精機獨創管理型式
※2 若是建構絕對型系統的話，放大器需要搭載電池。

New

XY軸直線滾珠導軌: PMG413/PMG513

外型尺寸圖

PMG413T-L□-C

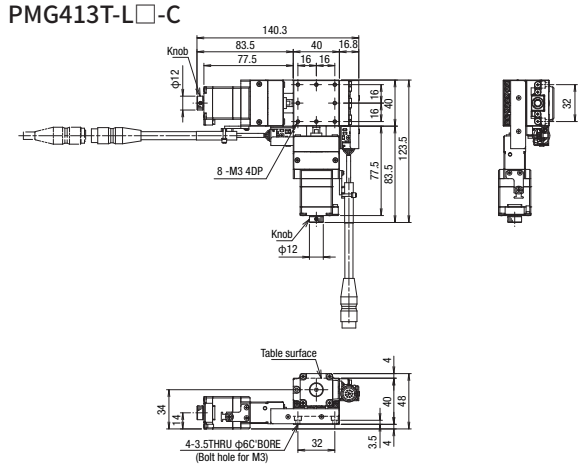

PMG413T-R□-C

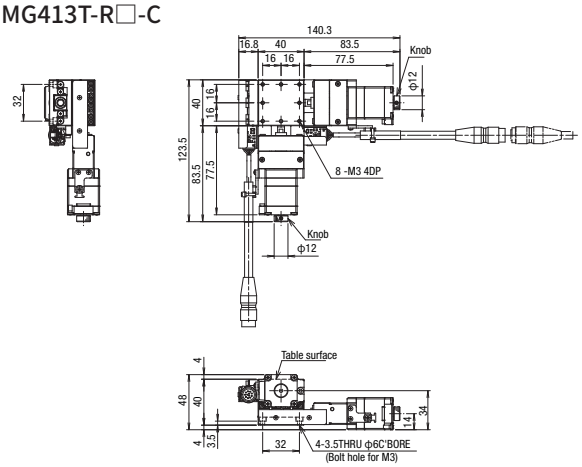

PMG413T-L□-C4

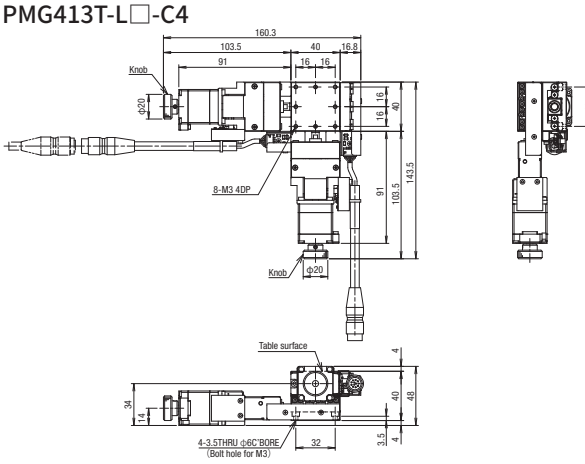

PMG413T-R□-C4

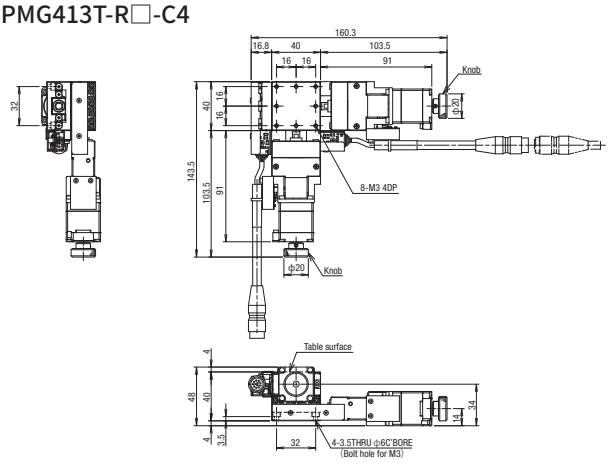

PMG413M-L□-C

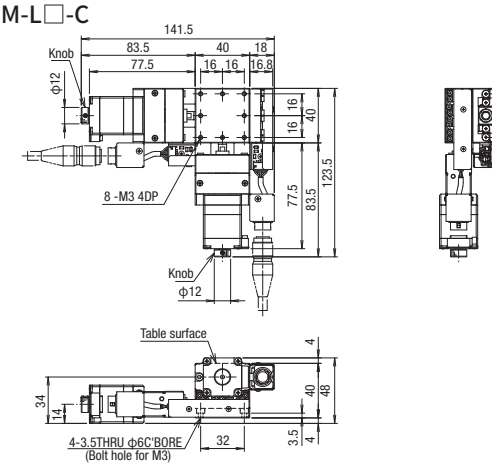

PMG413M-R□-C

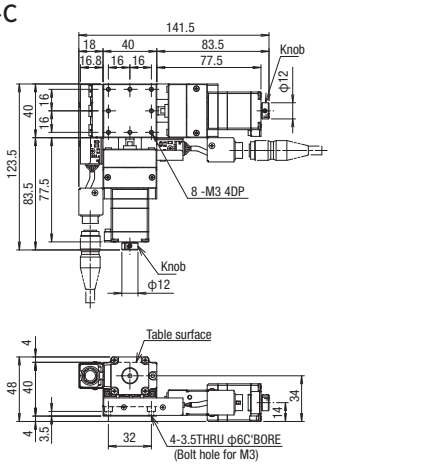

PMG413M-L□-C4

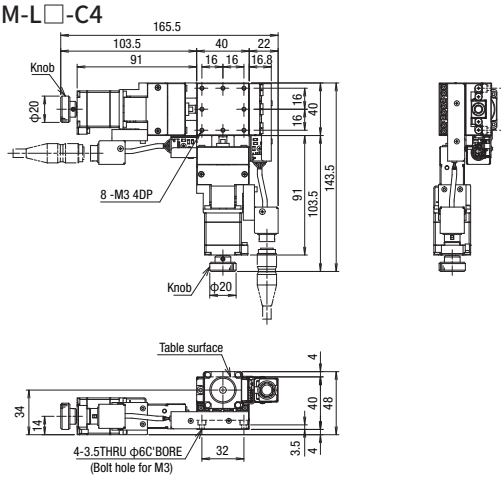

PMG413M-R□-C4

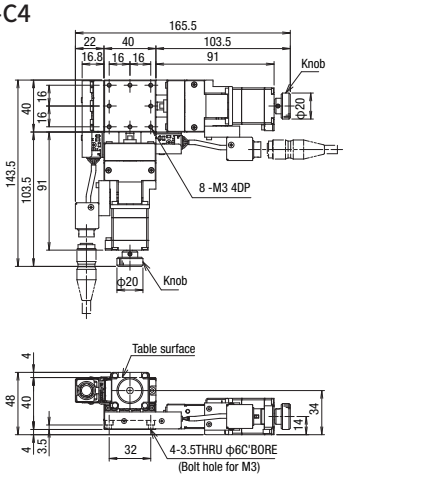

外型尺寸圖

PMG513T-L□-C

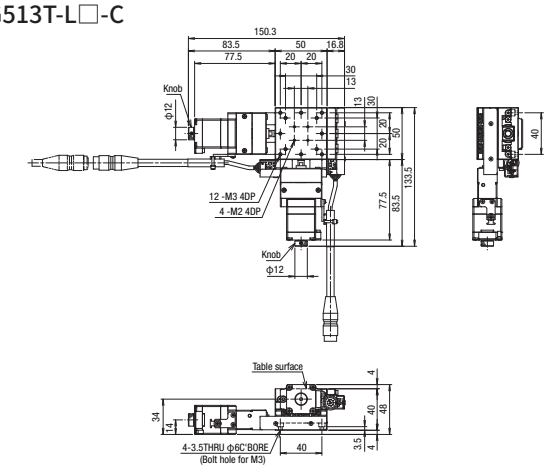

PMG513T-R□-C

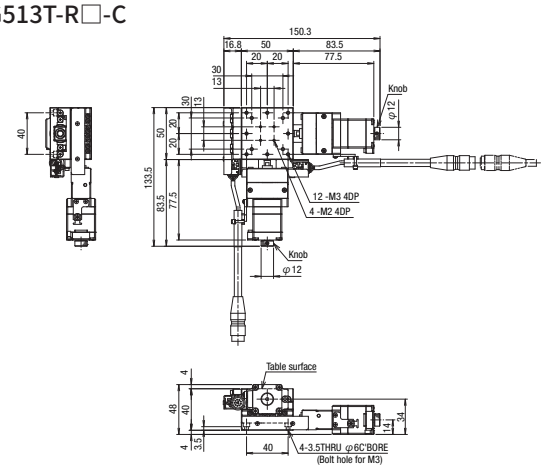

PMG513T-L□-C4

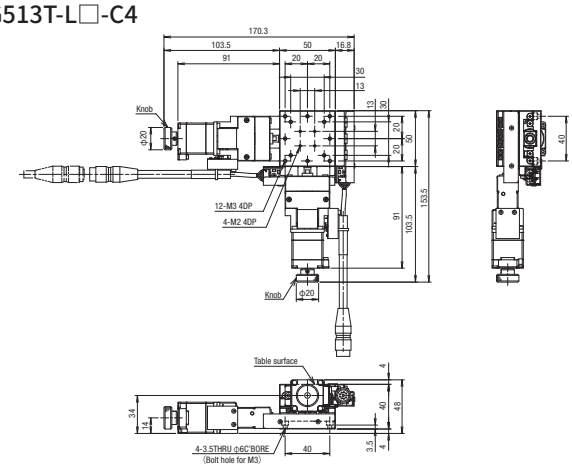

PMG513T-R□-C4

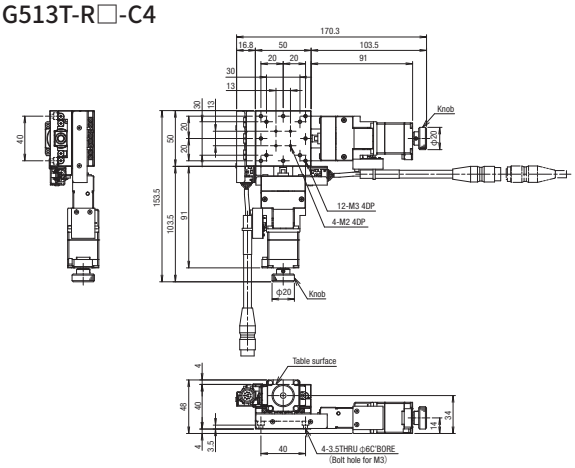

PMG513M-L□-C

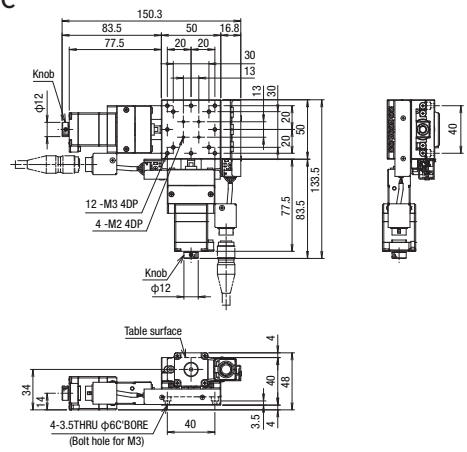

PMG513M-R□-C

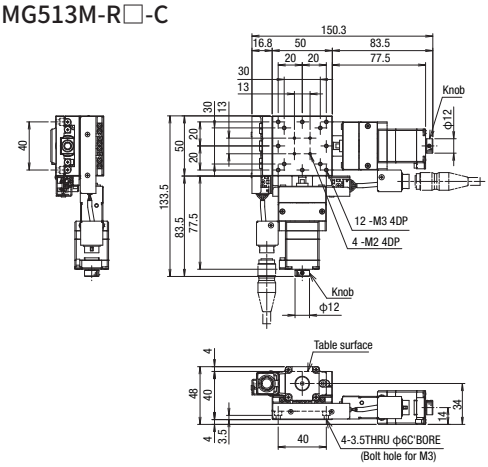

PMG513M-L□-C4

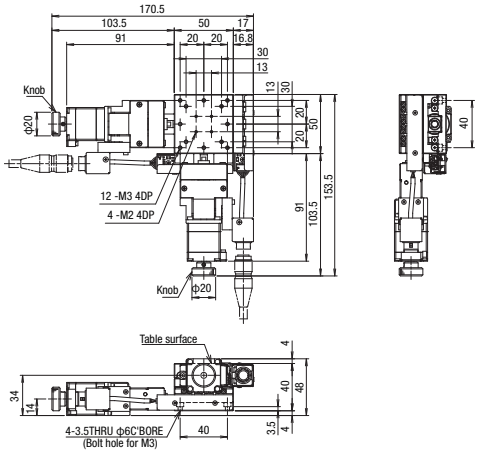

PMG513M-R□-C4

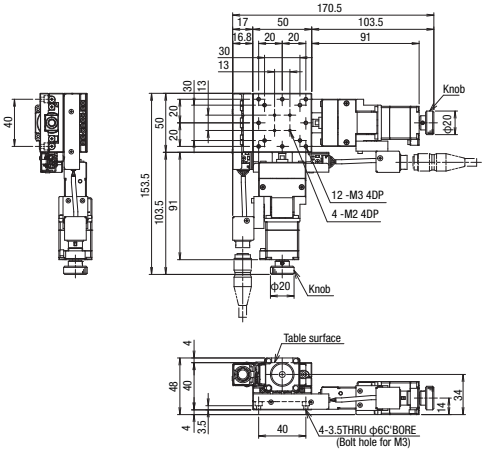

New

XY軸直線滾珠導軌: PMG615/PMG715

外型尺寸圖

PMG615T-L□-C

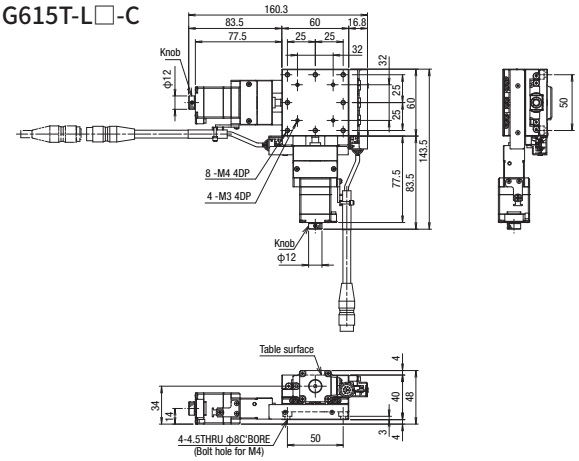

PMG615T-R□-C

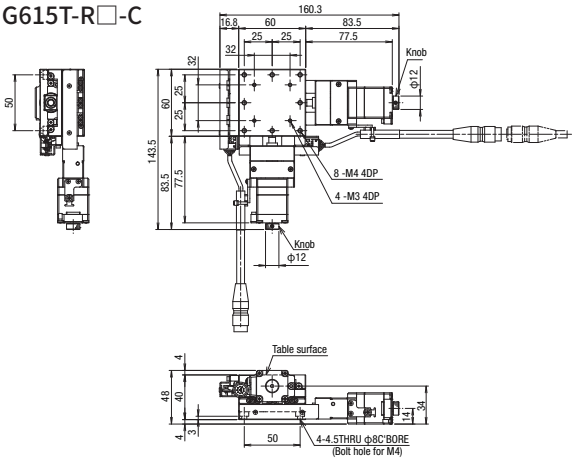

PMG615T-L□-C4

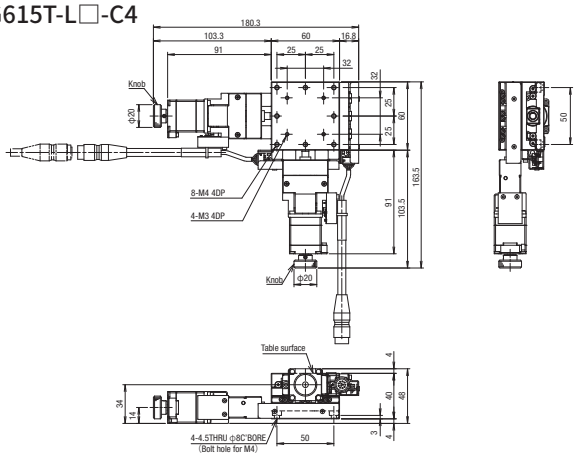

PMG615T-R□-C4

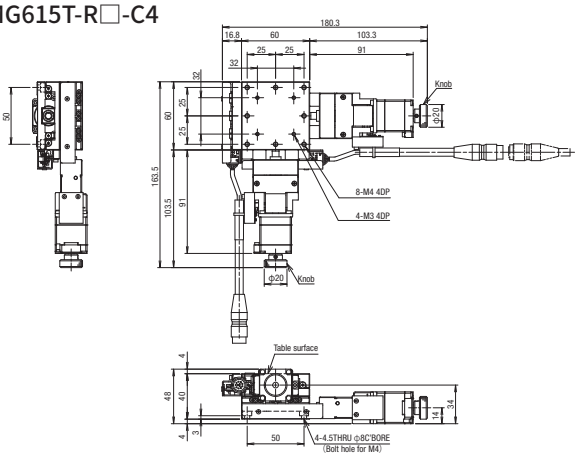

PMG615M-L□-C

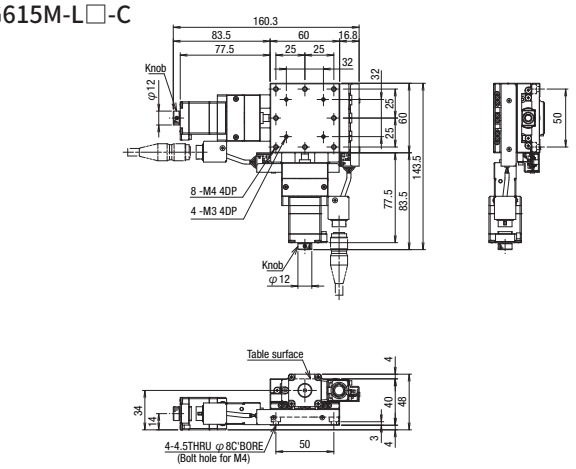

PMG615M-R□-C

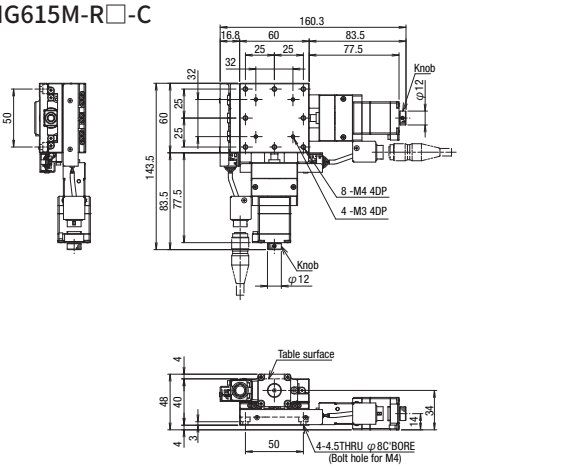

PMG615M-L□-C4

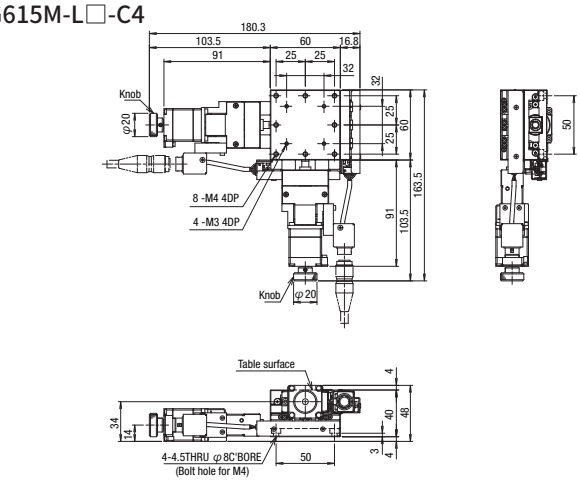

PMG615M-R□-C4

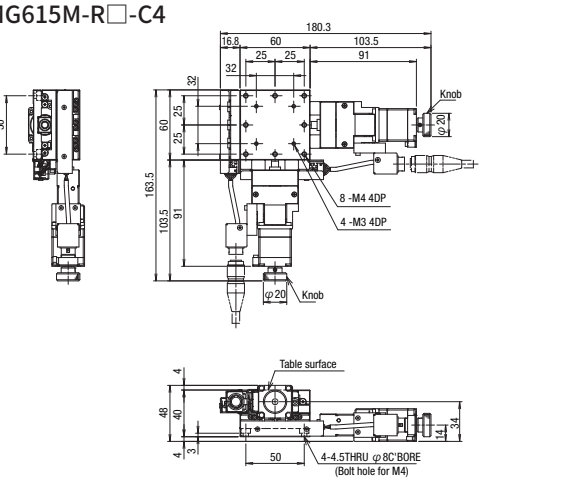

外型尺寸圖

PMG715T-L□-C

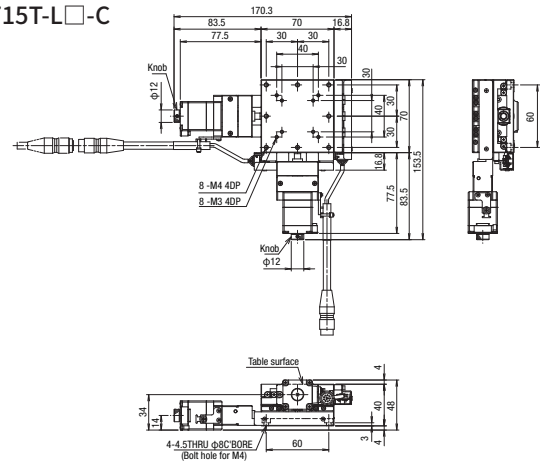

PMG715T-R□-C

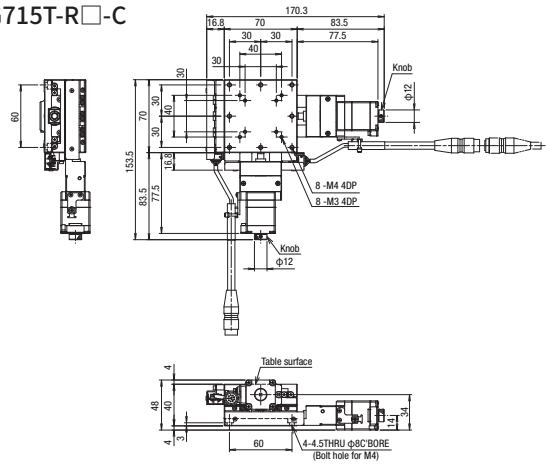

PMG715T-L□-C4

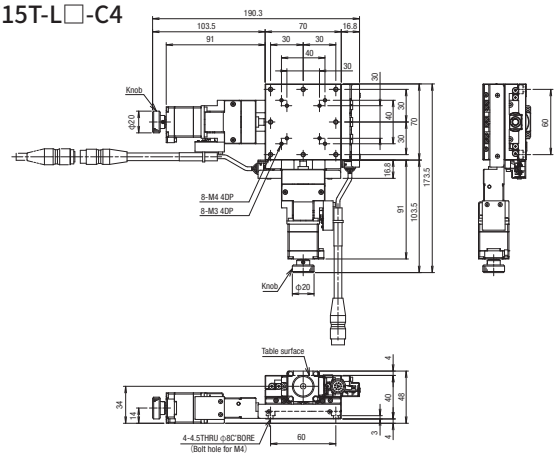

PMG715T-R□-C4

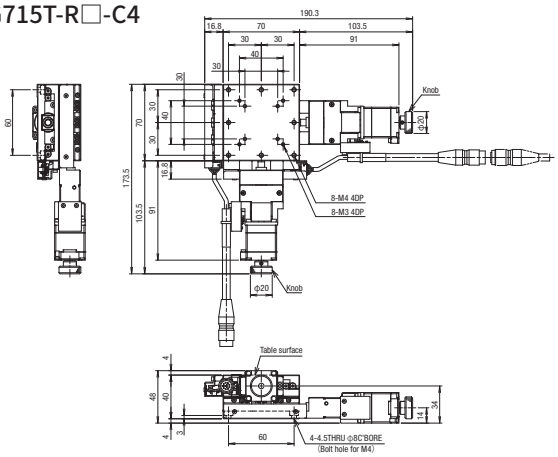

PMG715M-L□-C

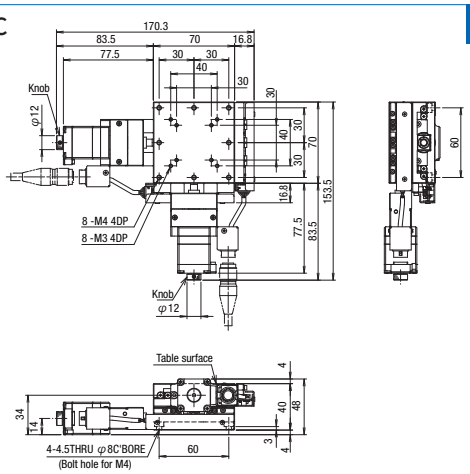

PMG715M-R□-C

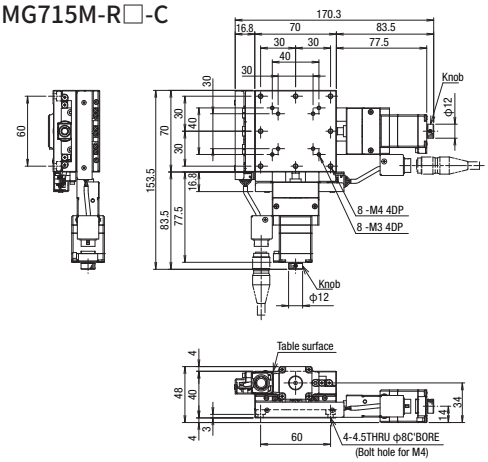

PMG715M-L□-C4

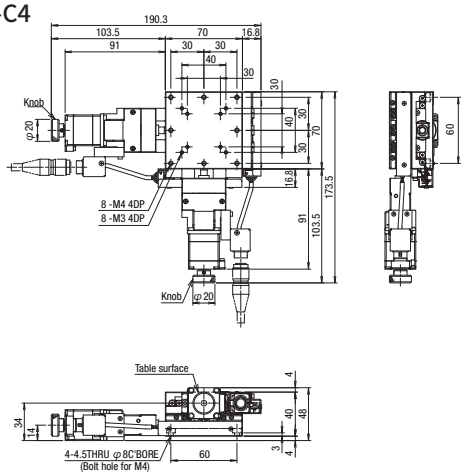

PMG715M-R□-C4

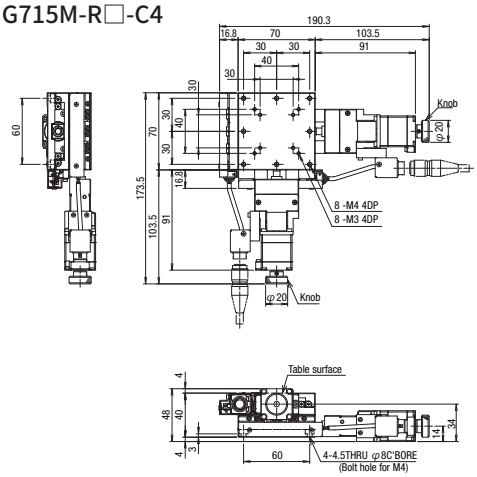

New

XY軸直線滾珠導軌: PMG430/PMG530/PMG650/PMG750

RoHS

PMG430T-LA-C

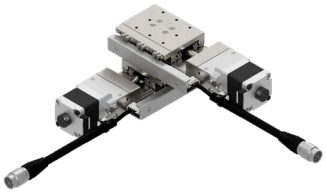

PMG430T-LA-C4

PMG430M-LA-C

PMG430M-LA-C4

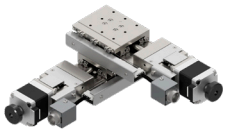

※商品圖片僅供參考。
※隨附專用六角扳手，用於固定 XY 下軸。

PMG 430 M - L A - C □ □

1 2 3 4 5 5 6 6 7 7

▶電纜，專用定位銷 P.1-207～
▶電氣規格 P.1-PG-041～

1 滑台面尺寸/移動量

代碼	尺寸	移動量
430	40×60mm	30mm
530	50×70mm	
650	60×100mm	50mm
750	70×110mm	

2 連接頭規格

代碼	規格	適用馬達				
M	Panel Mount	C	D	E	T	
T	Pigtail	C	D	E	T	
	無公共連接器	MA	MB	PA	ZA	UA

M	Panel Mount	
T	Pigtail 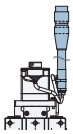	無公共連接器 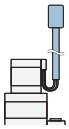

*無公共連接器：這是一種馬達電纜和感應器電纜未整合到公共連接器中的規格。

3 辨識符號

L	感應器遮蓋位置規格為X軸為R Y軸為L型 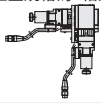
R	感應器遮蓋位置規格為X軸為L Y軸為R型 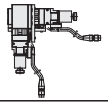

4 感應器理論

A	全部N.C.
B	全部N.O.
C	極限為N.C. ORG1、ORG2為N.O.

*ORG2（狹縫原點感應器）僅在選擇 4 感應器規格時可用。

5 馬達選項

代碼	規格
C	標準（5相步進馬達）
D	高扭矩
E	高分辨率
T	2相步進馬達

*選擇T馬達時，不能使用本公司控制器(DS102/112)。

5 馬達選項

代碼	規格
MA	附電磁煞車(□42_100V)
MB	附電磁煞車(□42_200V)
PA	αSTEP (AR系列)
ZA	αSTEP (AZ系列)
UA	伺服馬達(J4)

6 6 新增感測器選項

代碼	規格	適用馬達								
		C	D	E	T	MA	MB	PA	ZA	UA
無記號	3感應器 (CWLS・ORG1・CCWLS)	●	●	●	●	●	●	●	●	●
4	4感應器 (CWLS・ORG1・CCWLS・ORG2)	●	●	●		●	●			

7 纜線選項

代碼	規格	電纜款型	2相用電纜款型
無記號	無電纜(標準)	—	—
A	2m	D214-2-2E	—
B	2m單側散線	D214-2-2EK	DS1-2C-2-2EK
C	4m	D214-2-4E	—
D	4m單側散線	D214-2-4EK	DS1-2C-2-4EK
E	僅聯接頭(無電纜)	—	—
F	可撓式電纜2m	D214-2-2R	—
G	可撓式電纜2m單側散線	D214-2-2RK	DS1-2C-2-2RK
H	可撓式電纜4m	D214-2-4R	—
J	可撓式電纜4m單側散線	D214-2-4RK	DS1-2C-2-4RK

*玫瑰的一端位於舞台對面。
*T（2相步進）僅相容於一端鬆脫（B、D、G、J）。
*對於 4 感應器，僅代碼：空白（無電纜）選項可用。
*4感應器時，指定4感應器對應電纜（P1-PG-045，P.1-207～）。

7 纜線選項（馬達：MA・MB・PA・ZA・UA用）

代碼	規格
無記號	感測器連接線 2m單邊散線
3	感測器連接線 3m單邊散線
5	感測器連接線 5m單邊散線
3A	驅動器（放大器）/纜線套組 3m
5A	驅動器（放大器）/纜線套組 5m

對應表 馬達・驅動器(放大器)/電纜線組合

代碼	驅動器（放大器）電纜	無記號	3	5	3A			5A		
	馬達	MA・MB/PA・ZA/UA			MA・MB	PA・ZA	UA	MA・MB	PA・ZA	UA
電纜	感應器	2m	3m	5m	3m			5m		
	馬達	無			3m			5m		
	帶電磁制動				3m	—	—	5m	—	—
	編碼器				—	—	3m	—	—	5m
驅動器（放大器）		無			有					

選擇例

規格	尺寸:40×60mm 移動量:30mm	+	連接頭規格 T:Pigtail	+	辨識符號 L	+	感應器理論 A:全部N.C.	+	馬達選項 C:標準	+	新增感測器選項 無記號:3感應器	→
	PMG430		PMG430**T**		PMG430T-**L**		PMG430T-L**A**		PMG430T-LA-**C**		PMG430T-LA-C	

+ 纜線選項 A:2m（PMG430T-LA-C**A**） ▷ PMG430T-LA-CA

規格

SPEC						
款型			PMG430□-LA-C	PMG530□-LA-C	PMG650□-LA-C	PMG750□-LA-C
(左右相反)			PMG430□-RA-C	PMG530□-RA-C	PMG650□-RA-C	PMG750□-RA-C
機械規格	移動量		30mm		50mm	
	滑台面尺寸		40×60mm	50×70mm	60×100mm	70×110mm
	進給(滾珠絲桿)		φ6導程1			
	導軌		直線滾珠導軌			
	主材質一表面處理		鋼一無電解鍍鎳處理處理			
	本身重量	Pigtail	1.40kg	1.72kg	2.49kg	2.92kg
		Panel Mount	1.38kg	1.70kg	2.47kg	2.90kg
精度規格	分辨率 (脈衝)		2μm(Full)/1μm(Half)			
	MAX速度		10mm/sec			
	耐荷重	Panel Mount	9.25kgf【90.7N】	9.06kgf【88.8N】	8.61kgf【84.4N】	8.35kgf【81.8N】
	直角度		10μm以內/全行程			
感應器	極限感應器		有			
	原點感應器(ORG1)		有			
	狹縫原點感應器(ORG2)		-*4 當選擇感測器選項時：有			
附屬螺絲(六角帶孔螺釘)			M3-8 4個		M4-8 4個	

單軸精度規格	單方向定位精度	12μm以內
	反復定位精度	±0.5μm以內
	空轉	1μm以內
	背隙	0.5μm以內
	真直度	2μm以內
	仰俯/橫擺	20"以內/15"以內

※ 配置因馬達不同會有變化。
※ PMG430、530、650、750型XY軸互組時已裝入墊片。

分辨率・MAX速度・自重

馬達代碼			C		D		E		T	
類型			標準		高扭矩		高分辨率		2相步進馬達	
馬達款型※1	3傳感器		C005C-90215P-1		PK525HPB-C1		PK523HPMB-C1		SJA28N32-0674B-01	
	4傳感器		PK523HPB-C15		PK525HPB		PK523HPMB		—	
步級角度			0.72°				0.36°		1.8°	
分辨率	Full/Half		2μm/1μm				1μm/0.5μm		5μm/2.5μm	
	微步進(1/20分割時)		0.1μm				0.05μm		—	
MAX速度			10mm/sec		30mm/sec		25mm/sec		10mm/sec	
本身重量	感應器		3傳感器	4傳感器	3傳感器	4傳感器	3傳感器	4傳感器	3傳感器	4傳感器
	PMG430	Pigtail	1.40kg	1.48kg	1.58kg	1.66kg	1.40kg	1.48kg	1.40kg	—
		Panel Mount	1.38kg	1.46kg	1.56kg	1.64kg	1.38kg	1.46kg	1.38kg	—
	PMG530	Pigtail	1.72kg	1.80kg	1.90kg	1.98kg	1.72kg	1.80kg	1.72kg	—
		Panel Mount	1.70kg	1.78kg	1.88kg	1.96kg	1.70kg	1.78kg	1.70kg	—
	PMG650	Pigtail	2.49kg	2.57kg	2.67kg	2.75kg	2.49kg	2.57kg	2.49kg	—
		Panel Mount	2.47kg	2.55kg	2.65kg	2.73kg	2.47kg	2.55kg	2.47kg	—
	PMG750	Pigtail	2.92kg	3.00kg	3.10kg	3.18kg	2.92kg	3.00kg	2.92kg	—
		Panel Mount	2.90kg	2.98kg	3.08kg	3.16kg	2.90kg	2.98kg	2.90kg	—

馬達代碼			MA・MB		PA		ZA		UA	
類型			附電磁煞車□42mm		αSTEP(AR)		αSTEP(AZ)		伺服馬達(J4)	
馬達款型※1	3傳感器		PKE545MC-A1		ARM24SAK		AZM24AK		HG-KR053	
	4傳感器				—		—		—	
步級角度			0.72°		—		—		—	
分辨率	Full/Half		2μm/1μm		1μm(1000P/R設定時)		1μm(1000P/R設定時)		22位編碼器 (4194304P/R)	
	微步進(1/20分割時)		0.1μm							
MAX速度			20mm/sec		35mm/sec		40mm/sec		50mm/sec	
本身重量	感應器		3傳感器	4傳感器	3傳感器	4傳感器	3傳感器	4傳感器	3傳感器	4傳感器
	PMG430	聯接頭	2.22kg	2.40kg	1.48kg	—	1.48kg	—	2.08kg	—
	PMG530		2.54kg	2.72kg	1.80kg	—	1.80kg	—	2.40kg	—
	PMG650		3.31kg	3.49kg	2.57kg	—	2.57kg	—	3.17kg	—
	PMG750		3.74kg	3.92kg	3.00kg	—	3.00kg	—	3.60kg	—

※1 款型為駿河精機獨創管理型式
※2 若是建構絕對型系統的話，放大器需要搭載電池。

New

XY軸直線滾珠導軌: PMG430/PMG530

外型尺寸圖

PMG430T-L□-C

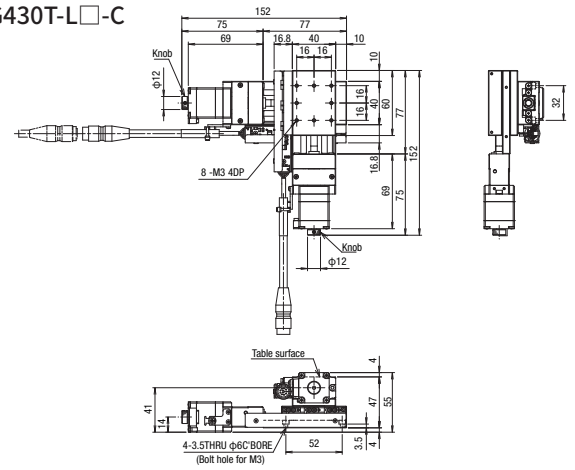

PMG430T-R□-C

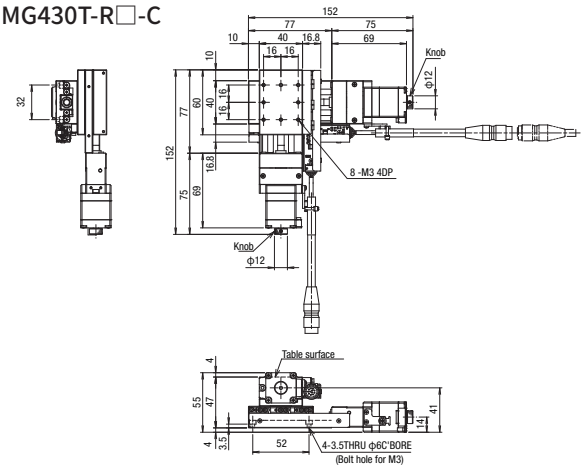

PMG430T-L□-C4

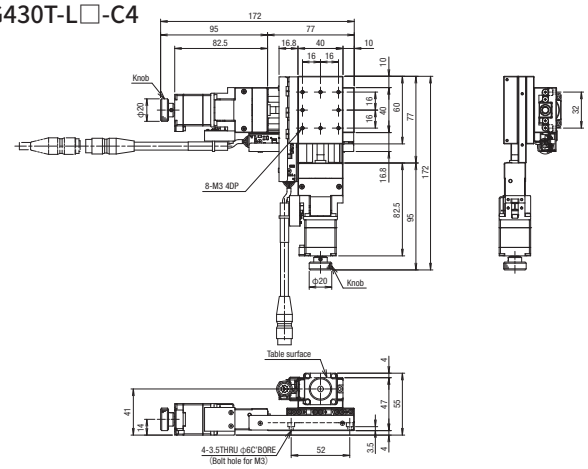

PMG430T-R□-C4

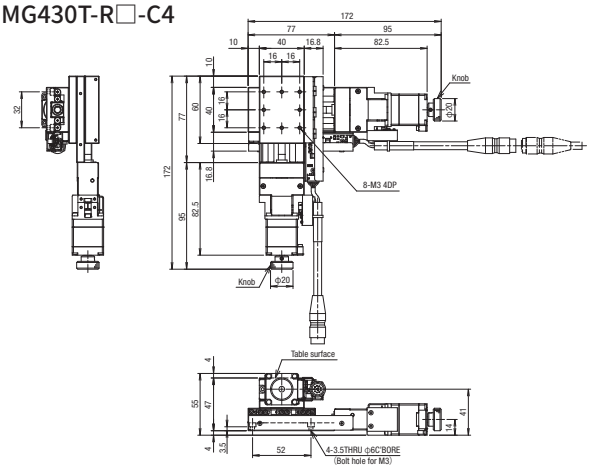

PMG430M-L□-C

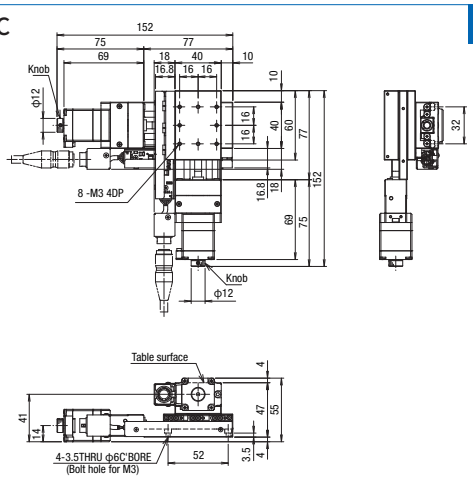

PMG430M-R□-C

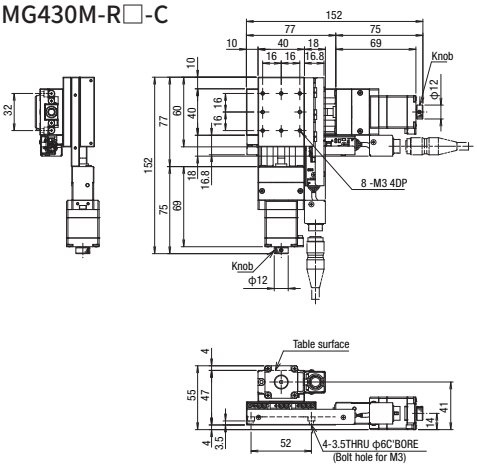

PMG430M-L□-C4

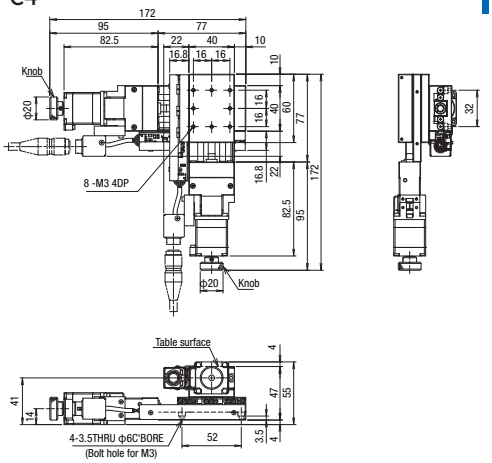

PMG430M-R□-C4

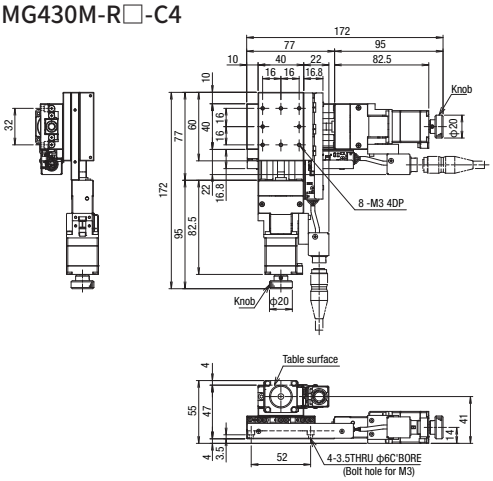

外型尺寸圖

PMG530T-L□-C

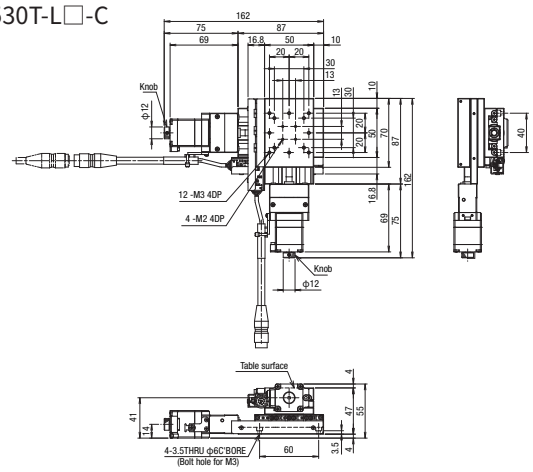

PMG530T-R□-C

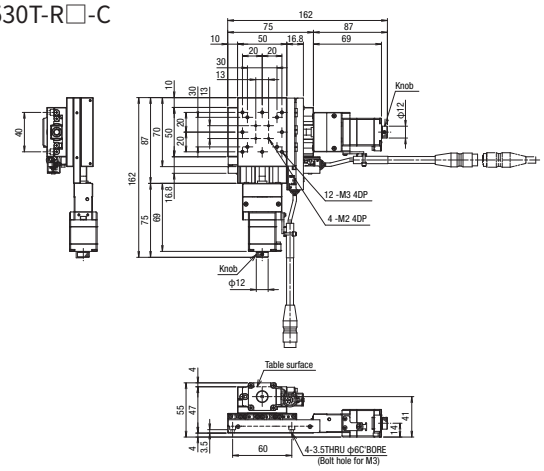

PMG530T-L□-C4

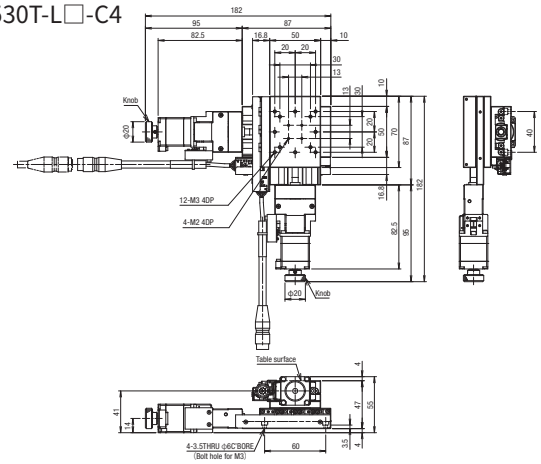

PMG530T-R□-C4

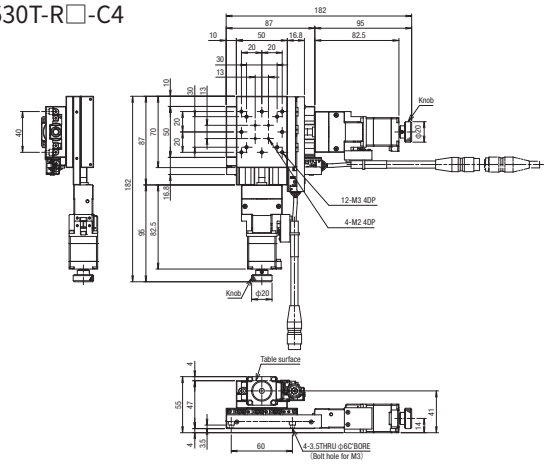

PMG530M-L□-C

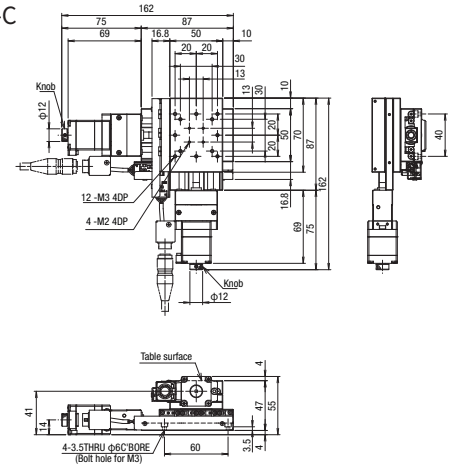

PMG530M-R□-C

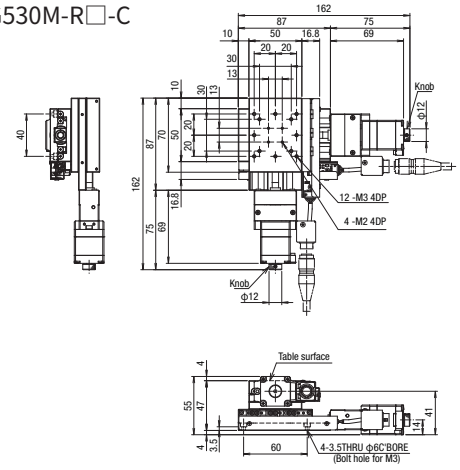

PMG530M-L□-C4

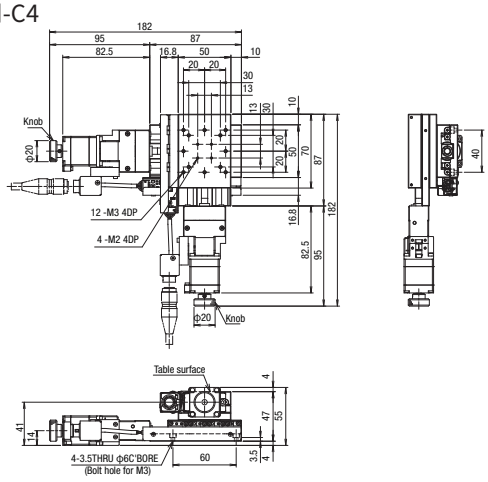

PMG530M-R□-C4

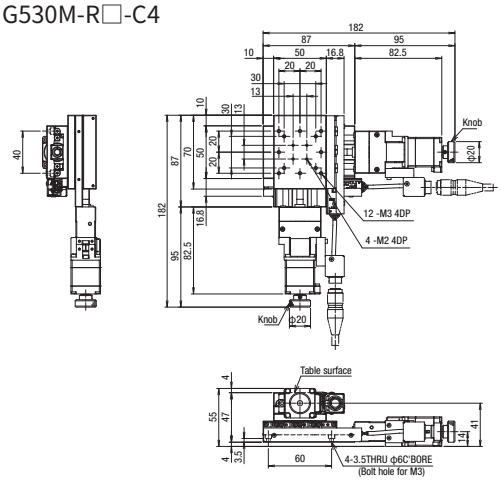

New

XY軸直線滾珠導軌: PMG650/PMG750

外型尺寸圖

PMG650T-L□-C

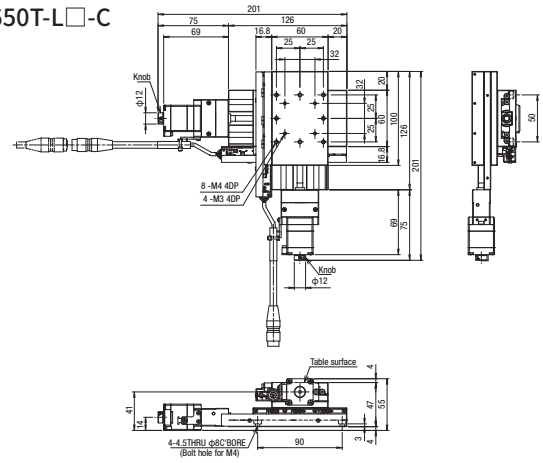

PMG650T-R□-C

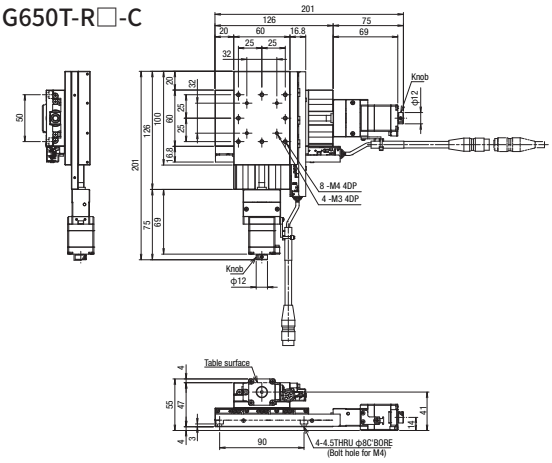

PMG650T-L□-C4

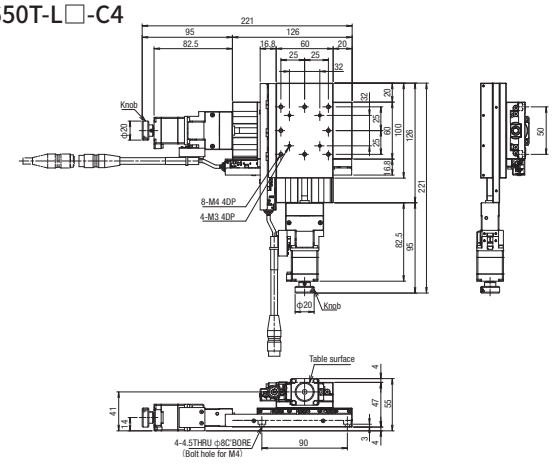

PMG650T-R□-C4

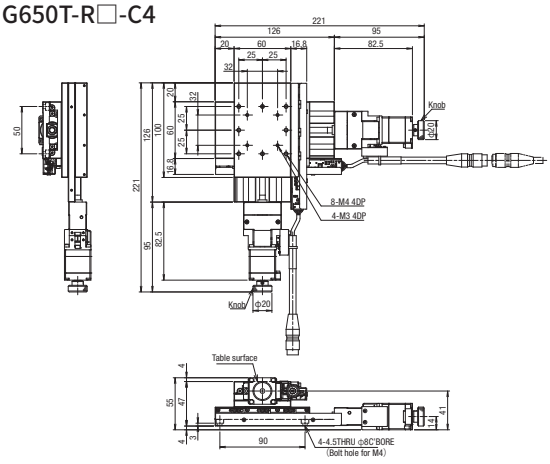

PMG650M-L□-C

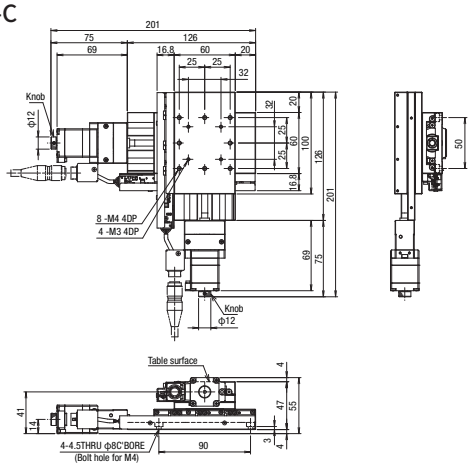

PMG650M-R□-C

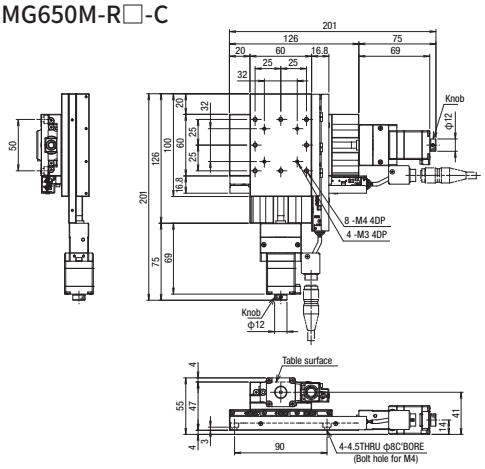

PMG650M-L□-C4

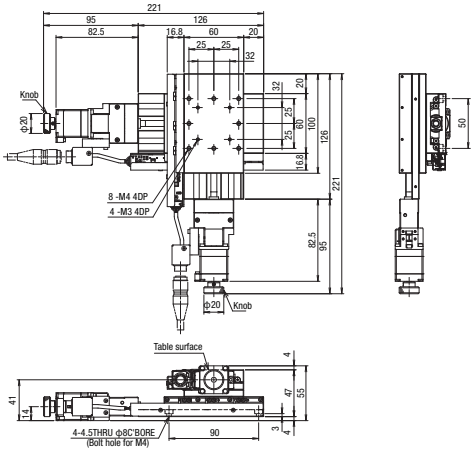

PMG650M-R□-C4

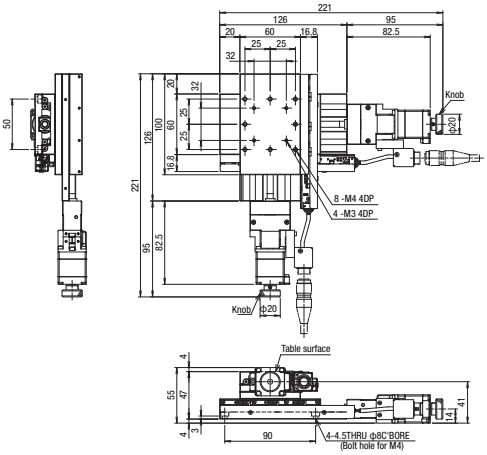

外型尺寸圖

PMG750T-L□-C

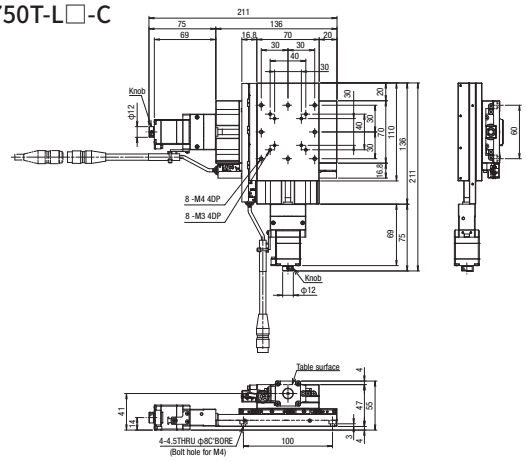

PMG750T-R□-C

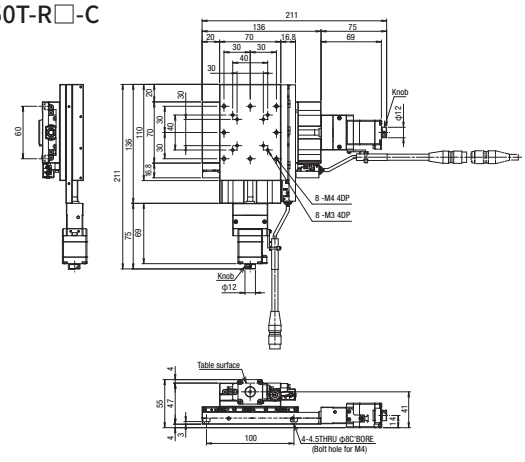

PMG750T-L□-C4

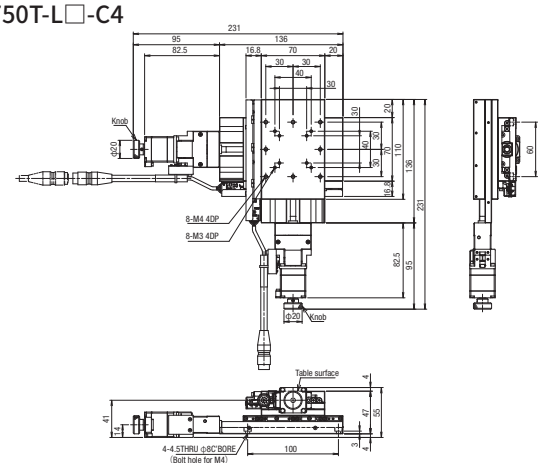

PMG750T-R□-C4

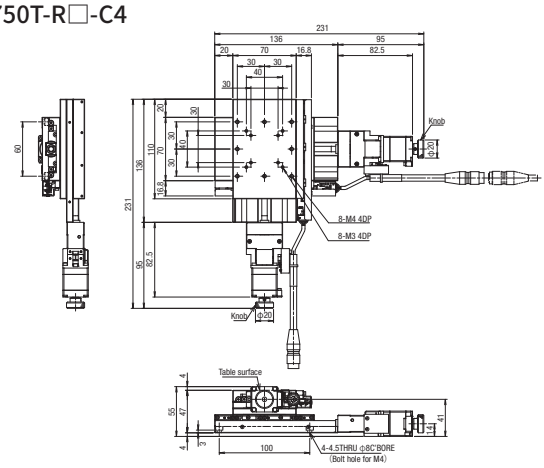

PMG750M-L□-C

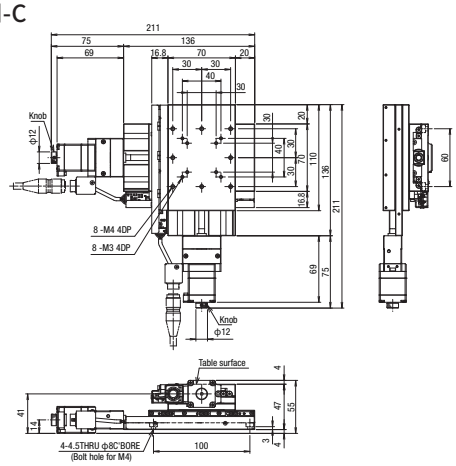

PMG750M-R□-C

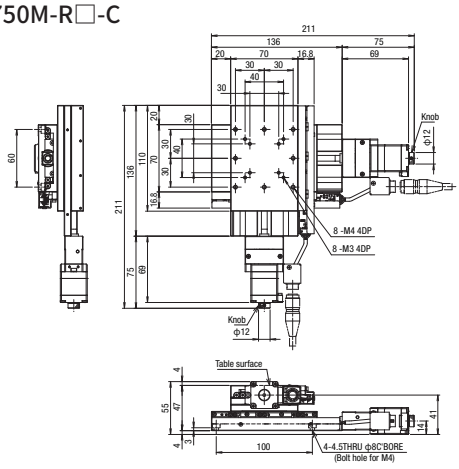

PMG750M-L□-C4

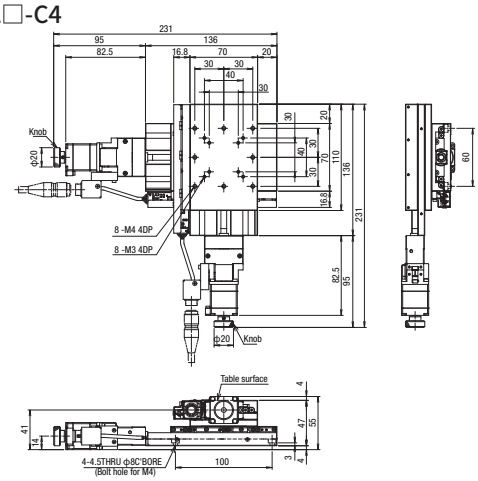

PMG750M-R□-C4

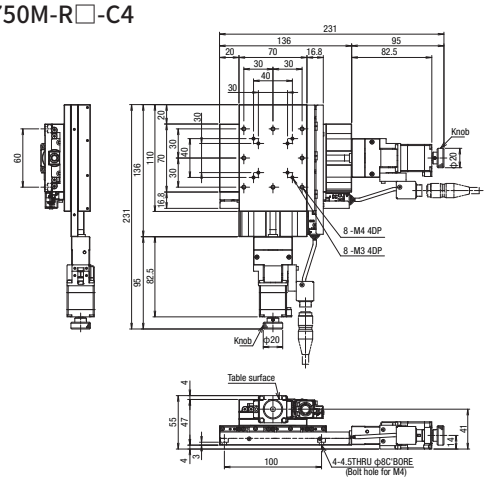

Z軸直線滾珠導軌: PZG413/PZG513/PZG615/PZG715

PZG413T-LA-C

PZG413T-LA-C4

PZG413M-LA-C

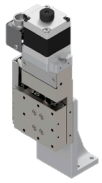

PZG413M-LA-C4

RoHS

※商品圖片僅供參考。

PZG 413 M - L A - C □ □

1 2 3 4 5 5 6 6 7 7

電纜,專用定位銷 P.1-207～
電氣規格 P.1-PG-041～

1 滑台面尺寸/移動量

代碼	尺寸	移動量
413	□40mm	13mm
513	□50mm	
615	□60mm	15mm
715	□70mm	

2 連接頭規格

代碼	規格	適用馬達				
M	Panel Mount	C	D	E	T	
T	Pigtail	C	D	E	T	
	無公共連接器	MA	MB	PA	ZA	UA

M	Panel Mount	
T	Pigtail 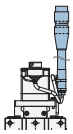	無公共連接器 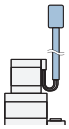

*無公共連接器:這是一種馬達電纜和感應器電纜未整合到公共連接器中的規格。

3 感應器遮蓋

L	L位置
R	(左右相反)

4 感應器理論

A	全部N.C.
B	全部N.O.
C	極限為N.C. ORG1、ORG2為N.O.

*ORG2(狹縫原點感應器)僅在選擇4感應器規格時可用。

5 馬達選項

代碼	規格
C	標準(5相步進馬達)
D	高扭矩
E	高分辨率
T	2相步進馬達

*選擇T馬達時,不能使用本公司控制器(DS102/112)。

5 馬達選項

代碼	規格
MA	附電磁煞車(□42_100V)
MB	附電磁煞車(□42_200V)
PA	αSTEP (AR系列)
ZA	αSTEP (AZ系列)
UA	伺服馬達(J4)

6 6 新增感測器選項

代碼	規格	適用馬達								
		C	D	E	T	MA	MB	PA	ZA	UA
無記號	3感應器(CWLS・ORG1・CCWLS)	●	●	●	●	●	●	●	●	●
4	4感應器(CWLS・ORG1・CCWLS・ORG2)	●	●	●		●	●			

7 纜線選項

代碼	規格	電纜款型	2相用電纜款型
無記號	無電纜(標準)	—	—
A	2m	D214-2-2E	—
B	2m單側散線	D214-2-2EK	DS1-2C-2-2EK
C	4m	D214-2-4E	—
D	4m單側散線	D214-2-4EK	DS1-2C-2-4EK
E	僅聯接頭(無電纜)	—	—
F	可撓式電纜2m	D214-2-2R	—
G	可撓式電纜2m單側散線	D214-2-2RK	DS1-2C-2-2RK
H	可撓式電纜4m	D214-2-4R	—
J	可撓式電纜4m單側散線	D214-2-4RK	DS1-2C-2-4RK

*玫瑰的一端位於舞台對面。
*T(2相步進)僅相容於一端鬆脫(B、D、G、J)。
*對於4感應器,僅代碼:空白(無電纜)選項可用。
*4感應器時,指定4感應器對應電纜(P1-PG-045,P.1-207～)。

7 纜線選項(馬達:MA・MB・PA・ZA・UA用)

代碼	規格
無記號	感測器連接線 2m單邊散線
3	感測器連接線 3m單邊散線
5	感測器連接線 5m單邊散線
3A	驅動器(放大器)/纜線套組 3m
5A	驅動器(放大器)/纜線套組 5m

對應表 馬達・驅動器(放大器)/電纜線組合

代碼	驅動器(放大器)電纜	無記號	3	5	3A			5A		
	馬達	MA・MB/PA・ZA/UA			MA・MB	PA・ZA	UA	MA・MB	PA・ZA	UA
電纜	感應器	2m	3m	5m	3m			5m		
	馬達	無			3m			5m		
	帶電磁制動				3m	—	—	5m	—	—
	編碼器				—	—	3m	—	—	5m
驅動器(放大器)		無			有					

選擇例

規格	尺寸□40 移動量:13mm	+	連接頭規格 T:Pigtail	+	感應器遮蓋 L:L位置	+	感應器理論 A:全部N.C.	+	馬達選項 C:標準	+	新增感測器選項 無記號:3感應器	→
	PZG413		PZG413**T**		PZG413T-**L**		PZG413T-L**A**		PZG413T-LA-**C**		PZG413T-LA-C	

+ 纜線選項 A:2m (PZG413T-LA-C**A**) ▷ PZG413T-LA-CA

規格

SPEC						
款型			PZG413□-LA-C	PZG513□-LA-C	PZG615□-LA-C	PZG715□-LA-C
(左右相反)			PZG413□-RA-C	PZG513□-RA-C	PZG615□-RA-C	PZG715□-RA-C
機械規格	移動量		13mm		15mm	
	滑台面尺寸		40×40mm	50×50mm	60×60mm	70×70mm
	進給(滾珠絲桿)		φ6導程1			
	導軌		直線滾珠導軌			
	主材質一表面處理		鋼一無電解鍍鎳處理處理			
	本身重量	Pigtail	0.58kg	0.77kg	0.91kg	1.12kg
		Panel Mount	0.57kg	0.76kg	0.90kg	1.11kg
精度規格	分辨率 (脈衝)		2μm(Full)/1μm(Half)			
	MAX速度		10mm/sec			
	耐荷重		5kgf【49N】			
感應器	極限感應器		有			
	原點感應器(ORG1)		有			
	狹縫原點感應器(ORG2)		-*4 當選擇感測器選項時：有			
附屬螺絲(六角帶孔螺釘)			M3−10 4個		M4−12 4個	M3−12 4個
單軸精度規格	單方向定位精度		6μm以內			
	反復定位精度		±0.5μm以內			
	空轉		1μm以內			
	背隙		0.5μm以內			
	真直度		1μm以內			
	仰俯/橫擺		15”以內/10”以內			

※ 配置因馬達不同會有變化。

分辨率・MAX速度・自重

馬達代碼			C		D		E		T	
類型			標準		高扭矩		高分辨率		2相步進馬達	
モータ型式※1	3傳感器		C005C-90215P-1		PK525HPB-C1		PK523HPMB-C1		SJA28N32-0674B-01	
	4傳感器		PK523HPB-C15		PK525HPB		PK523HPMB		—	
步級角度			0.72°				0.36°		1.8°	
分辨率	Full/Half		2μm/1μm				1μm/0.5μm		5μm/2.5μm	
	微步進(1/20分割時)		0.1μm				0.05μm		—	
MAX速度			10mm/sec		30mm/sec		25mm/sec		10mm/sec	
本身重量	感應器		3傳感器	4傳感器	3傳感器	4傳感器	3傳感器	4傳感器	3傳感器	4傳感器
	PZG413	Pigtail	0.58kg	0.62kg	0.67kg	0.71kg	0.58kg	0.62kg	0.58kg	—
		Panel Mount	0.57kg	0.61kg	0.66kg	0.70kg	0.57kg	0.61kg	0.57kg	—
	PZG513	Pigtail	0.77kg	0.81kg	0.86kg	0.90kg	0.77kg	0.81kg	0.77kg	—
		Panel Mount	0.76kg	0.80kg	0.85kg	0.89kg	0.76kg	0.80kg	0.76kg	—
	PZG615	Pigtail	0.91kg	0.95kg	1.00kg	1.04kg	0.91kg	0.95kg	0.91kg	—
		Panel Mount	0.90kg	0.94kg	0.99kg	1.03kg	0.90kg	0.94kg	0.90kg	—
	PZG715	Pigtail	1.12kg	1.16kg	1.21kg	1.25kg	1.12kg	1.16kg	1.12kg	—
		Panel Mount	1.11kg	1.15kg	1.20kg	1.24kg	1.11kg	1.15kg	1.11kg	—

馬達代碼			MA・MB		PA		ZA		UA	
類型			附電磁煞車□42mm		αSTEP(AR)		αSTEP(AZ)		伺服馬達(J4)	
馬達款型※1	3傳感器		PKE545MC-A1		ARM24SAK		AZM24AK		HG-KR053	
	4傳感器				—		—		—	
步級角度			0.72°		—		—		—	
分辨率	Full/Half		2μm/1μm		1μm(1000P/R設定時)		1μm(1000P/R設定時)		22位編碼器 (4194304P/R)	
	微步進(1/20分割時)		0.1μm							
MAX速度			20mm/sec		35mm/sec		40mm/sec		50mm/sec	
本身重量	感應器		3傳感器	4傳感器	3傳感器	4傳感器	3傳感器	4傳感器	3傳感器	4傳感器
	PZG413	共通聯接頭	0.99kg	1.08kg	0.62kg	—	0.62kg	—	0.92kg	—
	PZG513		1.18kg	1.27kg	0.81kg	—	0.81kg	—	1.11kg	—
	PZG615		1.32kg	1.41kg	0.95kg	—	0.95kg	—	1.25kg	—
	PZG715		1.53kg	1.62kg	1.16kg	—	1.16kg	—	1.46kg	—

※1 款型為駿河精機獨創管理型式
※2 若是建構絕對型系統的話，放大器需要搭載電池。

New

Z軸直線滾珠導軌: PZG413/PZG513

外型尺寸圖

PZG413T-L□-C

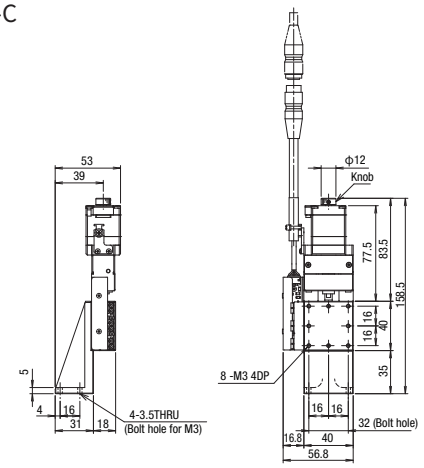

PZG413T-R□-C

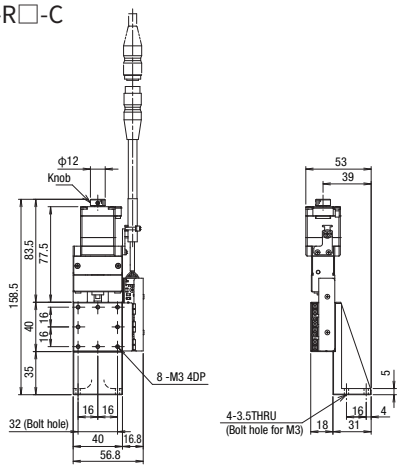

PZG413T-L□-C4

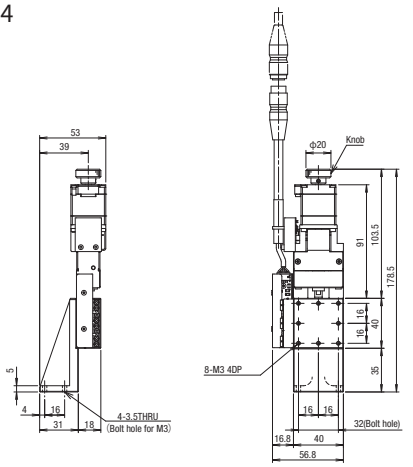

PZG413T-R□-C4

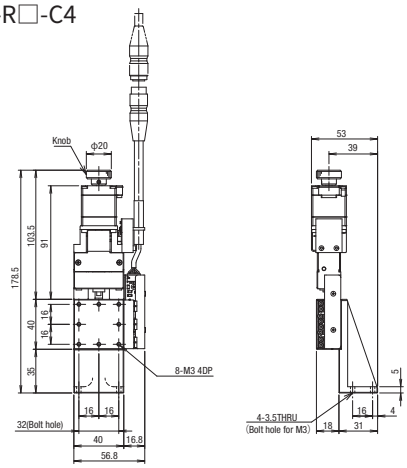

PZG413M-L□-C

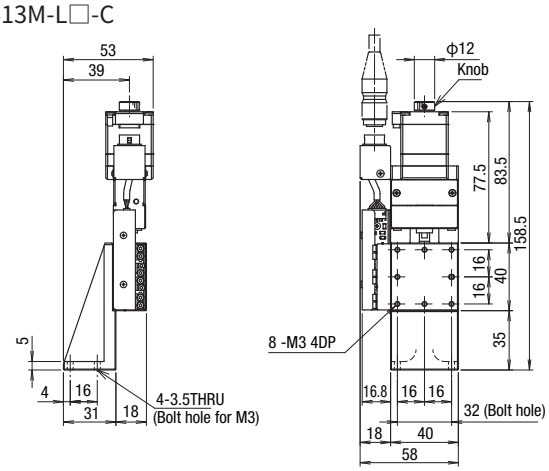

PZG413M-R□-C

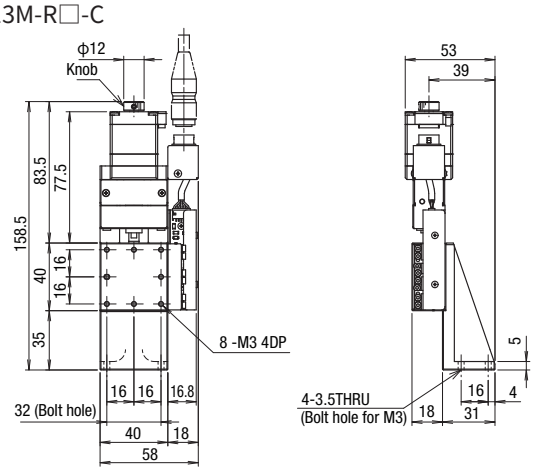

PZG413M-L□-C4

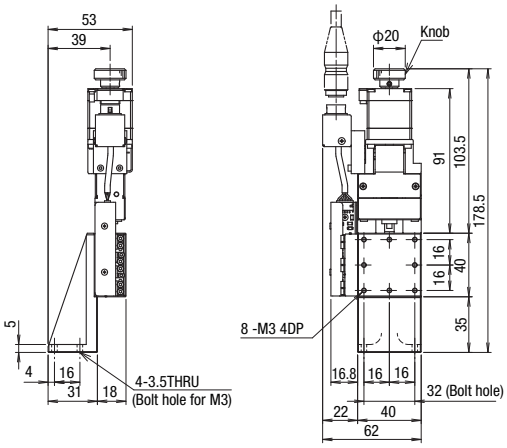

PZG413M-R□-C4

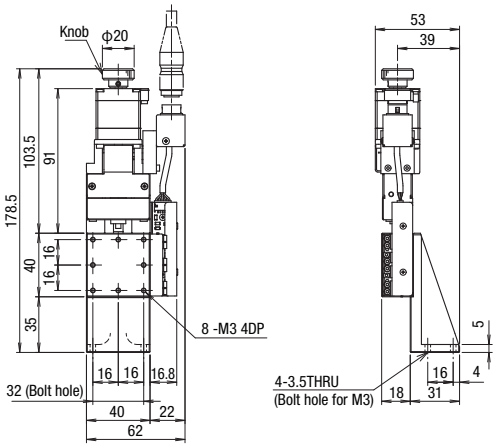

外型尺寸圖

PZG513T-L□-C

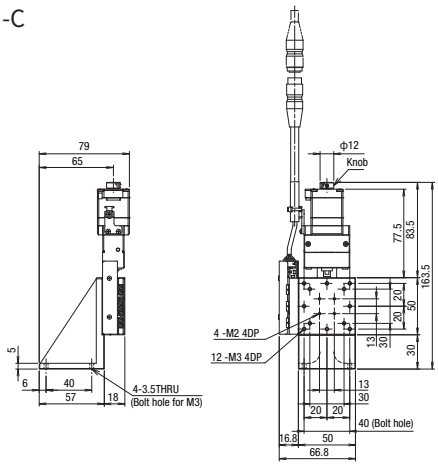

PZG513T-R□-C

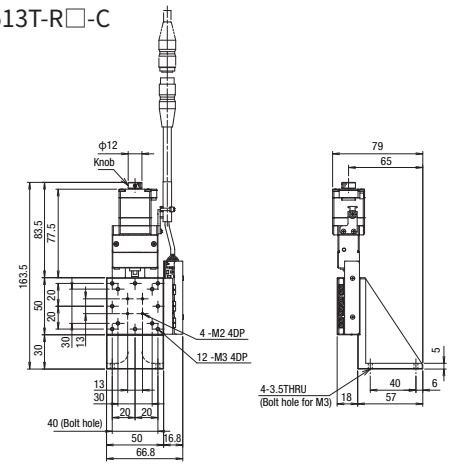

PZG513T-L□-C4

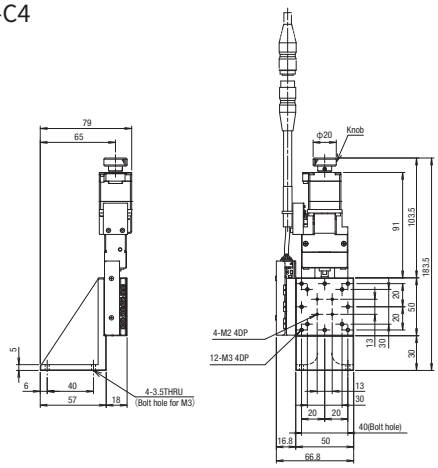

PZG513T-R□-C4

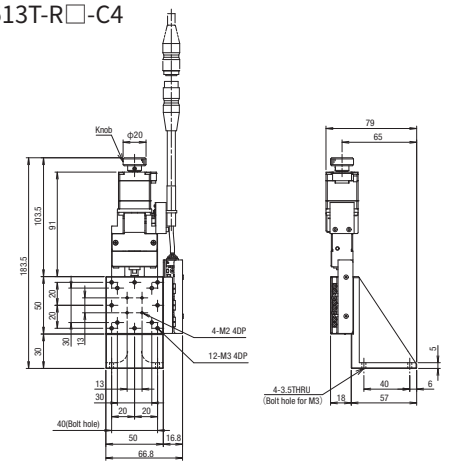

PZG513M-L□-C

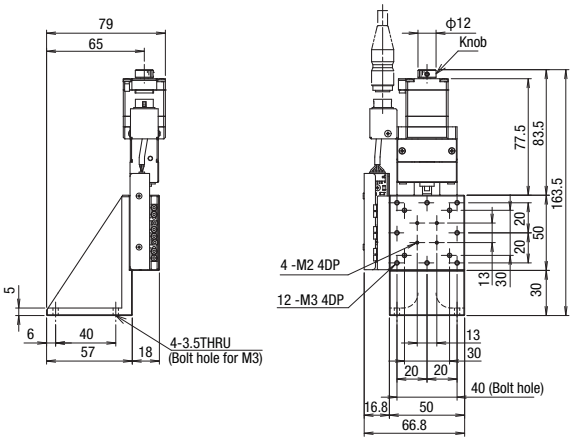

PZG513M-R□-C

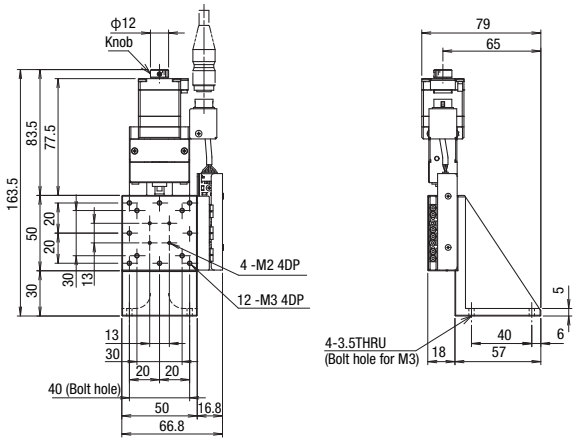

PZG513M-L□-C4

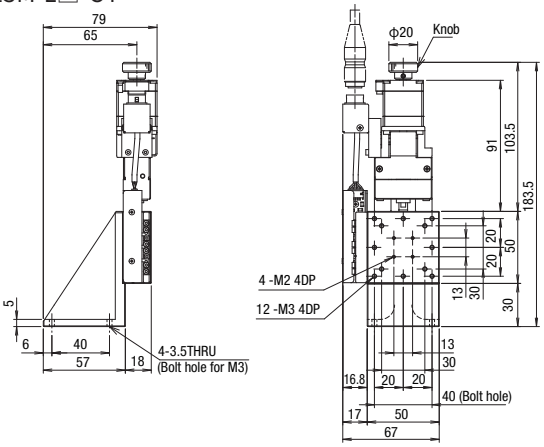

PZG513M-R□-C4

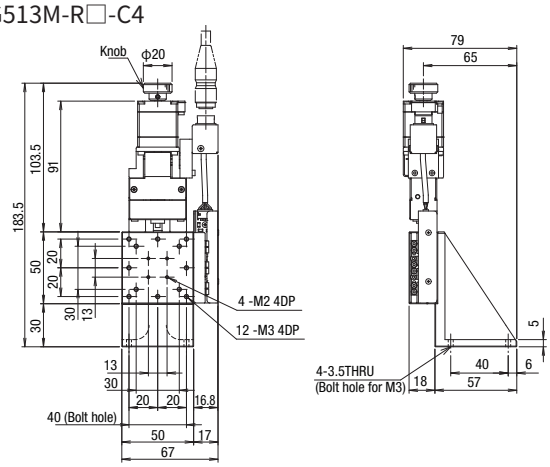

New

Z軸直線滾珠導軌: PZG615/PZG715

外型尺寸圖

PZG615T-L□-C

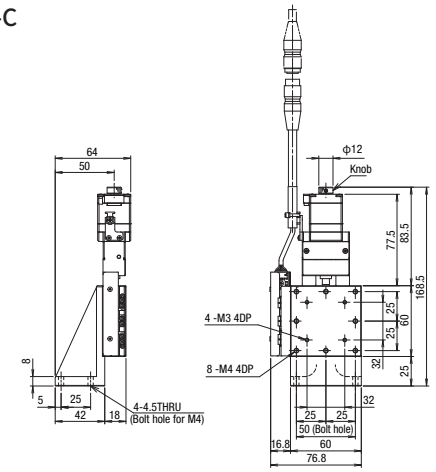

PZG615T-R□-C

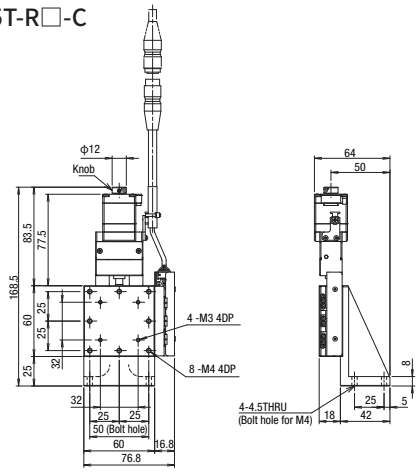

PZG615T-L□-C4

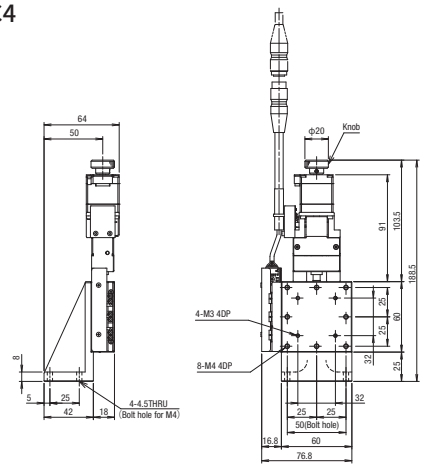

PZG615T-R□-C4

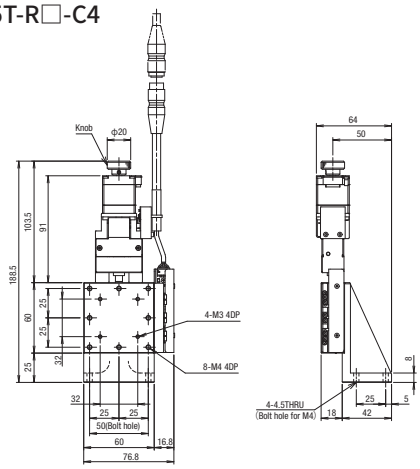

PZG615M-L□-C

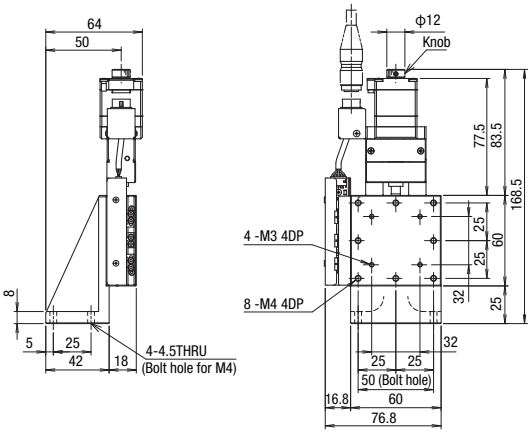

PZG615M-R□-C

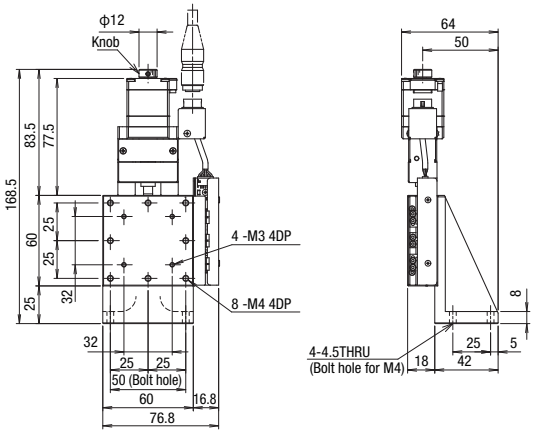

PZG615M-L□-C4

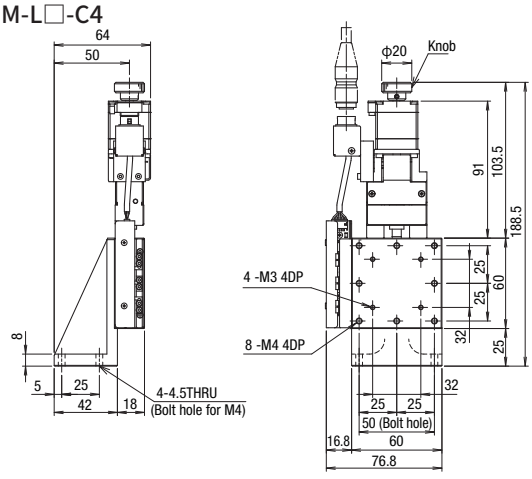

PZG615M-R□-C4

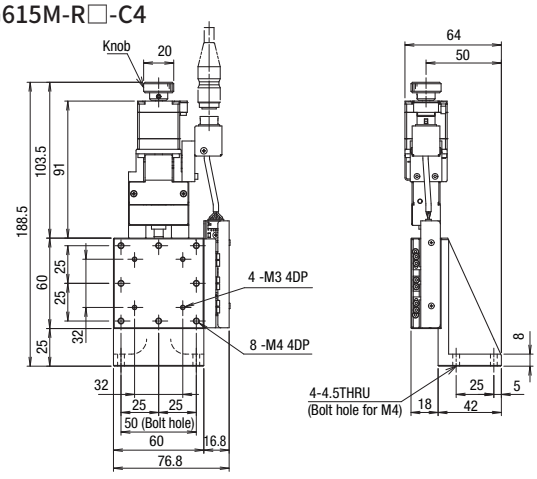

外型尺寸圖

PZG715T-L□-C

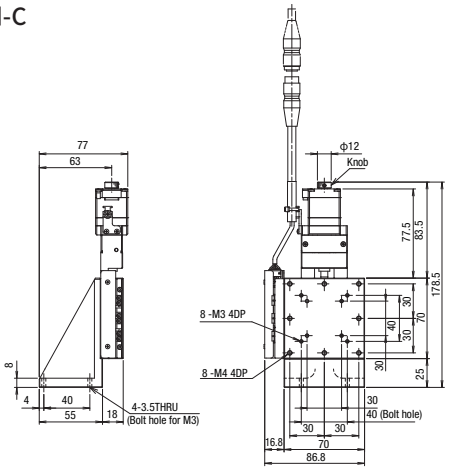

PZG715T-R□-C

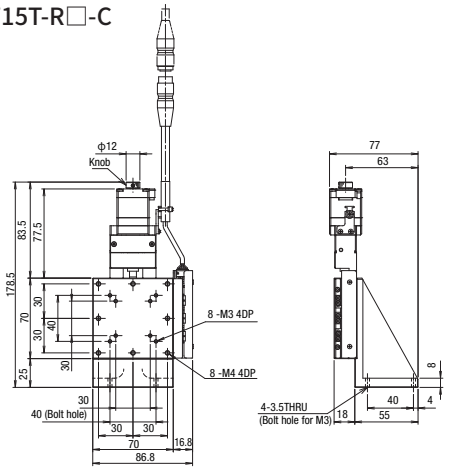

PZG715T-L□-C4

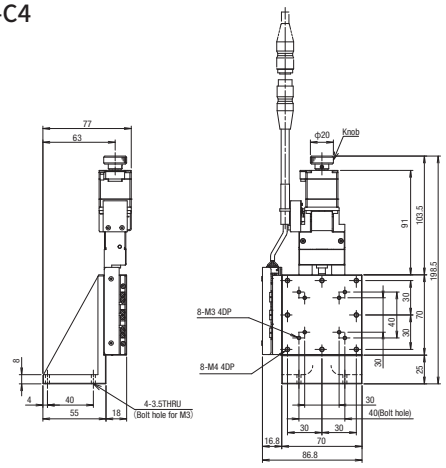

PZG715T-R□-C4

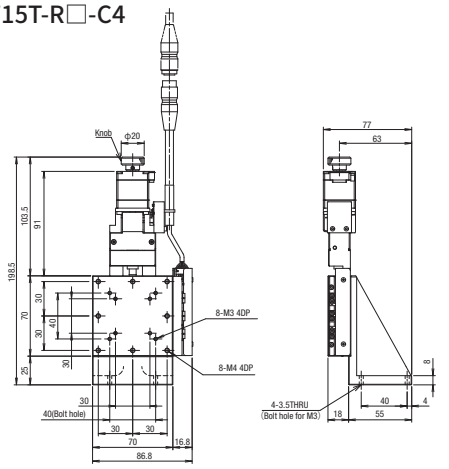

PZG715M-L□-C

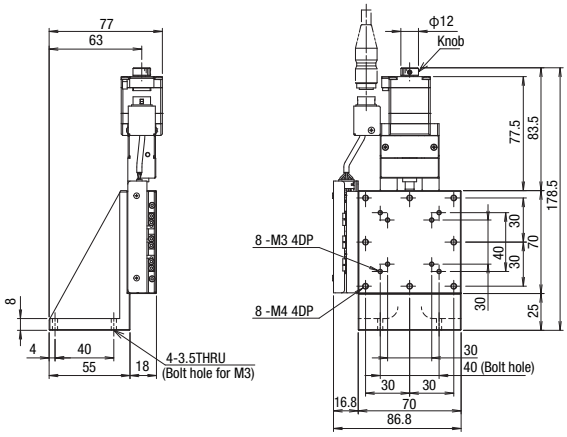

PZG715M-R□-C

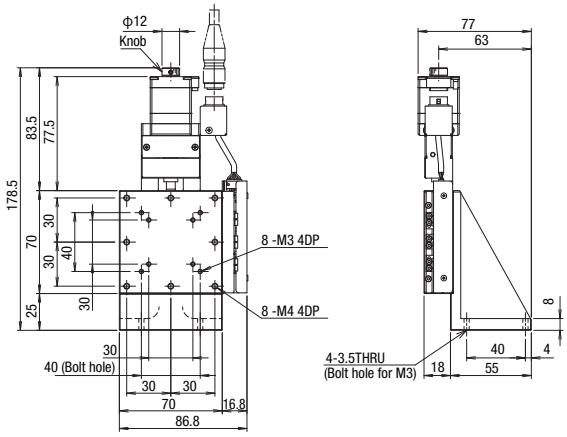

PZG715M-L□-C4

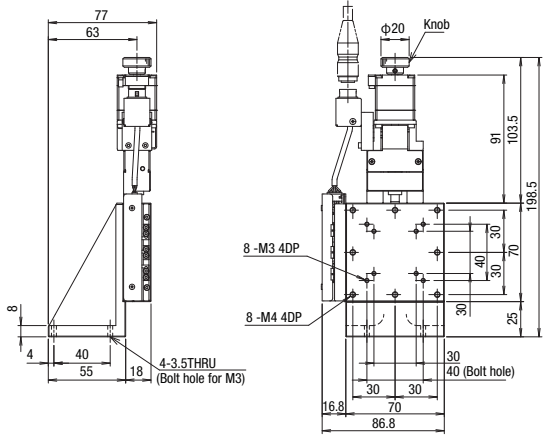

PZG715M-R□-C4

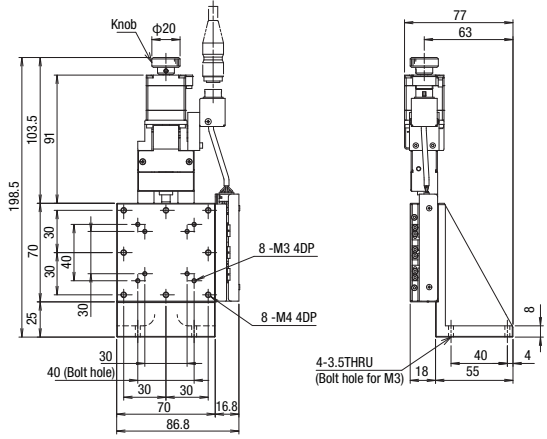

XYZ軸直線滾珠導軌: PMZG413/PMZG513/PMZG615/PMZG715

RoHS

PMZG413T-LA-C

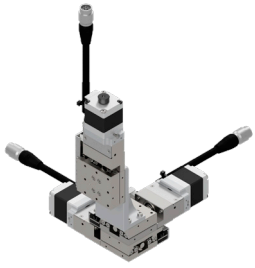

PMZG413T-LA-C4

PMZG413M-LA-C

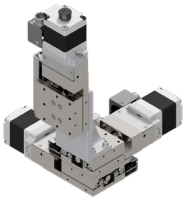

PMZG413M-LA-C4

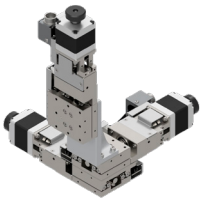

※商品圖片僅供參考。
※隨附專用六角扳手，用於固定 XY 下軸。

PMZG 413 M - L A - C □ □

1 2 3 4 5 5 6 6 7 7

▶電纜，專用定位銷 P.1-207～
▶電氣規格 P.1-PG-041～

1 滑台面尺寸/移動量

代碼	尺寸	移動量
413	□40mm	13mm
513	□50mm	
615	□60mm	15mm
715	□70mm	

2 連接頭規格

代碼	規格	適用馬達				
M	Panel Mount	C	D	E	T	
T	Pigtail	C	D	E	T	
	無公共連接器	MA	MB	PA	ZA	UA

M	Panel Mount	
T	Pigtail 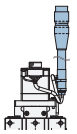	無公共連接器 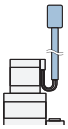

*無公共連接器：這是一種馬達電纜和感應器電纜未整合到公共連接器中的規格。

3 感應器遮蓋

L	X軸L、Y軸R、Z軸L
R	X軸R、Y軸L、Z軸R 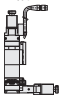

*馬達代碼：UA的Y軸將反轉。

4 感應器理論

A	全部N.C.
B	全部N.O.
C	極限為N.C. ORG1、ORG2為N.O.

*ORG2（狹縫原點感應器）僅在選擇 4 感應器規格時可用。

5 馬達選項

代碼	規格
C	標準（5相步進馬達）
D	高扭矩
E	高分辨率
T	2相步進馬達

*選擇T馬達時，不能使用本公司控制器(DS102/112)。

5 馬達選項

代碼	規格
MA	附電磁煞車(□42_100V)
MB	附電磁煞車(□42_200V)
PA	αSTEP (AR系列)
ZA	αSTEP (AZ系列)
UA	伺服馬達(J4)

6 6 新增感測器選項

代碼	規格	適用馬達								
		C	D	E	T	MA	MB	PA	ZA	UA
無記號	3感應器（CWLS・ORG1・CCWLS）	●	●	●	●	●	●	●	●	●
4	4感應器（CWLS・ORG1・CCWLS・ORG2）	●	●	●		●	●			

7 纜線選項

代碼	規格	電纜款型	2相用電纜款型
無記號	無電纜（標準）	—	—
A	2m	D214-2-2E	—
B	2m單側散線	D214-2-2EK	DS1-2C-2-2EK
C	4m	D214-2-4E	—
D	4m單側散線	D214-2-4EK	DS1-2C-2-4EK
E	僅聯接頭（無電纜）	—	—
F	可撓式電纜2m	D214-2-2R	—
G	可撓式電纜2m單側散線	D214-2-2RK	DS1-2C-2-2RK
H	可撓式電纜4m	D214-2-4R	—
J	可撓式電纜4m單側散線	D214-2-4RK	DS1-2C-2-4RK

*玫瑰的一端位於舞台對面。
*T（2相步進）僅相容於一端鬆脫（B、D、G、J）。
*對於 4 感應器，僅代碼：空白（無電纜）選項可用。
*4感應器時，指定4感應器對應電纜（P1-PG-045，P.1-207～）。

7 纜線選項（馬達：MA・MB・PA・ZA・UA用）

代碼	規格
無記號	感測器連接線 2m單邊散線
3	感測器連接線 3m單邊散線
5	感測器連接線 5m單邊散線
3A	驅動器（放大器）/纜線套組 3m
5A	驅動器（放大器）/纜線套組 5m

對應表 馬達・驅動器(放大器)/電纜線組合

代碼	驅動器（放大器）電纜	無記號	3	5	3A			5A		
	馬達	MA・MB/PA・ZA/UA			MA・MB	PA・ZA	UA	MA・MB	PA・ZA	UA
電纜	感應器	2m	3m	5m	3m			5m		
	馬達	無			3m			5m		
	帶電磁制動				3m	—	—	5m	—	—
	編碼器				—	—	3m	—	—	5m
驅動器（放大器）		無			有					

選擇例

規格	尺寸:□40 移動量:13mm	+	連接頭規格 T:Pigtail	+	感應器遮蓋 L	+	感應器理論 A:全部N.C.	+	馬達選項 C：標準	+	新增感測器選項 無記號:3感應器	→
	PMZG413		PMZG413**T**		PMZG413T-**L**		PMZG413T-L**A**		PMZG413T-LA-**C**		PMZG413T-LA-C	

+ 纜線選項 A:2m → PMZG413T-LA-C**A**

▷ PMZG413T-LA-CA

規格

SPEC						
款型			PMZG413□-LA-C	PMZG513□-LA-C	PMZG615□-LA-C	PMZG715□-LA-C
(左右相反)			PMZG413□-RA-C	PMZG513□-RA-C	PMZG615□-RA-C	PMZG715□-RA-C
機械規格	移動量		13mm		15mm	
	滑台面尺寸		40×40mm	50×50mm	60×60mm	70×70mm
	進給(滾珠絲桿)		φ6導程1			
	導軌		直線滾珠導軌			
	主材質一表面處理					
	本身重量	Pigtail	1.58kg	1.99kg	2.37kg	2.84kg
		Panel Mount	1.55kg	1.96kg	2.34kg	2.81kg
精度規格	分辨率 (脈衝)		2μm (Full) /1μm (Half)			
	MAX速度		10mm/sec			
	耐荷重		5kgf【49N】			
	直角度		5μm以內/全行程			
感應器	極限感應器		有			
	原點感應器(ORG1)		有			
	狹縫原點感應器(ORG2)		-*4 當選擇感測器選項時：有			
附屬螺絲(六角帶孔螺釘)			M3−8 4個		M4−8 4個	

單軸精度規格	單方向定位精度	6μm以內
	反復定位精度	±0.5μm以內
	空轉	1μm以內
	背隙	0.5μm以內
	真直度	1μm以內
	仰俯/橫擺	15”以內/10”以內

※ 配置因馬達不同會有變化。

分辨率・MAX速度・自重

馬達代碼			C		D		E		T	
類型			標準		高扭矩		高分辨率		2相步進馬達	
馬達款型※1	3傳感器		C005C-90215P-1		PK525HPB-C1		PK523HPMB-C1		SJA28N32-0674B-01	
	4傳感器		PK523HPB-C15		PK525HPB		PK523HPMB		—	
步級角度			0.72°				0.36°		1.8°	
分辨率	Full/Half		2μm/1μm				1μm/0.5μm		5μm/2.5μm	
	微步進(1/20分割時)		0.1μm				0.05μm		—	
MAX速度			10mm/sec		30mm/sec		25mm/sec		10mm/sec	
本身重量	感應器		3傳感器	4傳感器	3傳感器	4傳感器	3傳感器	4傳感器	3傳感器	4傳感器
	PMZG413	Pigtail	1.58kg	1.70kg	1.85kg	1.97kg	1.58kg	1.70kg	1.58kg	—
		Panel Mount	1.55kg	1.67kg	1.82kg	1.94kg	1.55kg	1.67kg	1.55kg	—
	PMZG513	Pigtail	1.99kg	2.11kg	2.26kg	2.38kg	1.99kg	2.11kg	1.99kg	—
		Panel Mount	1.96kg	2.08kg	2.23kg	2.35kg	1.96kg	2.08kg	1.96kg	—
	PMZG615	Pigtail	2.37kg	2.49kg	2.64kg	2.76kg	2.37kg	2.49kg	2.37kg	—
		Panel Mount	2.34kg	2.46kg	2.61kg	2.73kg	2.34kg	2.46kg	2.34kg	—
	PMZG715	Pigtail	2.84kg	2.96kg	3.11kg	3.23kg	2.84kg	2.96kg	2.84kg	—
		Panel Mount	2.81kg	2.93kg	3.08kg	3.20kg	2.81kg	2.93kg	2.81kg	—

馬達代碼			MA・MB		PA		ZA		UA	
類型			附電磁煞車□42mm		αSTEP (AR)		αSTEP (AZ)		伺服馬達(J4)	
馬達款型※1	3傳感器		PKE545MC-A1		ARM24SAK		AZM24AK		HG-KR053	
	4傳感器				—		—		—	
步級角度			0.72°		—		—		—	
分辨率	Full/Half		2μm/1μm		1μm(1000P/R設定時)		1μm(1000P/R設定時)		22位編碼器 (4194304P/R)	
	微步進(1/20分割時)		0.1μm							
MAX速度			20mm/sec		35mm/sec		40mm/sec		50mm/sec	
本身重量	感應器		3傳感器	4傳感器	3傳感器	4傳感器	3傳感器	4傳感器	3傳感器	4傳感器
	PMZG413	聯接頭	2.81kg	3.08kg	1.70kg	—	1.70kg	—	2.60kg	—
	PMZG513	聯接頭	3.22kg	3.49kg	2.11kg	—	2.11kg	—	3.01kg	—
	PMZG615	聯接頭	3.60kg	3.87kg	2.49kg	—	2.49kg	—	3.39kg	—
	PMZG715	聯接頭	4.07kg	4.34kg	2.96kg	—	2.96kg	—	3.86kg	—

※1 款型為駿河精機獨創管理型式
※2 若是建構絕對型系統的話，放大器需要搭載電池。

New

XYZ軸直線滾珠導軌: PMZG413/PMZG513

外型尺寸圖

PMZG413T-L□-C

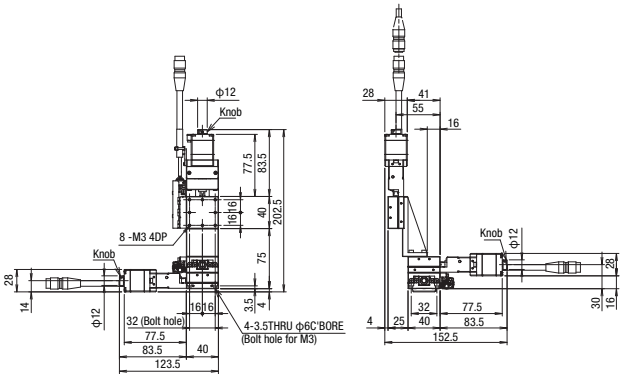

PMZG413T-R□-C

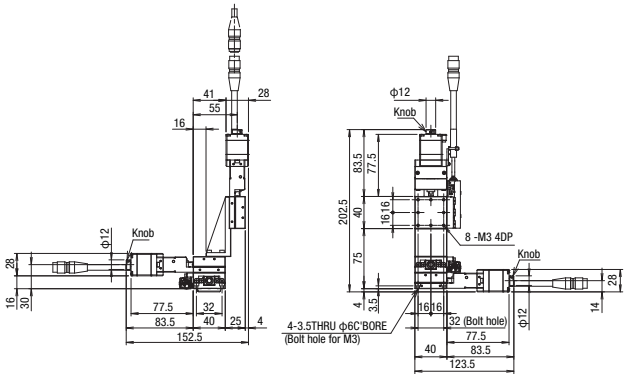

PMZG413T-L□-C4

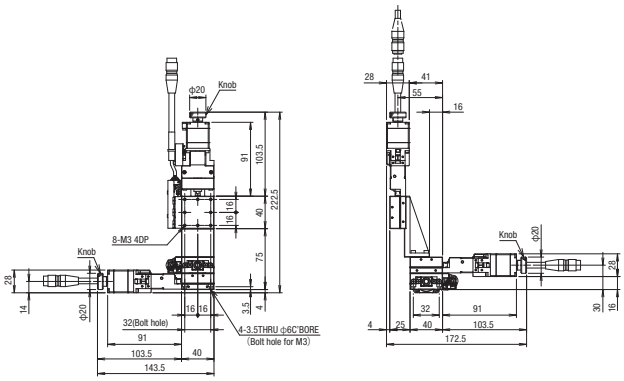

PMZG413T-R□-C4

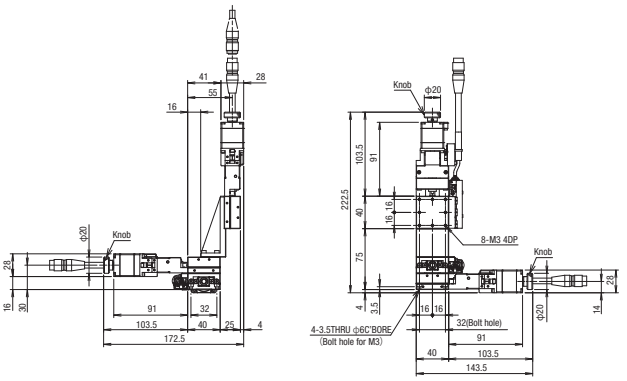

PMZG413M-L□-C

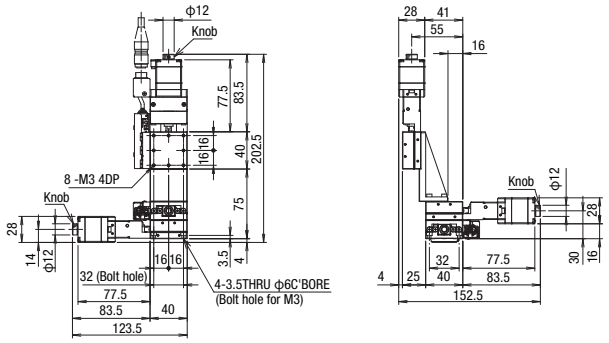

PMZG413M-R□-C

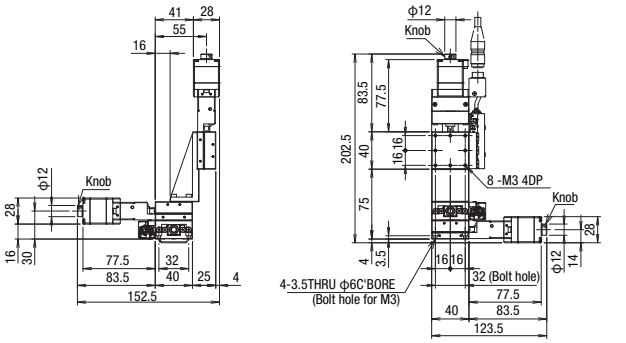

PMZG413M-L□-C4

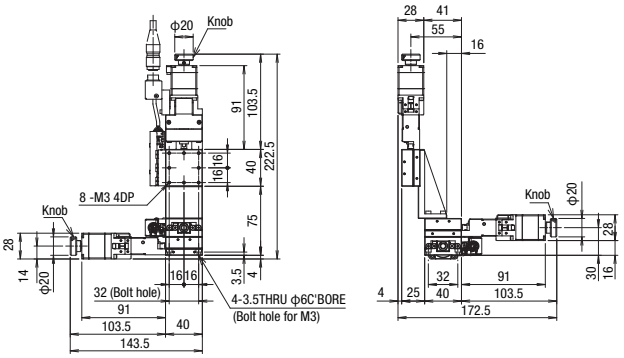

PMZG413M-R□-C4

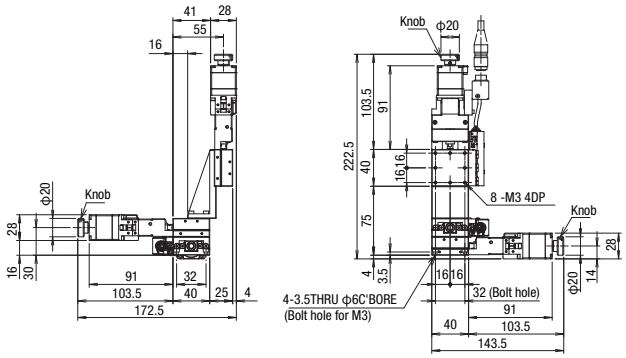

外型尺寸圖

PMZG513T-L□-C

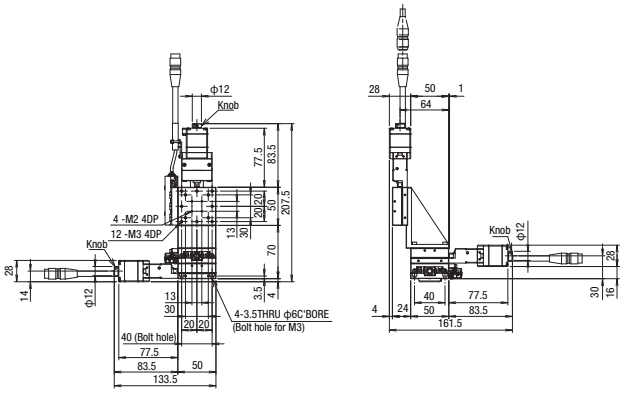

PMZG513T-R□-C

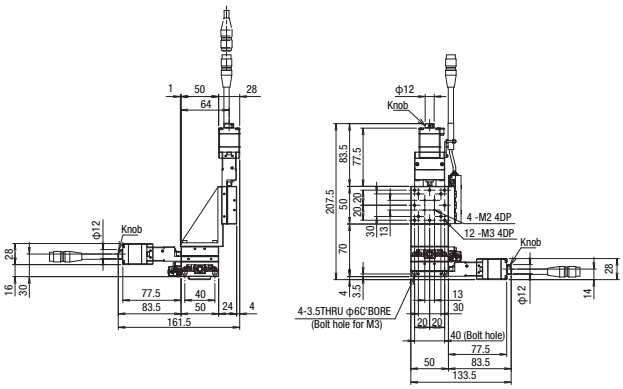

PMZG513T-L□-C4

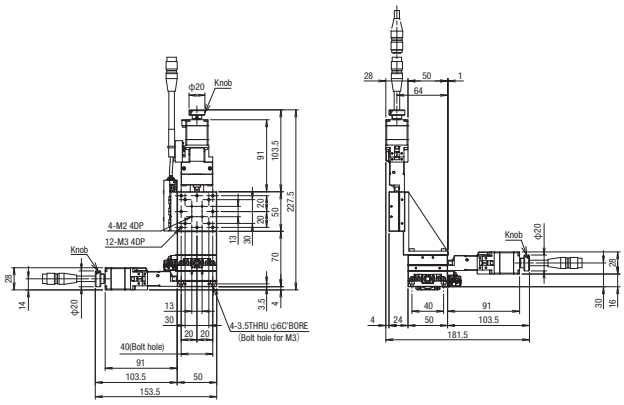

PMZG513T-R□-C4

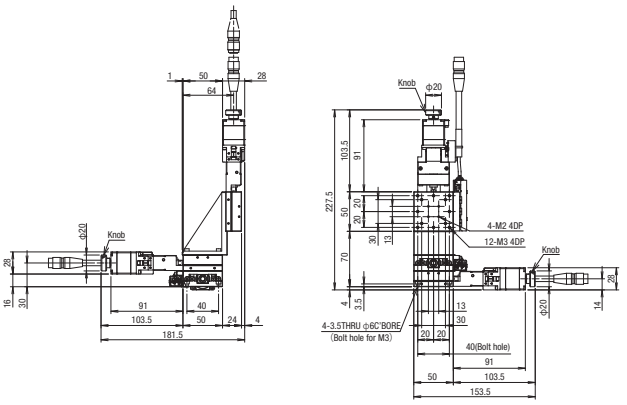

PMZG513M-L□-C

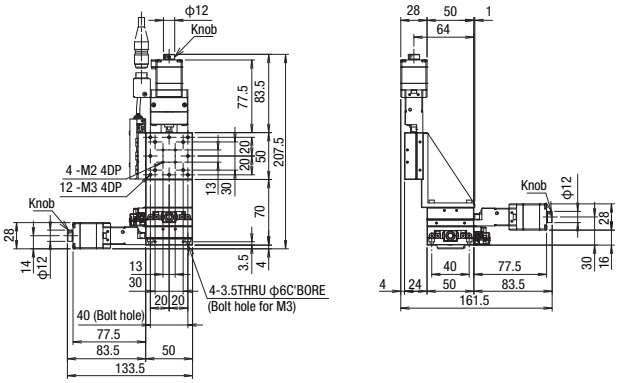

PMZG513M-R□-C

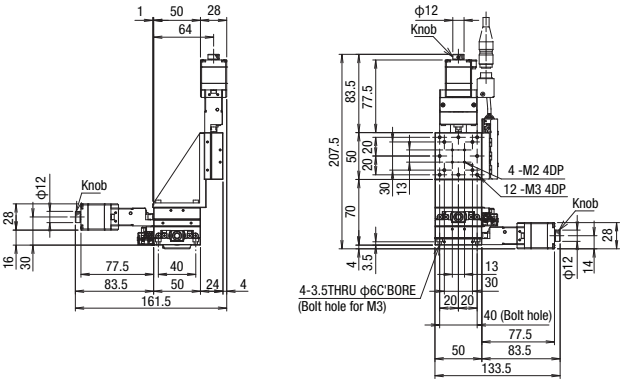

PMZG513M-L□-C4

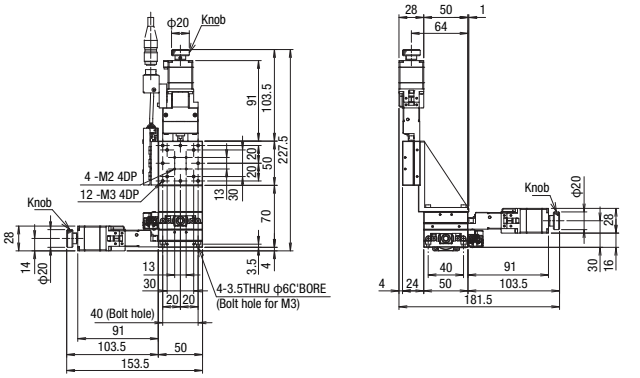

PMZG513M-R□-C4

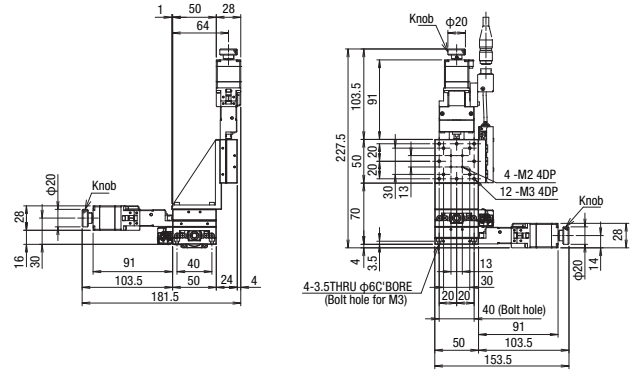

New

XYZ軸直線滾珠導軌: PMZG615/PMZG715

外型尺寸圖

PMZG615T-L□-C

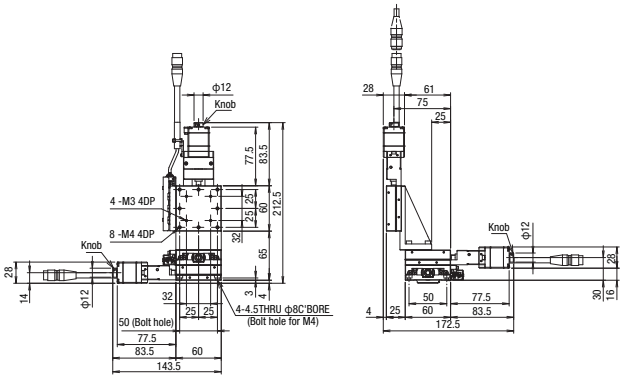

PMZG615T-R□-C

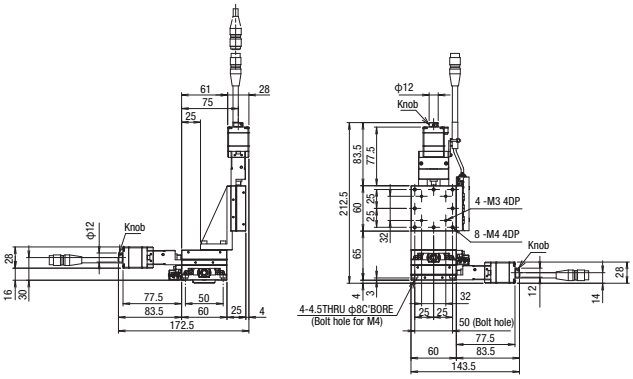

PMZG615T-L□-C4

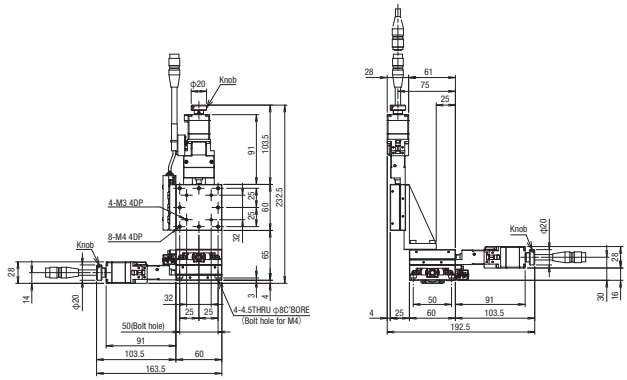

PMZG615T-R□-C4

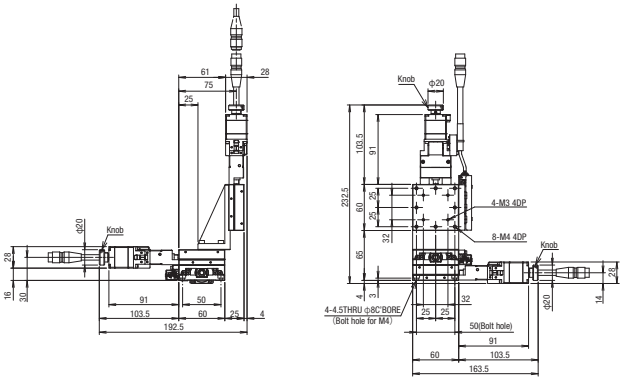

PMZG615M-L□-C

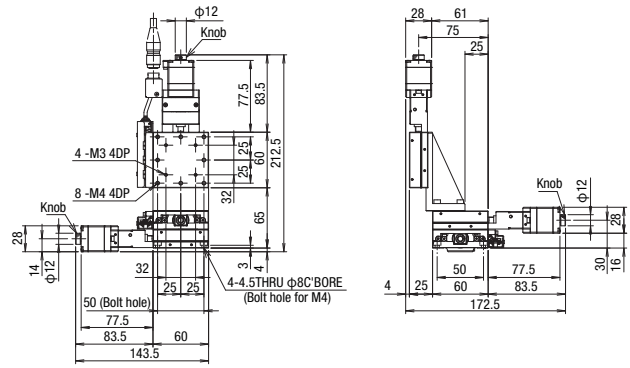

PMZG615M-R□-C

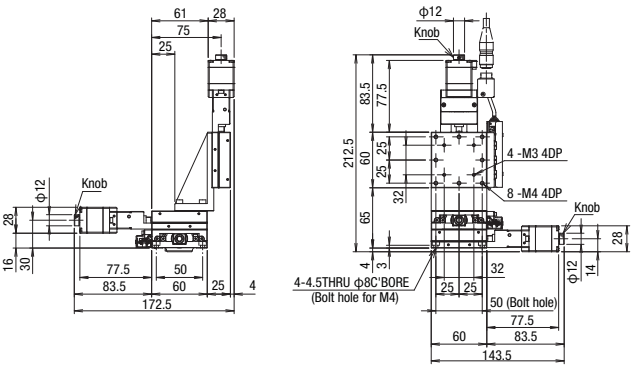

PMZG615M-L□-C4

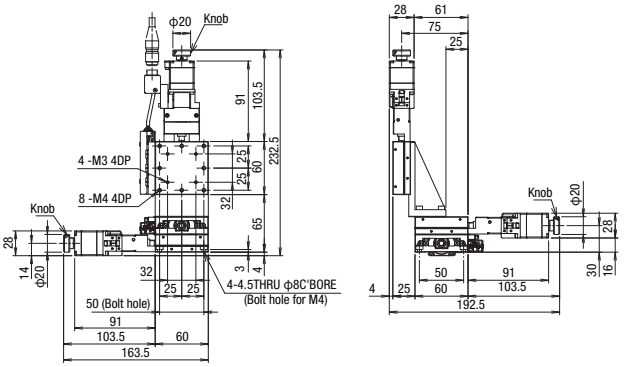

PMZG615M-R□-C4

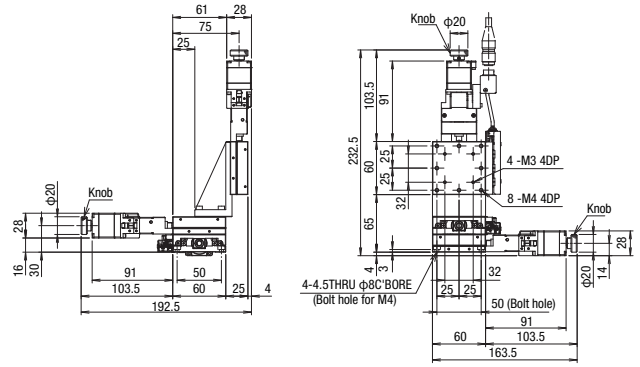

外型尺寸圖

PMZG715T-L□-C

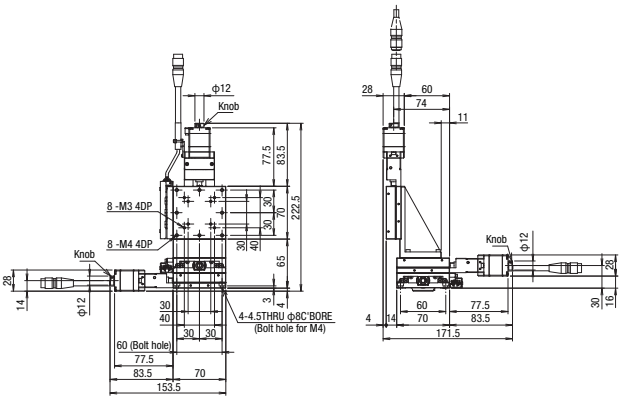

PMZG715T-R□-C

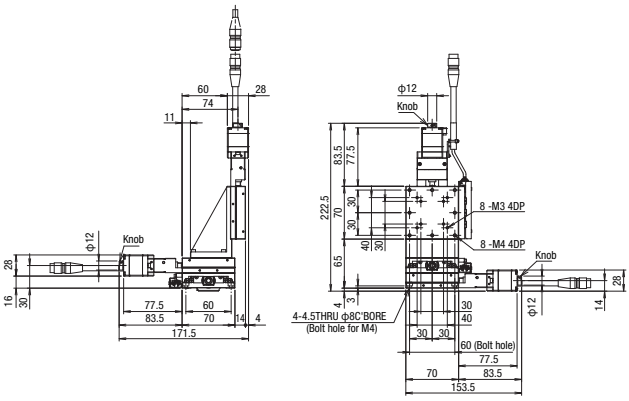

PMZG715T-L□-C4

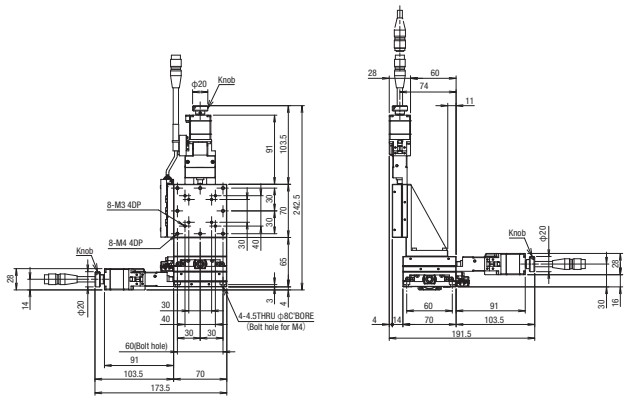

PMZG715T-R□-C4

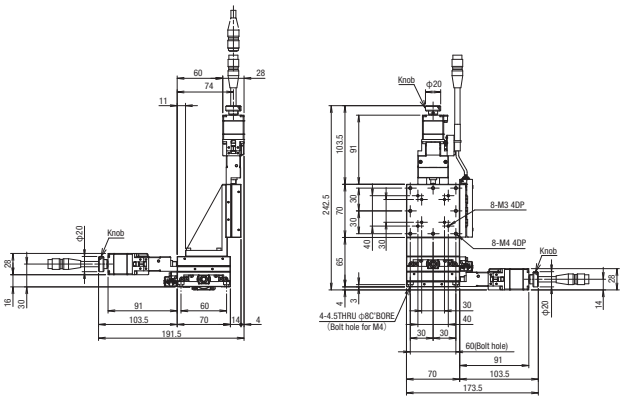

PMZG715M-L□-C

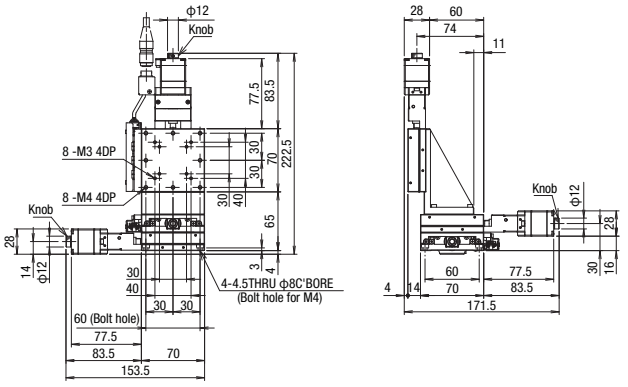

PMZG715M-R□-C

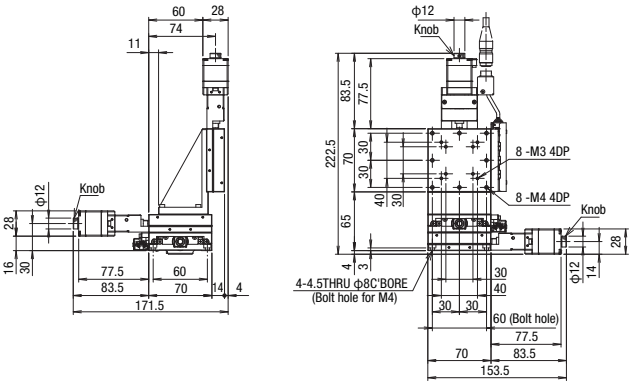

PMZG715M-L□-C4

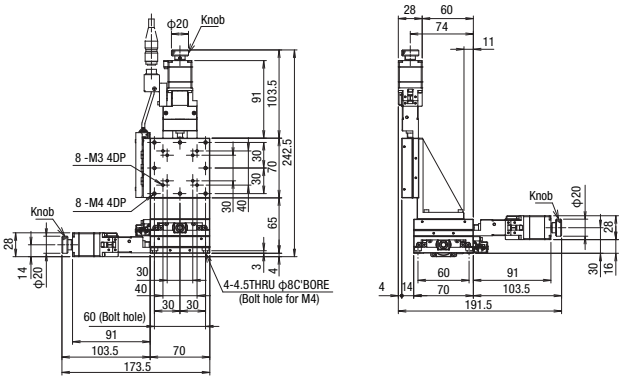

PMZG715M-R□-C4

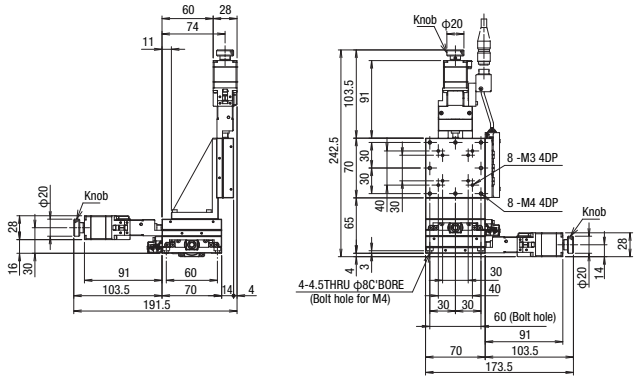

New

電氣規格:PG系列

馬達規格

馬達代碼				C		D		E		T
滑台款型(※1)				PG3傳感器	PG4傳感器	PG3傳感器	PG4傳感器	PG3傳感器	PG4傳感器	PG3傳感器
馬達規格(※2)	類型			5相步進馬達 (0.75A/相)						2相步進馬達 (0.67A/相)
	特徵			標準		高扭矩		高分辨率		—
	款型 (※3)			C005C-90215P-1	PK523HPB-C15	PK525HPB-C1	PK525HPB	PK523HPMB-C1	PK523HPMB	SJA28N32-0674B-01
	步級角度			0.72°				0.36°		1.8°
	分辨率	Full/Half		2μm/1μm				1μm/0.5μm		5μm/2.5μm
		微步進(1/20分割時)		0.1μm				0.05μm		—
	電磁制動			—						
	製造商			東方馬達株式會社						駿河精機
	重量			0.11kg		0.2kg		0.11kg		0.11kg
	馬達尺寸		□尺碼	□28mm						
			L尺碼	37mm	42mm	56.5mm	61.5mm	37mm	42mm	37mm
	激磁最大靜止轉矩			0.048N・m		0.073N・m		0.038N・m		0.059N・m
	驅動器款型			CVD507-K-A9						—
	驅動器輸入電源			DC24V±10%　1.4A(MAX)						—
	附電磁煞車部電源輸入			—						
聯接頭	馬達	Pigtail	馬達	HR10A-10J-12P(73)(HRS)						HR10A-10J-10P(73)(HRS)
			帶電磁制動	—						
		Panel Mount	馬達	HR10A-10R-12P(73)(HRS)						HR10A-10R-10P(73)(HRS)
			帶電磁制動	—						
		接收側款型	馬達	HR10A-10P-12S(73)(HRS)						HR10A-10P-10S(73)(HRS)
			帶電磁制動	—						
	感應器	Pigtail	CW極限感應器	HR10A-10J-12P(73)(HRS)						HR10A-10J-10P(73)(HRS)
			原點感應器(ORG1)							
			狹縫原點(ORG2)	—	同上	—	同上	—	同上	—
		Panel Mount	CW極限感應器	HR10A-10R-12P(73)(HRS)						HR10A-10R-10P(73)(HRS)
			原點感應器(ORG1)							
			狹縫原點(ORG2)	—	同上	—	同上	—	同上	—
		接收側款型	CW極限	HR10A-10P-12S(73)(HRS)						HR10A-10P-10S(73)(HRS)
			原點感應器(ORG1)							
			狹縫原點(ORG2)	—	同上	—	同上	—	同上	—
感應器基板	極限感應器			有	有	有	有	有	有	有
	原點感應器(ORG1)			有	有	有	有	有	有	有
	狹縫原點感應器(ORG2)			—	有	—	有	—	有	—
	感應器			光電素子　EE-SX4320(歐姆龍株式會社)						
	電源電壓			DC5～24V±5%						
	消耗電流			合計60mA以下(4感應器合計100mA以下)						
	控制輸出			NPN集電極開路輸出　DC30V以下 10mA以下						
	輸出理論			感應器理論A	檢出時：輸出電晶體OFF(非導通)					
				感應器理論B	檢出時：輸出電晶體ON(導通)					
				感應器理論C	極限檢出時：輸出電晶體OFF(非導通) 原點檢出時：輸出電晶體ON(導通)					

※1 XY, Z, XYZ電氣規格相同。 ※2　馬達單體性能詳情見▶ P.1-213～ ※3　款型為駿河精機獨創管理型式

針排列・結線圖

C・D・E　馬達/感應器通用

【滑台結線圖】
Panel Mount規格:接收款型
：HR10A-10J-12P(73) (HRS)
Panel Mount規格:接收款型
：HR10A-10R-12P(73) (HRS)

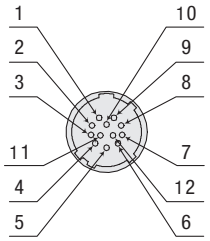

【結線圖 (3傳感器)】

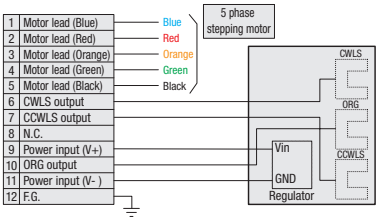

【結線圖 (4傳感器)】

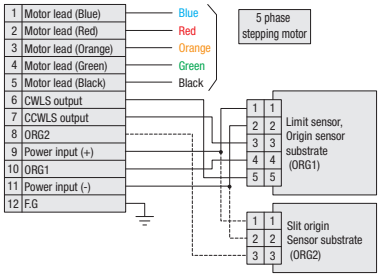

T　馬達/感應器通用

【滑台結線圖】
Panel Mount規格:接收款型
：HR10A-10J-10P(73) (HRS)
Panel Mount規格:接收款型
：HR10A-10R-10P(73) (HRS)

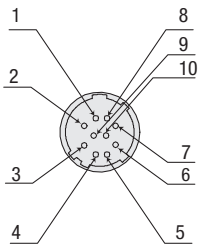

【結線圖 (3傳感器)】*4 不支援感測器

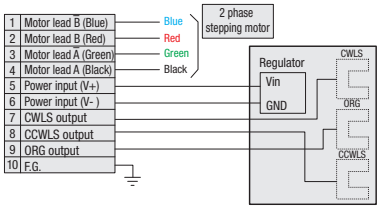

※ 電纜 ▶ P.1-207~

馬達・電氣規格(帶電磁制動)

馬達代碼				MA		MB	
滑台款型(※1)				PG3傳感器	PG4傳感器	PG3傳感器	PG4傳感器
馬達規格(※2)	類型			5相步進馬達 (0.35A/相)			
	特徵			□42mm帶電磁制動			
	款型 (※3)			PKE545MC-A1			
	步級角度			0.72°			
	分辨率	Full/Half		2μm/1μm			
		微步進(1/20分割時)		0.1μm			
	電磁制動			有			
	製造商			東方馬達株式會社			
	重量			0.52kg			
	馬達尺寸		□尺碼	□42mm			
			L尺碼	75mm			
	激磁最大靜止轉矩			0.27N・m			
	驅動器款型			RKSD503M-A		RKSD503M-C	
	驅動器輸入電源			單相AC100-120V 50/60Hz		單相AC200-240V 50/60Hz	
	附電磁煞車部電源輸入			DC24V±5% 0.08A			
聯接頭	馬達	款型	馬達	5557-06R-210(MOLEX)			
			帶電磁制動	5557-02R-210(MOLEX)			
		接收側款型	馬達	5559-06P-210(MOLEX)			
			帶電磁制動	5559-02P-210(MOLEX)			
	感應器	款型	CW極限感應器	S5B-ZR-SM4-TF (LF) (SN) (JST)			
			原點感應器(ORG1)				
			狹縫原點(ORG2)	—	PM-L25散線	—	PM-L25散線
		接收側款型	CW極限感應器	ZHR-5 (JST)			
			原點感應器(ORG1)				
			狹縫原點(ORG2)	—			
感應器基板	極限感應器			有	有	有	有
	原點感應器(ORG1)			有	有	有	有
	狹縫原點感應器(ORG2)			—	有	—	有
	感應器			光電素子 EE-SX4320(歐姆龍株式會社)			
	電源電壓			DC5～24V±5%			
	消耗電流			合計80mA以下			
	控制輸出			NPN集電極開路輸出 DC30V以下 10mA以下			
	輸出理論			感應器理論A	檢出時：輸出電晶體OFF(非導通)		
				感應器理論B	檢出時：輸出電晶體ON(導通)		
				感應器理論C	極限檢出時：輸出電晶體OFF(非導通) 原點檢出時：輸出電晶體ON(導通)		

※1 XY, Z, XYZ電氣規格相同。
※2 馬達單體性能詳情見▶P.1-213～
※3 款型為駿河精機獨創管理型式

針排列・結線圖

MA・MB

帶電磁制動

【接收方纜線】型式：CC030VPFB(3m)/CC050VPFB(5m)※固定用

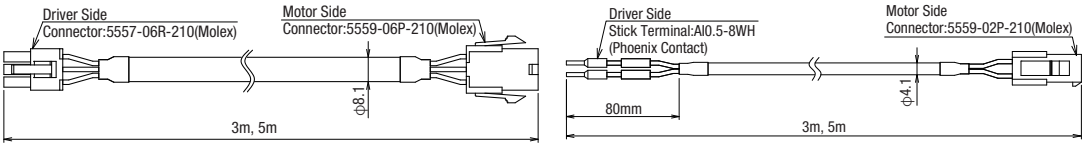

感應器

[Connector diagram(3 sensor)]

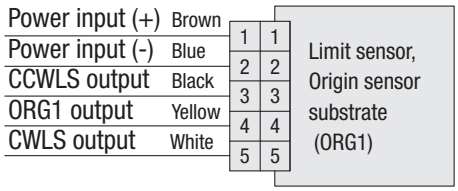

[Connector diagram (4sensor)]

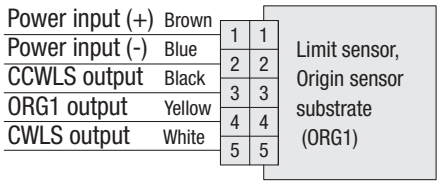

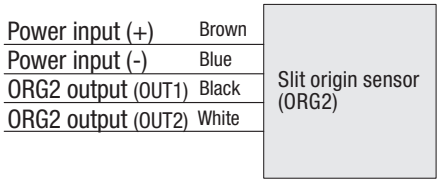

New

電氣規格:PG系列

馬達規格

馬達代碼				PA	ZA
滑台款型(※1)				PG3傳感器	
馬達規格(※2)	類型			αSTEP (AR系列)	αSTEP (AZ系列)
	特徵			防失步,增量式	防失步,絕對式
	款型 (※3)			ARM24SAK	AZM24AK
	電磁制動			—	
	製造商			東方馬達株式會社	
	步級角度			0.36°(1000P/R設定時)	
	重量			0.15kg	
	馬達尺寸	□尺碼		□28mm	
		L尺碼		45mm	54.5mm
	激磁最大靜止轉矩			0.055N・m	0.095N・m
	驅動器款型			AZD-K	AZD-K
	驅動器輸入電源			DC24V±10%	DC24V±5%
	附電磁煞車部電源輸入			—	
聯接頭	馬達	款型		43025-1000 (MOLEX)	DF62B-13EP-2。2C ((HRS)
		接收側款型		43020-1000 (MOLEX)	DF62C-13S-2。2C ((HRS)
	感應器	款型	極限感應器	S5B-ZR-SM4-TF (LF) (SN) (JST)	
			原點感應器(ORG1)		
			狹縫原點(ORG2)	—	
		接收側款型	極限感應器	ZHR-5 (JST)	
			原點感應器(ORG1)		
			狹縫原點(ORG2)	—	
感應器基板	極限感應器			有	有
	原點感應器(ORG1)			有	有
	狹縫原點感應器(ORG2)			—	—
	感應器			光電素子　EE-SX4320 (歐姆龍株式會社)	
	電源電壓			DC5～24V±5%	
	消耗電流			合計60mA以下	
	控制輸出			NPN集電極開路輸出　DC30V以下 10mA以下	
	輸出理論			傳感器邏輯選項A	檢出時：輸出電晶體OFF (非導通)
				傳感器邏輯選項B	檢出時：輸出電晶體ON (導通)
				傳感器邏輯選項C	極限檢出時：輸出電晶體OFF (非導通) 原點檢出時：輸出電晶體ON (導通)

※1 XY, Z, XYZ電氣規格相同。
※2 馬達單體性能詳情見▶P.1-213～
※3 款型為駿河精機獨創管理型式

針排列・結線圖

PA・ZA		PA	ZA
	馬達	【接收方纜線】型式：CC030VA2R2(3m)/CC050VA2R2(5m)※可動用	【接收方纜線】型式：CC030VZ2R2(3m)/CC050VZ2R2(5m)※可動用
	感應器	[Connector diagram(3 sensor)]	[Connector diagram(3 sensor)]

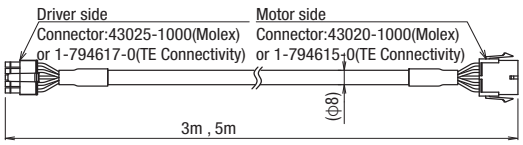

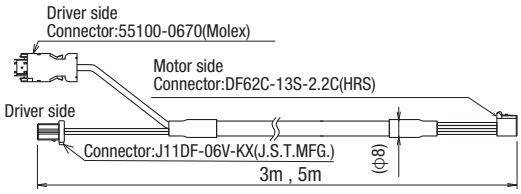

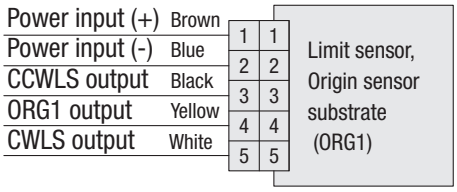

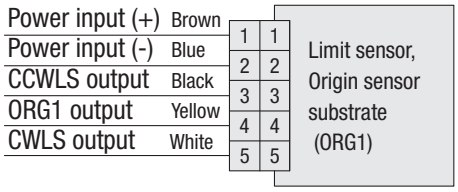

馬達・電氣規格(帶電磁製動器)

馬達代碼				UA
滑台款型(※1)				PG3傳感器
馬達規格(※2)	類型			伺服馬達_J4 (三菱電機)
	特徵			高速
	款型 (※3)			HG-KR053
	電磁制動			—
	製造商			三菱電機株式會社
	步級角度			絕對型・增量型共用
	重量			0.34kg
	馬達尺寸	□尺碼		□40mm
		L尺碼		66.4mm
	激磁最大靜止轉矩			0.56N・m
	驅動器款型			MR-J4-10A
	驅動器輸入電源			三相單相AC200-240V 50/60Hz
	附電磁煞車部電源輸入			—
聯接頭	馬達	款型	馬達	馬達: 製造商標準
			編碼器	
		接收側款型	馬達	JN4FT04SJ1-R (JAE)
			編碼器	1674320-1 (TEConnectivity)
	感應器	款型	極限感應器	S5B-ZR-SM4-TF (LF) (SN) (JST)
			原點感應器(ORG1)	
			狹縫原點(ORG2)	—
		接收側款型	極限感應器	ZHR-5 (JST)
			原點感應器(ORG1)	
			狹縫原點(ORG2)	—
感應器基板	極限感應器			有
	原點感應器			有
	狹縫原點感應器			—
	感應器			光電素子 EE-SX4320 (歐姆龍株式會社)
	電源電壓			DC5～24V±5%
	消耗電流			合計60mA以下
	控制輸出			NPN集電極開路輸出 DC30V以下 10mA以下
	輸出理論	傳感器邏輯選項A		檢出時：輸出電晶體OFF (非導通)
		傳感器邏輯選項B		檢出時：輸出電晶體ON (導通)
		傳感器邏輯選項C		極限檢出時：輸出電晶體OFF (非導通) 原點檢出時：輸出電晶體ON (導通)

※1 XY, Z, XYZ電氣規格相同。
※2 馬達單體性能詳情見▶P.1-213～
※3 款型為駿河精機獨創管理型式
※4 若是建構絕對型系統的話，放大器需要搭載電池。

針排列・結線圖

UA

馬達・編碼器

【接收方纜線】型式：SVPM-J3HF1-B-□-02S※可動用
※□：3 (3m)、5 (5m)

【接收方纜線】型式：SVEM-J3HF1-B-□※可動用
※□：3 (3m)、5 (5m)

[Motor Cable]

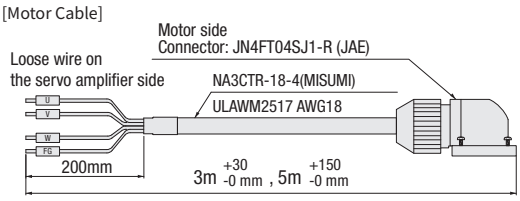

[Encoder Cable]

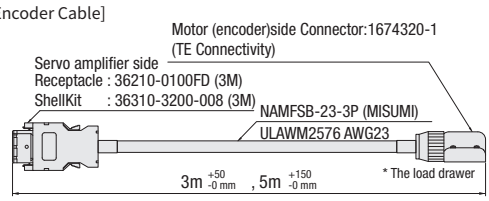

感應器

[Connector diagram(3 sensor)]

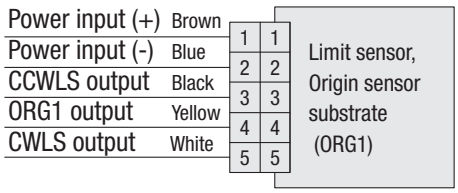

電氣規格:PG系列

時序圖

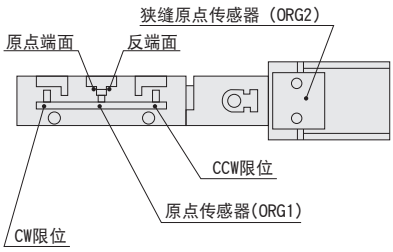

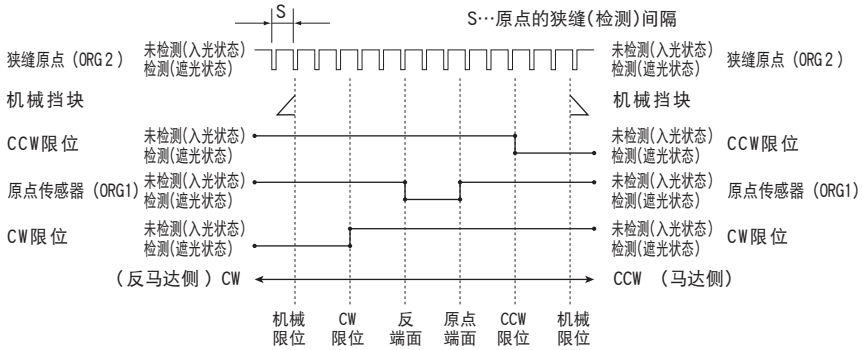

感應器
單位[mm]

CW方向 ◀——▶ CCW方向

	坐標基準	機械擋塊	CW極限	反端面	原點	CCW極限	機械擋塊
PG413,PG513	原點回歸	7.5	7	2	0	7	7.5
PG615,PG715	原點回歸	8.5	8	2	0	8	8.5
PG430,PG530	原點回歸	16	15.5	2	0	15.5	16
PG650,PG750	原點回歸	26	25.5	2	0	25.5	26

※原點回歸為使用DS102/DS112進行原點回歸類型3時。
※坐標為設計上的數值。實際可能發生±0.5mm左右尺碼誤差。

4與傳感器規格兼容
單位[mm]

CW方向 ◀——▶ CCW方向

	坐標基準	機械擋塊	CW極限	反端面	原點	CCW極限	機械擋塊
PG413,PG513	原點回歸	8.0	7.5	2	0	6.5	7.0
PG615,PG715	原點回歸	9.0	8.5	2	0	7.5	8.0
PG430,PG530	原點回歸	16.5	16.0	2	0	15.0	15.5
PG650,PG750	原點回歸	26.5	26.0	2	0	25.0	25.5
通用	狹縫原點(檢測)間隔S=1						

※原點回歸為使用DS102/DS112進行原點回歸類型3時。
※坐標為設計上的數值。實際可能發生±0.5mm左右尺碼誤差。

4傳感器規格標準化(PG)

■PG系列如下圖所示內藏有感應器。

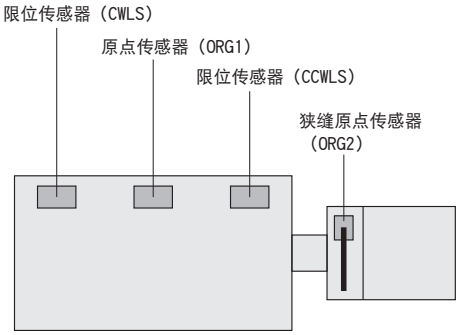

■使用此滑台的標準電纜(D214-2-2E)、接續我社控制器時的結線圖為以下。

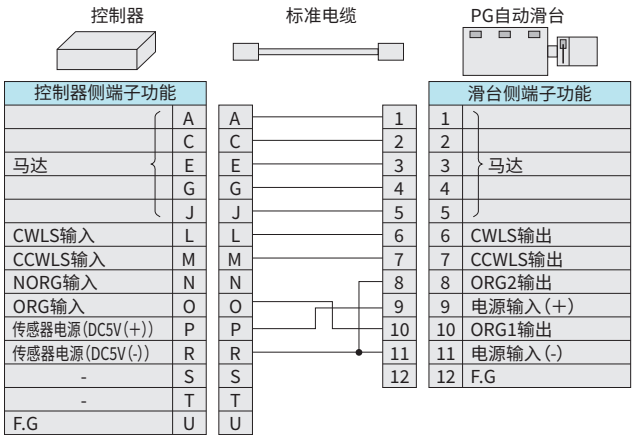

自動滑台側的CWLS(6號針)與CCWLS(7號針)為與通常一樣與控制器的CWLS(L號針)與CCWLS(M號針)聯接，自動滑台側ORG2輸出(8號針)為聯接DC5V(—)，ORG1輸出(10號針)為聯接ORG。 意即以此接線時ORG2的感應器無機能，僅ORG1的感應器作為原點信號被控制器識別。 其結果，與僅有3個感應器(CWLS、CCWLS、ORG)的自動滑台具有同樣機能，原點回歸方法亦需以不用狹縫原點感應器的方法進行。

●為您準備了狹縫原點感應器(ORG2)對應電纜！ ※詳情請見 ▶ P.1-207、209～

該系列內部標準裝備有4個感應器。 使用狹縫原點感應器(ORG2)、4感應器時，需要『4感應器對應電纜』。 此外，推薦原點回歸方法亦因型不同，敬請注意。
訂購的款型敬請選擇「電纜代碼：5(無電纜)」，指定4感應器對應電纜(▶ P.1-207～)。

PG系列推薦原點回歸方法

【类型3】沿CW方向进行检测，执行ORG信号的CW側缘(a点)的检测工序。

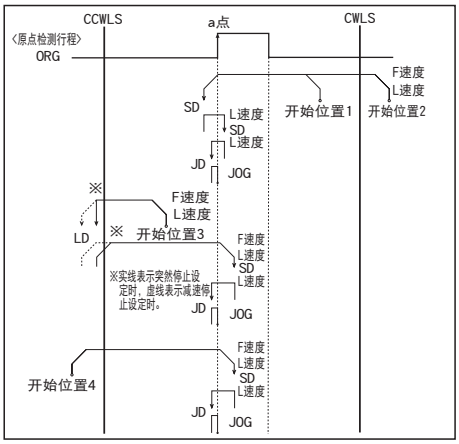

【类型4】沿CW方向进行检测，执行ORG信号的CW側缘(a点)的检测工序。

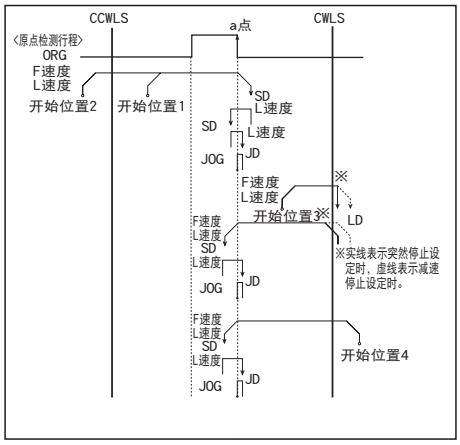

【类型9】
类型3执行完毕后，执行TIMING信号的CW側缘的检测工序。

【类型10】
类型4执行完毕后，执行TIMING信号的CW側缘的检测工序。

●使用狭縫原點感應器(ORG2)時，原點回歸方法敬請從以下選擇。

【类型1】沿CCW方向进行检测，首先执行NORG信号的CW側缘(a点)的检测工序，然后执行ORG信号的CW側缘(b点)的检测工序。

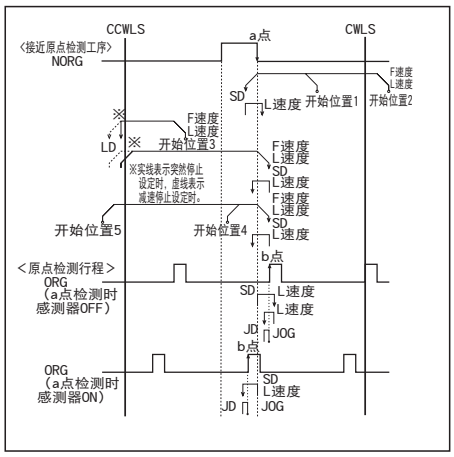

【类型2】沿CCW方向进行检测，首先执行NORG信号的CW側缘(a点)的检测工序，然后执行ORG信号的CW側缘(b点)的检测工序。

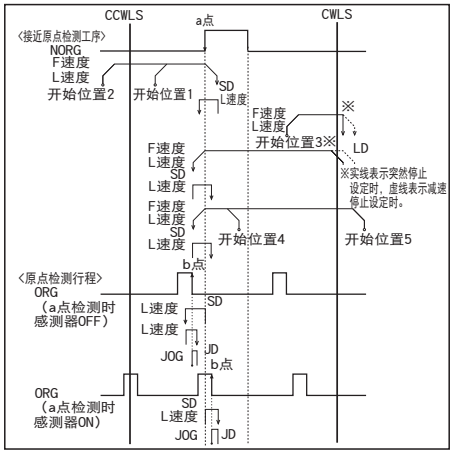

【类型7】
类型1执行完毕后，执行TIMING信号的CCW側缘(c点)的检测工序。

【类型8】
类型2执行完毕后，执行TIMING信号的CW側缘(c点)的检测工序。

原點回歸隊列 ▶P.1-201～

適應驅動器

■ 驅動器 ▶P.1-205～

DC24V系輸入

款型	CVD507-K-A9	CRD5107P
分割數	微步進(1～1/250[16階段])	微步進(1～1/250[16階段])

適應步進馬達控制器

■ 控制器 ▶P.1-197～

輸入電源	泛用輸入輸出埠	驅動器型(分割數)		
		正常(Full/Half)	微步進(1～1/250[16階段])	
AC100-240V	無	DS102ANR	DS102AMS	DS112/102
	有	DS102ANR-IO	DS102AMS-IO	
DC24V	無	DS112ANR	DS112AMS	
	有	DS112ANR-IO	DS112AMS-IO	