CAVE-X POSITIONER

X軸直線滾珠導軌: KXL06050M/KXL06075M

KXL06030M-N

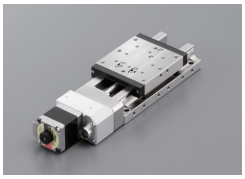

KXL06050M-N

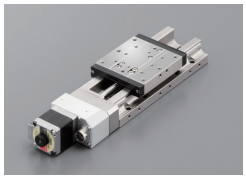

KXL06075M-N

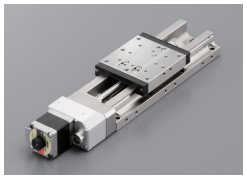

KXL06030M-C

KXL06050M-C

KXL06075M-C

RoHS

对应无马达

■KXL系列的驅動部分使用清潔的潤滑脂。

KXL 06 030 M-□□-□□-□

1 2 3 4 5 5 6 7 7

▶電纜，專用定位銷 P.1-207～
▶電氣規格見P.1-KXL-043～

1 移動量

030	30mm
050	50mm
075	75mm

2 連接頭規格

M	Panel Mount	

3 遮蓋

N	無遮蓋	
C	有遮蓋	

4 進給(滾珠絲桿)

1	1mm
2	2mm

5 馬達選項

代碼	規格
C	標準
F	高扭矩
G	高分辨率
T	2相步進馬達

※選擇T馬達時，不能使用本公司控制器(DS102/112)。

5 馬達選項

代碼	規格
MA	附電磁煞車(□42_100V))
MB	附電磁煞車(□42_200V)
PA	αSTEP (AR系列)
ZA	αSTEP (AZ系列)
UA	AC伺服馬達(J4)

6 原點感應器選項

代碼	規格
無記號	無
1	CCW右
2	CCW左
3	中央右
4	中央左
5	CW右
6	CW左
7	內藏

※有關原點感應器選件的詳細信息，
請參閱▶P.1-KXL-043～及以後的內容。

■原點感應器可選的安裝位置(敬請選定1處)

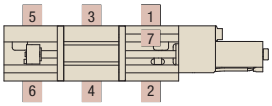

7 纜線選項

代碼	規格	電纜款型
無記號	無電纜(標準)	—
A	2m	D214-2-2E
B	2m單側散線	D214-2-2EK
C	4m	D214-2-4E
D	4m單側散線	D214-2-4EK
E	僅聯接頭(無電纜)	—
F	可撓式電纜2m	D214-2-2R
G	可撓式電纜2m單側散線	D214-2-2RK
H	可撓式電纜4m	D214-2-4R
J	可撓式電纜4m單側散線	D214-2-4RK

*玫瑰的一端位於舞台對面。
※有關電纜的詳細情況，請參閱▶P.1-207、209～頁及以後內容。
※請從代碼 A、C、F 或 H 中選擇以連接到控制器 (DS102/112)。

7 纜線選項 (2相步進馬達)

代碼	規格	電纜款型
無記號	無電纜(標準)	—
B	2m單側散線	DS1-2C-2-2EK
D	4m單側散線	DS1-2C-2-4EK
G	可撓式電纜2m單側散線	DS1-2C-2-2RK
J	可撓式電纜4m單側散線	DS1-2C-2-4RK

7 纜線選項 (帶電磁制動/αSTEP/AC伺服馬達)

代碼	規格
無記號	感應器連接線 2m單邊散線
3	感應器連接線 3m單邊散線
5	感應器連接線 5m單邊散線
3A	驅動器 (放大器)/纜線套組 3m
5A	驅動器 (放大器)/纜線套組 5m

對應表 ⑤馬達・⑦纜線/驅動器(放大器)/電纜線組合

代碼	驅動器 (放大器)電纜	無記號	3	5	3A			5A		
	馬達	MA・MB/PA・ZA/UA			MA・MB	PA・ZA	UA	MA・MB	PA・ZA	UA
電纜	感應器	2m	3m	5m	3m			5m		
	馬達	無			3m			5m		
	帶電磁制動				3m	—	—	5m	—	—
	編碼器				—	—	3m	—	—	5m
驅動器 (放大器)		無			有					

規格

SPEC								
款型	無遮蓋		KXL06030M-N1-C	KXL06030M-N2-C	KXL06050M-N1-C	KXL06050M-N2-C	KXL06075M-N1-C	KXL06075M-N2-C
	有遮蓋		KXL06030M-C1-C	KXL06030M-C2-C	KXL06050M-C1-C	KXL06050M-C2-C	KXL06075M-C1-C	KXL06075M-C2-C
機械規格	移動量		30mm		50mm		75mm	
	滑台面尺寸		60×60mm					
	進給(滾珠絲桿)		φ8導程1	φ8導程2	φ8導程1	φ8導程2	φ8導程1	φ8導程2
	導軌		直線滾珠導軌					
	主材質一表面處理		鋼一無電解鍍鎳處理處理					
	本身重量	無遮蓋	1.27kg		1.37kg		1.53kg	
		有遮蓋	1.33kg		1.43kg		1.59kg	
精度規格	分辨率(脈衝)	Full/Half	2μm/1μm	4μm/2μm	2μm/1μm	4μm/2μm	2μm/1μm	4μm/2μm
		微步進	0.1μm(1/20分割時)	0.2μm(1/20分割時)	0.1μm(1/20分割時)	0.2μm(1/20分割時)	0.1μm(1/20分割時)	0.2μm(1/20分割時)
	MAX速度		30mm/sec	35mm/sec	30mm/sec	35mm/sec	30mm/sec	35mm/sec
	單方向定位精度		5μm以內				7μm以內	
	反復定位精度		±0.5μm以內					
	耐荷重		12kgf【117.6N】					
	力矩剛性		仰俯0.05/橫擺0.05/側傾0.05[″/N・cm]					
	空轉		1μm以內					
	背隙		1μm以內					
	真直度		3μm以內					
	平行度		15μm以內					
	運動平行度		10μm以內					
	仰俯/橫擺		20”以內/15”以內					
感應器	極限感應器		有					
	原點感應器		— ※可在原點感應器選項中選擇是否安裝					
	狹縫原點感應器		—					
附屬螺絲(六角帶孔螺釘)			M4—14 8個					

※ 配置因馬達不同會有變化。

分辨率・MAX速度・自重

馬達代碼			C	F	G	T
特長			標準	高扭矩	高分辨率	—
類型			5相步進馬達 (0.75A/相)			2相步進馬達 (0.67A/相)
馬達款型※1			C005C-90215P-1	PK525HPB-C1	PK523HPMB-C1	SJA28N32-0674B-01
步級角度			0.72°	0.72°	0.36°	1.8°
分辨率	導程1mm	Full/Half	2μm/1μm		1μm/0.5μm	5μm/2.5μm
		微步進(1/20分割時)	0.1μm		0.05μm	—
	導程2mm	Full/Half	4μm/2μm		2μm/1μm	10μm/5μm
		微步進(1/20分割時)	0.2μm		0.1μm	—
MAX速度	導程1mm		30mm/sec	35mm/sec	25mm/sec	25mm/sec
	導程2mm		35mm/sec	45mm/sec	30mm/sec	40mm/sec
本身重量[4,5]	KXL06030M-N		1.27kg	1.36kg	1.27kg	1.27kg
	KXL06030M-C		1.33kg	1.42kg	1.33kg	1.33kg
	KXL06050M-N		1.37kg	1.46kg	1.37kg	1.37kg
	KXL06050M-C		1.43kg	1.52kg	1.43kg	1.43kg
	KXL06075M-N		1.53kg	1.62kg	1.53kg	1.53kg
	KXL06075M-C		1.59kg	1.68kg	1.59kg	1.59kg

馬達代碼			MA・MB	PA	ZA	UA
特長			附電磁煞車	防失步	防失步,絕對式	高速
類型			5相步進馬達 (帶製動器，0.35A/相)	αSTEP (AR系列)	αSTEP (AZ系列)	伺服馬達
馬達款型※1			PKE545MC-A1	ARM24SAK	AZM24AK	HG-KR053
步級角度			0.72°	—	—	—
分辨率	導程1mm	Full/Half	2μm/1μm	1μm(1000P/R設定時)	1μm(1000P/R設定時)	22位編碼器 (4194304P/R)※2,3
		微步進(1/20分割時)	0.1μm			
	導程2mm	Full/Half	4μm/2μm	2μm(1000P/R設定時)	2μm(1000P/R設定時)	
		微步進(1/20分割時)	0.2μm			
MAX速度	導程1mm		25mm/sec	40mm/sec	40mm/sec	50mm/sec
	導程2mm		40mm/sec	80mm/sec	80mm/sec	100mm/sec
本身重量[4,5]	KXL06030M-N		1.71kg	1.32kg	1.32kg	1.54kg
	KXL06030M-C		1.77kg	1.38kg	1.38kg	1.60kg
	KXL06050M-N		1.81kg	1.42kg	1.42kg	1.64kg
	KXL06050M-C		1.87kg	1.48kg	1.48kg	1.70kg
	KXL06075M-N		1.97kg	1.58kg	1.58kg	1.80kg
	KXL06075M-C		2.03kg	1.64kg	1.64kg	1.86kg

※1 款型為駿河精機獨創管理型式
※2 若是建構絕對型系統的話，放大器需要搭載電池。
※3 選配項目的編碼器纜線為增量型系統用。
※4 未選擇原點感測器選項時的值。
※5 原點感測器選項[1～6]+0.03kg，[7]+0.01kg。

New

CAVE-X POSITIONER

X軸直線滾珠導軌: KXL06050/KXL06075

外型尺寸圖

KXL06030M-N1-C(KXL06030M-N2-C)

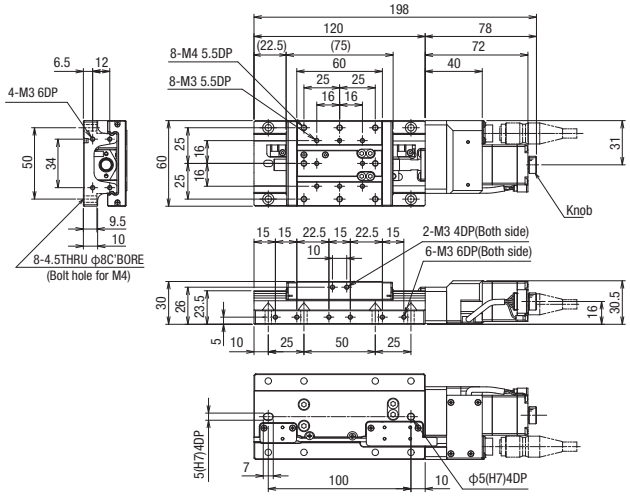

KXL06030M-C1-C(KXL06030M-C2-C)

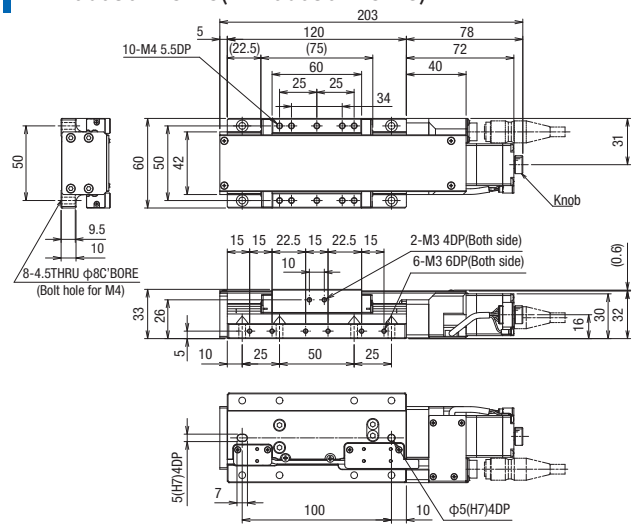

KXL06050M-N1-C(KXL06050M-N2-C)

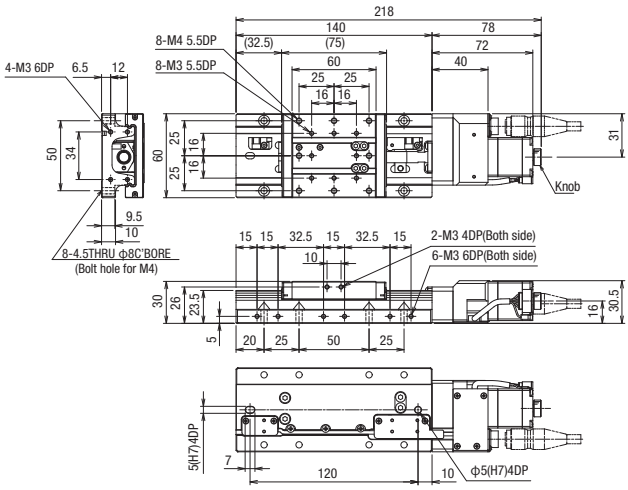

KXL06050M-C1-C(KXL06050M-C2-C)

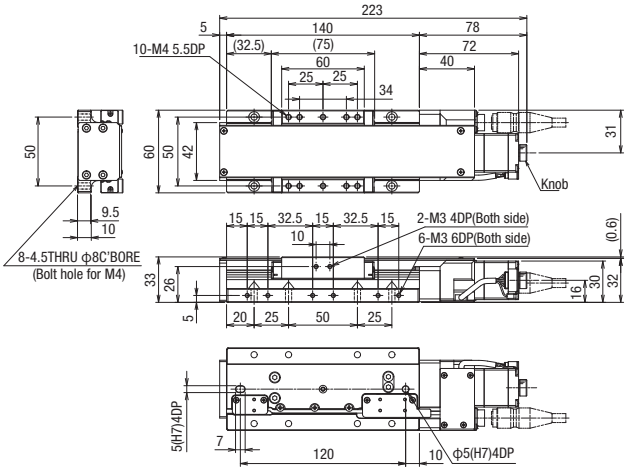

KXL06075M-N1-C(KXL06075M-N2-C)

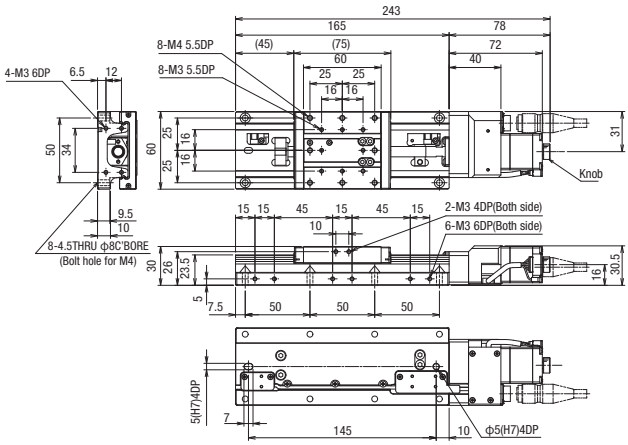

KXL06075M-C1-C(KXL06075M-C2-C)

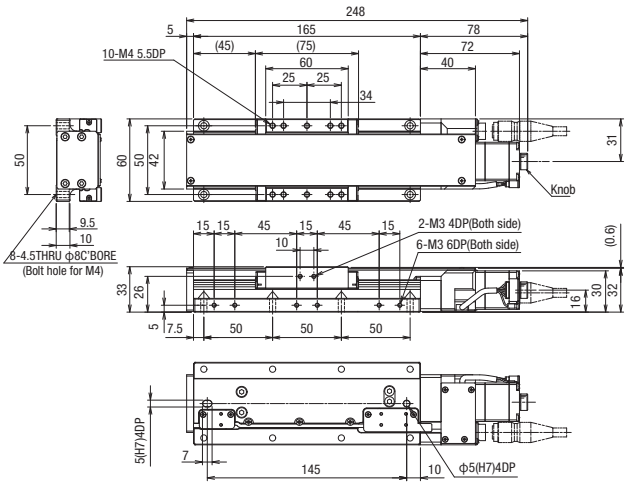

外型尺寸圖

C 標準
馬達款型 C005C-90215P-1

F 高扭矩
馬達款型 PK525HPB-C1

G 高分辨率
馬達款型 PK523HPMB-C1

T 2相步進馬達
馬達款型 SJA28N32-0674B-01

側視圖

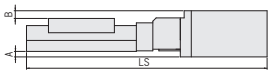

俯視圖

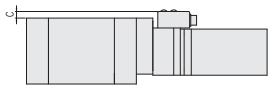

遮蓋 無

款型	C (標準)/F (高扭矩)/G (高分辨率)/T(2相)通用				C (標準)	F (高トルク)	G (高分辨率)	T(2相)
	馬達尺寸	A(mm)	B(mm)	C(mm)	LS(mm)			
KXL06030M-N□-C,F,G,T	□28	—	0.5	—	198	218	198	198
KXL06050M-N□-C,F,G,T					218	238	218	218
KXL06075M-N□-C,F,G,T					243	263	243	243

遮蓋 有

款型	C (標準)/F (高扭矩)/G (高分辨率)/T(2相)通用				C (標準)	F (高トルク)	G (高分辨率)	T(2相)
	馬達尺寸	A(mm)	B(mm)	C(mm)	LS(mm)			
KXL06030M-C□-C,F,G,T	□28	—	—	—	203	223	203	203
KXL06050M-C□-C,F,G,T					223	243	223	223
KXL06075M-C□-C,F,G,T					248	268	248	248

MA MB 附電磁煞車
馬達款型 PKE545MC-A1

※包含的驅動程式：MA:100V，選擇 MB:200V

側視圖

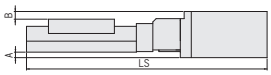

俯視圖

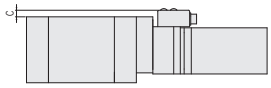

遮蓋 無

款型	MA，MA (帶電磁制動) 通用				C (標準)
	馬達尺寸	A(mm)	B(mm)	C(mm)	LS(mm)
KXL06030M-N□-MA,MB	□42	5	7	6	245 / 198
KXL06050M-N□-MA,MB					265 / 218
KXL06075M-N□-MA,MB					290 / 243

遮蓋 有

款型	MA，MA (帶電磁制動) 通用				C (標準)
	馬達尺寸	A(mm)	B(mm)	C(mm)	LS(mm)
KXL06030M-C□-MA,MB	□42	5	4	6	250 / 203
KXL06050M-C□-MA,MB					270 / 223
KXL06075M-C□-MA,MB					295 / 248

PA αSTEP (AR系列)
馬達款型 ARM24SAK

ZA αSTEP (AZ系列)
馬達款型 AZM24AK

側視圖

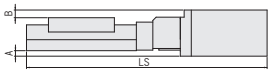

俯視圖

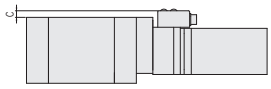

遮蓋 無

款型	PA αSTEP(AR系列)/ZA αSTEP(AZ系列)				PA (αSTEP)	ZA (αSTEP)	C (標準)
	馬達尺寸	A(mm)	B(mm)	C(mm)	LS(mm)		
KXL06030M-N□-PA,ZA	□28	—	0.5	6	211	220.5	198
KXL06050M-N□-PA,ZA					231	240.5	218
KXL06075M-N□-PA,ZA					256	265.5	243

遮蓋 有

款型	PA αSTEP(AR系列)/ZA αSTEP(AZ系列)				PA (αSTEP)	ZA (αSTEP)	C (標準)
	馬達尺寸	A(mm)	B(mm)	C(mm)	LS(mm)		
KXL06030M-C□-PA,ZA	□28	—	—	6	216	225.5	203
KXL06050M-C□-PA,ZA					236	245.5	223
KXL06075M-C□-PA,ZA					261	270.5	248

UA 伺服馬達(J4 [三菱電機])
馬達款型 HG-KR053

側視圖

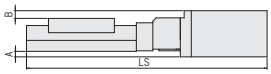

俯視圖

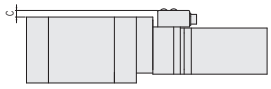

遮蓋 無

款型	UA (AC伺服馬達)				C (標準)
	馬達尺寸	A(mm)	B(mm)	C(mm)	LS(mm)
KXL06030M-N□-UA	□40	4.7	6.5	6	240.4 / 198
KXL06050M-N□-UA					260.4 / 218
KXL06075M-N□-UA					285.4 / 243

遮蓋 有

款型	UA (AC伺服馬達)				C (標準)
	馬達尺寸	A(mm)	B(mm)	C(mm)	LS(mm)
KXL06030M-C□-UA	□40	4.7	3.5	6	245.4 / 203
KXL06050M-C□-UA					265.4 / 223
KXL06075M-C□-UA					290.4 / 248

New

CAVE-X POSITIONER

X軸直線滾珠導軌: KXL06050/KXL06075

馬達選項

C 標準馬達
馬達款型
C005C-90215P-1

F 高扭矩
馬達款型
PK525HPB-C1

G 高分辨率
馬達款型
PK523HPMB-C1

T 2相步進馬達
馬達款型
SJA28N32-0674B-01

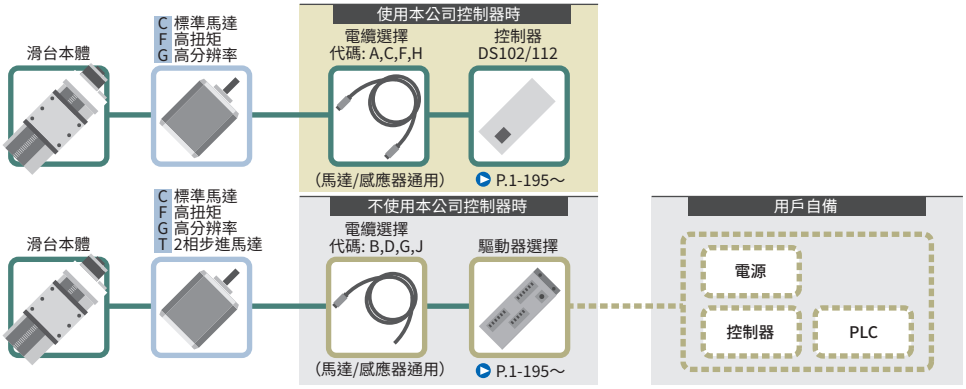

馬達選項

MA 帶電磁制動
MB
馬達款型
PKE545MC-A1
※附件驅動器
MA選擇時：100V
MB選擇時：200V

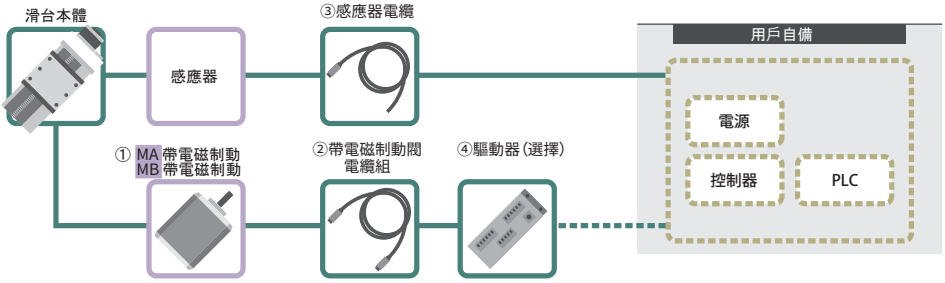

代碼	①馬達款型	②帶電磁制動馬達電纜套組選項(※)	③感應器電纜選擇	④驅動器選擇
MA・MB	PKE545MC-A1	3A：CC030VPFB 5A：CC050VPFB 無記號・3・5：無隨貨附	3A・3：HR10AP-S-SB-6-3 5A・5：HR10AP-S-SB-6-5 無記號：HR10AP-S-SB-6-2	[MA]3A・5A：RKSD503M-A [MB]3A・5A：RKSD503M-C 無記號・3・5：無隨貨附

※ 馬達纜線・帶電磁制動馬達電纜

馬達選項

PA αSTEP(AR系列)
馬達款型
ARM24SAK

ZA αSTEP(AZ系列)
馬達款型
AZM24AK

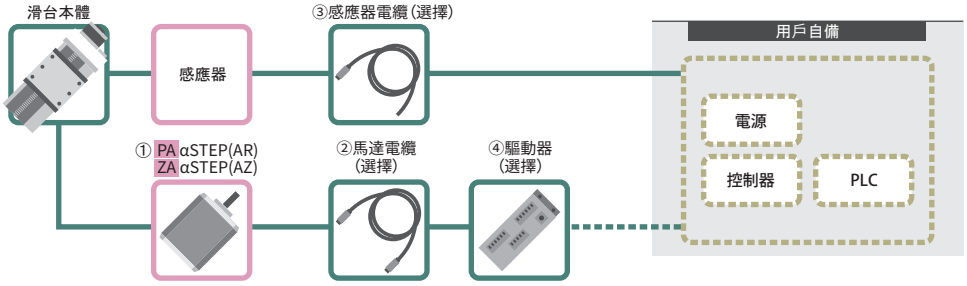

代碼	①馬達款型	②馬達電纜選擇	③感應器電纜選擇	④驅動器選擇
PA	ARM24SAK	3A：CC030VA2R2 5A：CC050VA2R2 無記號・3・5：無隨貨附	3A・3：HR10AP-S-SB-6-3 5A・5：HR10AP-S-SB-6-5 無記號：HR10AP-S-SB-6-2	3A・5A：ARD-K 無記號・3・5：無隨貨附
ZA	AZM24AK	3A：CC030VZ2R2 5A：CC050VZ2R2 無記號・3・5：無隨貨附		3A・5A：AZD-K 無記號・3・5：無隨貨附

馬達選項

UA AC伺服馬達
馬達款型
HG-KR053

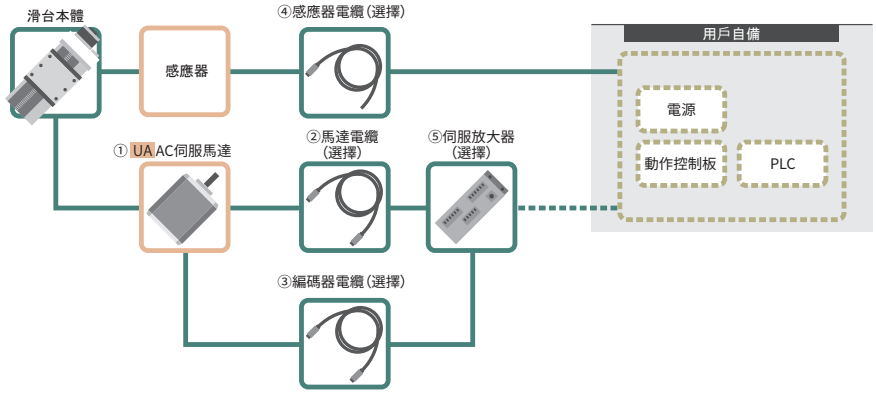

代碼	①馬達款型	②馬達電纜選擇	③編碼器連接線選擇	④感應器電纜選擇	⑤伺服放大器選擇
UA	HG-KR053	3A：SVPM-J3HF1-B-3-02S 5A：SVPM-J3HF1-B-5-02S 無記號・3・5：無隨貨附	3A：SVEM-J3HF1-B-3 5A：SVEM-J3HF1-B-5 無記號・3・5：無隨貨附	3A・3：HR10AP-S-SB-6-3 5A・5：HR10AP-S-SB-6-5 無記號：HR10AP-S-SB-6-2	3A・5A：MR-J4-10A 無記號・3・5：無隨貨附

New

CAVE-X POSITIONER

X軸直線滾珠導軌: KXL06100M/KXL06150M

KXL06100M-N

KXL06150M-N

KXL06100M-C

KXL06150M-C

RoHS

對應無馬達

KXL 06 100 M-□ 2-□□-□

1 2 3 4 5 5 6 7 7

▶電纜，專用定位銷 P.1-207～
▶電氣規格見P.1-KXL-043～

1 移動量

100	100mm
150	150mm

2 連接頭規格

M	Panel Mount	

3 有無遮蓋

N	無遮蓋	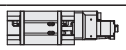
C	有遮蓋	

4 進給(滾珠絲桿)

2	2mm

5 馬達選項

代碼	規格
F	高扭矩
G	高分辨率
T	2相步進馬達

※選擇T馬達時，不能使用本公司控制器(DS102/112)。

5 馬達選項

代碼	規格
MA	帶電磁製動器(□42_100V)
MB	帶電磁製動器(□42_200V)
PA	αSTEP (AR系列)
ZA	αSTEP (AZ系列)
UA	AC伺服馬達(J4)

6 原點感應器選項

代碼	規格
無記號	無隨貨附
1	CCW右
2	CCW左
3	中央右
4	中央左
5	CW右
6	CW左
7	內建

※有關原點感應器選件的詳細信息，
請參閱▶P.1-KXL-043～及以後的內容。

■原點感應器可選的安裝位置(敬請選定1處)

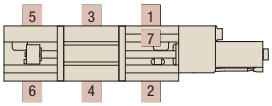

7 纜線選項

代碼	規格	電纜款型
無記號	無電纜(標準)	—
A	2m	D214-2-2E
B	2m單側散線	D214-2-2EK
C	4m	D214-2-4E
D	4m單側散線	D214-2-4EK
E	僅聯接頭(無電纜)	—
F	可撓式電纜2m	D214-2-2R
G	可撓式電纜2m單側散線	D214-2-2RK
H	可撓式電纜4m	D214-2-4R
J	可撓式電纜4m單側散線	D214-2-4RK

※玫瑰的一端位於舞台對面。
※有關電纜的詳細情況，請參閱▶P.1-207、209～頁及以後內容。
※請從代碼 A、C、F 或 H 中選擇以連接到控制器 (DS102/112)。

7 纜線選項 (2相步進馬達)

代碼	規格	電纜款型
無記號	無電纜(標準)	—
B	2m單側散線	DS1-2C-2-2EK
D	4m單側散線	DS1-2C-2-4EK
G	可撓式電纜2m單側散線	DS1-2C-2-2RK
J	可撓式電纜4m單側散線	DS1-2C-2-4RK

7 纜線選項 (帶電磁制動/αSTEP/伺服馬達)

代碼	規格
無記號	感應器連接線 2m單邊散線
3	感應器連接線 3m單邊散線
5	感應器連接線 5m單邊散線
3A	驅動器 (放大器)/纜線套組 3m
5A	驅動器 (放大器)/纜線套組 5m

對應表 ⑤馬達・⑦纜線/驅動器組合

代碼	驅動器(放大器)/電纜	無記號	3	5	3A			5A		
	馬達	MA・MB/PA・ZA/UA			MA・MB	PA・ZA	UA	MA・MB	PA・ZA	UA
電纜	感應器	2m	3m	5m	3m			5m		
	馬達	無			3m			5m		
	帶電磁制動				3m	—	—	5m	—	—
	編碼器				—	—	3m	—	—	5m
驅動器 (放大器)		無			有					

規格

SPEC				
款型	無遮蓋		KXL06100M-N2-F	KXL06150M-N2-F
	有遮蓋		KXL06100M-C2-F	KXL06150M-C2-F
機械規格	移動量		100mm	150mm
	滑台面尺寸		60×60mm	
	進給(滾珠絲桿)		φ8導程2	
	導軌		直線滾珠導軌	
	主材質一表面處理		鋼一無電解鍍鎳處理處理	
	本身重量	無遮蓋	1.79kg	2.09kg
		有遮蓋	1.85kg	2.15kg
精度規格	分辨率(脈衝)	Full/Half	4μm/2μm	
		微步進	0.2μm	
	MAX速度		45mm/sec	
	單方向定位精度		10μm以內	15μm以內
	反復定位精度		±0.5μm以內	
	耐荷重		12kgf【117.6N】	
	力矩剛性		仰俯0.05/橫擺0.05/側傾0.05[″/N・cm]	
	空轉		1μm以內	
	背隙		1μm以內	
	真直度		5μm以內	
	平行度		15μm以內	
	運動平行度		10μm以內	15μm以內
	仰俯/橫擺		25”以內/20”以內	
感應器	極限感應器		有	
	原點感應器		— ※可在原點感應器選項中選擇是否安裝	
	狹縫原點感應器		—	
附屬螺絲(六角帶孔螺釘)			M4−14 8個	M4−14 14個

※ 配置因馬達不同會有變化。

分辨率・MAX速度・自重

馬達代碼			F	G	T
特長			高扭矩	高分辨率	—
類型			5相步進馬達 (0.75A/相)		2相步進馬達 (0.67A/相)
馬達款型※1			PK525HPB-C1	PK523HPMB-C1	SJA28N32-0674B-01
步級角度			0.72°	0.36°	1.8°
分辨率	導程2mm	Full/Half	4μm/2μm	2μm/1μm	10μm/5μm
		微步進(1/20分割時)	0.2μm	0.1μm	—
MAX速度	導程2mm		45mm/sec	30mm/sec	40mm/sec
本身重量[4,5]	KXL06100M-N		1.79kg	1.70kg	1.70kg
	KXL06100M-C		1.85kg	1.76kg	1.76kg
	KXL06150M-N		2.09kg	2.00kg	2.00kg
	KXL06150M-C		2.15kg	2.06kg	2.06kg

馬達代碼			MA・MB	PA	ZA	UA
特長			附電磁煞車	防失步	防失步,絕對式	高速
類型			5相步進馬達(帶電磁製動、0.35A/相)	αSTEP (AR系列)	αSTEP (AZ系列)	伺服馬達
馬達款型※1			PKE545MC-A1	ARM24SAK	AZM24AK	HG-KR053
步級角度			0.72°	—	—	—
分辨率	導程2mm	Full/Half	4μm/2μm	2μm(1000P/R設定時)	2μm(1000P/R設定時)	22位編碼器(4194304P/R)※2,3
		微步進(1/20分割時)	0.2μm			
MAX速度	導程2mm		40mm/sec	80mm/sec	80mm/sec	100mm/sec
本身重量[4,5]	KXL06100M-N		2.14kg	1.75kg	1.75kg	1.97kg
	KXL06100M-C		2.20kg	1.81kg	1.81kg	2.03kg
	KXL06150M-N		2.44kg	2.05kg	2.05kg	2.27kg
	KXL06150M-C		2.50kg	2.11kg	2.11kg	2.33kg

※1 款型為駿河精機獨創管理型式
※2 若是建構絕對型系統的話，放大器需要搭載電池。
※3 選配項目的編碼器纜線為增量型系統用。
※4 未選擇原點感測器選項時的值。
原點感測器選項[1～6]+0.03kg，[7]+0.01kg。

New

CAVE-X POSITIONER

X軸直線滾珠導軌: KXL06100/KXL06150

外型尺寸圖

KXL06100M-N2-F

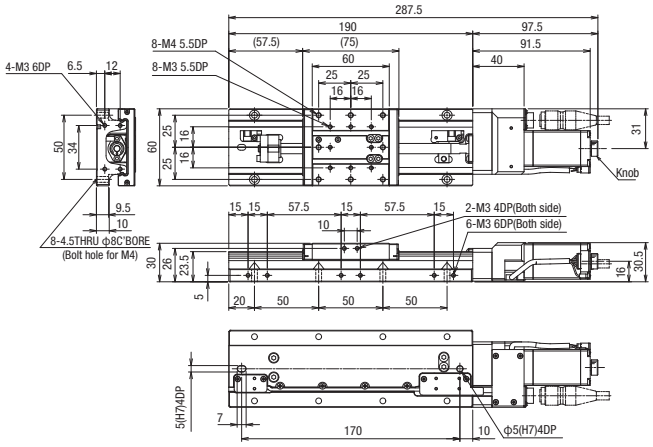

KXL06100M-C2-F

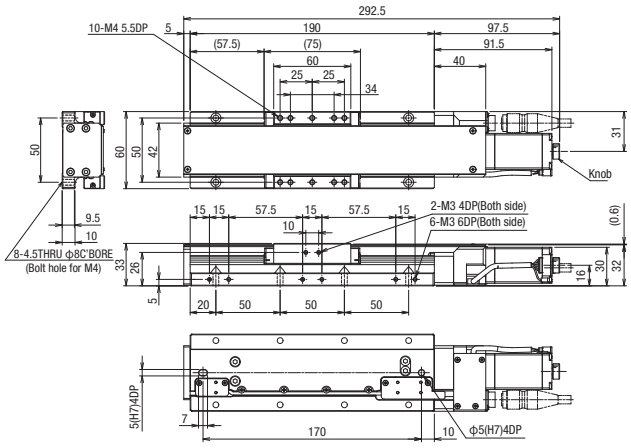

KXL06150M-N2-F

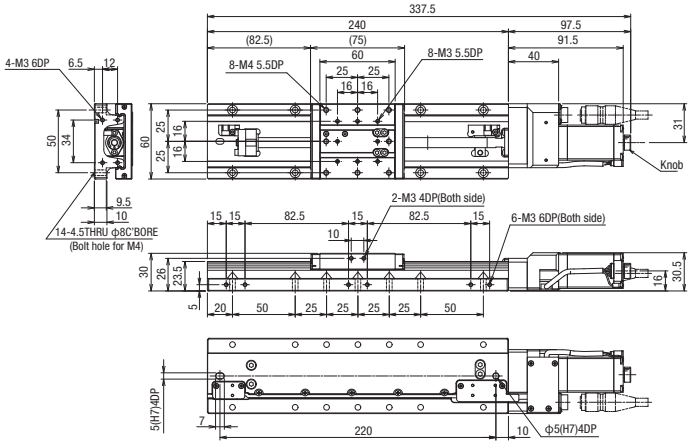

KXL06150M-C2-F

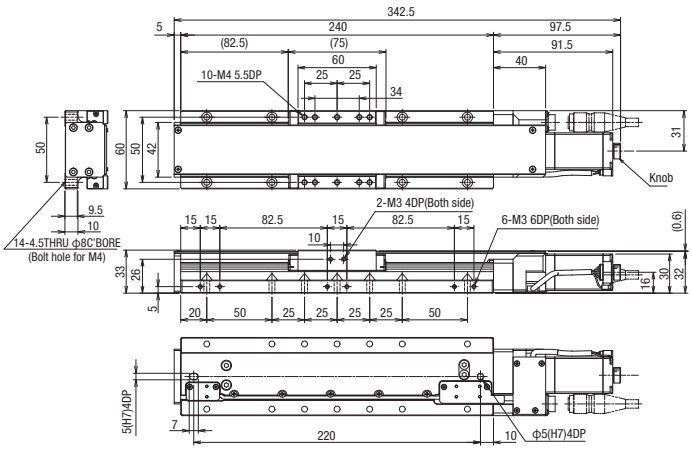

外型尺寸圖

F 高扭矩 / G 高分辨率 / T 2相步進馬達

馬達款型 PK525HPB-C1　馬達款型 PK523HPMB-C1　馬達款型 SJA28N32-0674B-01

側視圖

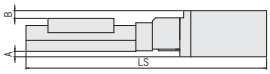

俯視圖

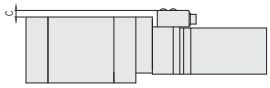

遮蓋 無

款型	F(高扭矩)/G(高分辨率)/T(2相)通用				F (高扭矩)	G (高分辨率)	T(2相)
	馬達尺寸	A(mm)	B(mm)	C(mm)	LS(mm)		
KXL06100M-N2-F,G,T	□28	—	0.5	—	288	268	268
KXL06150M-N2-F,G,T					338	318	318

遮蓋 有

款型	F(高扭矩)/G(高分辨率)/T(2相)通用				F (高扭矩)	G (高分辨率)	T(2相)
	馬達尺寸	A(mm)	B(mm)	C(mm)	LS(mm)		
KXL06100M-C2-F,G,T	□28	—	—	—	293	273	273
KXL06150M-C2-F,G,T					343	323	323

MA MB 帶電磁製動器

馬達款型 PKE545MC-A1

※包含的驱动程序：选择 MA：100V，选择 MB：200V。

側視圖

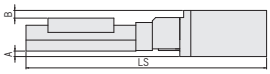

俯視圖

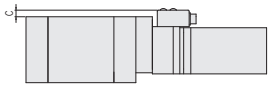

遮蓋 無

款型	MA,MB(帶電磁制動)				F (高扭矩)
	馬達尺寸	A(mm)	B(mm)	C(mm)	LS(mm)
KXL06100M-N2-MA,MB	□42	5	7	6	315 / 288
KXL06150M-N2-MA,MB					365 / 338

遮蓋 有

款型	MA,MB(帶電磁制動)				F (高扭矩)
	馬達尺寸	A(mm)	B(mm)	C(mm)	LS(mm)
KXL06100M-C2-MA,MB	□42	5	4	6	320 / 293
KXL06150M-C2-MA,MB					370 / 343

PA αSTEP (AR系列) / ZA αSTEP (AZ系列)

馬達款型 ARM24SAK　馬達款型 AZM24AK

側視圖

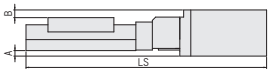

俯視圖

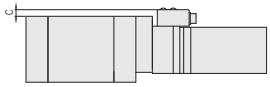

遮蓋 無

款型	PA αSTEP(AR系列)/ZA αSTEP(AZ系列)				PA	ZA	F (高扭矩)
	馬達尺寸	A(mm)	B(mm)	C(mm)	LS(mm)		
KXL06100M-N2-PA,ZA	□28	—	0.5	6	281	290.5	288
KXL06150M-N2-PA,ZA					331	340.5	338

遮蓋 有

款型	PA αSTEP(AR系列)/ZA αSTEP(AZ系列)				PA	ZA	F (高扭矩)
	馬達尺寸	A(mm)	B(mm)	C(mm)	LS(mm)		
KXL06100M-C2-PA,ZA	□28	—	—	6	286	295.5	293
KXL06150M-C2-PA,ZA					336	345.5	343

UA 伺服馬達(J4 [三菱電機])

馬達款型 HG-KR053

側視圖

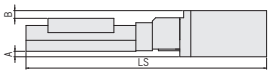

俯視圖

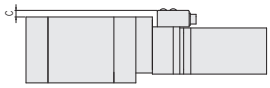

遮蓋 無

款型	UA (AC伺服馬達)				F (高扭矩)
	馬達尺寸	A(mm)	B(mm)	C(mm)	LS(mm)
KXL06100M-N2-UA	□40	4.7	6.5	6	310.4 / 288
KXL06150M-N2-UA					360.4 / 338

遮蓋 有

款型	UA (AC伺服馬達)				F (高扭矩)
	馬達尺寸	A(mm)	B(mm)	C(mm)	LS(mm)
KXL06100M-C2-UA	□40	4.7	3.5	6	315.4 / 293
KXL06150M-C2-UA					365.4 / 343

CAVE-X POSITIONER

X軸直線滾珠導軌: KXL06100/KXL06150

馬達選項

F 高扭矩
馬達款型
PK525HPB-C1

G 高分辨率
馬達款型
PK523HPMB-C1

T 2相步進馬達
馬達款型
SJA28N32-0674B-01

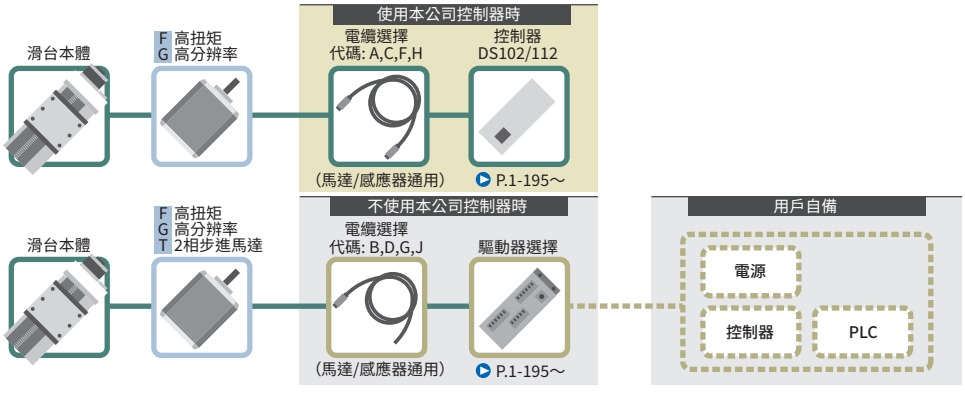

馬達選項

MA 帶電磁制動
MB
馬達款型
PKE545MC-A1
※附件驅動器
MA選擇時 : 100V
MB選擇時 : 200V

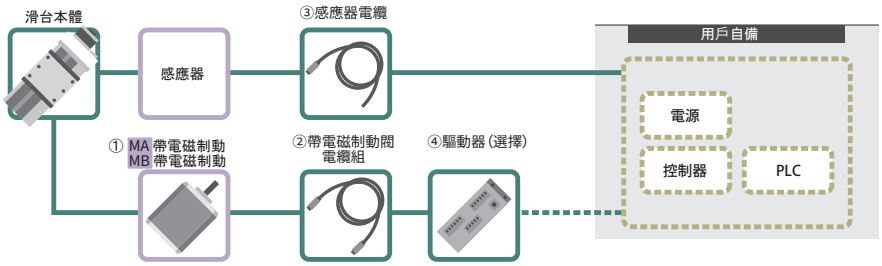

代碼	①馬達款型	②帶電磁制動用電纜套組選項 (※)	③感應器電纜選擇	④驅動器選擇
MA・MB	PKE545MC-A1	3A：CC030VPFB 5A：CC050VPFB 無記號・3・5：無隨貨附	3A・3：HR10AP-S-SB-6-3 5A・5：HR10AP-S-SB-6-5 無記號：HR10AP-S-SB-6-2	[MA]3A・5A：RKSD503M-A [MB]3A・5A：RKSD503M-C 無記號・3・5：無隨貨附

※ 馬達電纜・帶電磁制動用電纜

馬達選項

PA αSTEP(AR系列)
馬達款型
ARM24SAK

ZA αSTEP(AZ系列)
馬達款型
AZM24AK

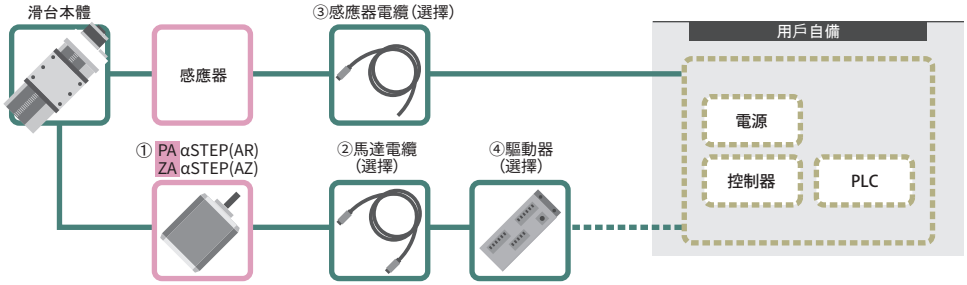

代碼	①馬達款型	②感應器電纜選擇	③感應器電纜選擇	④驅動器選擇
PA	ARM24SAK	3A：CC030VA2R2 5A：CC050VA2R2 無記號・3・5：無隨貨附	3A・3：HR10AP-S-SB-6-3 5A・5：HR10AP-S-SB-6-5 無記號：HR10AP-S-SB-6-2	3A・5A：ARD-K 無記號・3・5：無隨貨附
ZA	AZM24AK	3A：CC030VZ2R2 5A：CC050VZ2R2 無記號・3・5：無隨貨附		3A・5A：AZD-K 無記號・3・5：無隨貨附

馬達選項

UA AC伺服馬達
馬達款型
HG-KR053

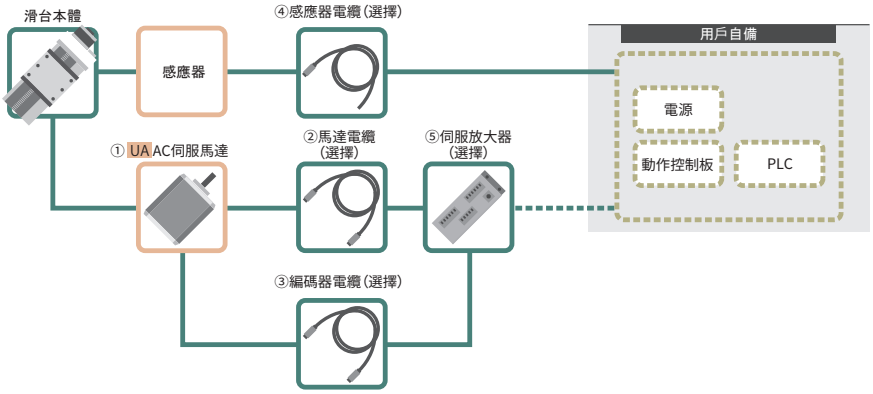

代碼	①馬達款型	②感應器電纜選擇	③編碼器連接線 選項	④感應器電纜選擇	⑤伺服放大器選項
UA	HG-KR053	3A：SVPM-J3HF1-B-3-02S 5A：SVPM-J3HF1-B-5-02S 無記號・3・5：無隨貨附	3A：SVEM-J3HF1-B-3 5A：SVEM-J3HF1-B-5 無記號・3・5：無隨貨附	3A・3：HR10AP-S-SB-6-3 5A・5：HR10AP-S-SB-6-5 無記號：HR10AP-S-SB-6-2	3A・5A：MR-J4-10A 無記號・3・5：無隨貨附

New

CAVE-X POSITIONER

X軸直線滾珠導軌: KXL06200M/KXL06300M

KXL06200M-N

KXL06300M-N

KXL06200M-C

KXL06300M-C

RoHS

對應無馬達

KXL 06 200 M-□2-□□-□

1 2 3 4 5 5 6 7 7

▶電纜，專用定位銷 P.1-207～
▶電氣規格見P.1-KXL-043～

1 移動量

200	200mm
300	300mm

2 連接頭規格

M	Panel Mount	

3 有無遮蓋

N	無遮蓋	
C	有遮蓋	

4 進給(滾珠絲桿)

2	2mm

5 馬達選項

代碼	規格
F	高扭矩
G	高分辨率
T	2相步進馬達

※選擇T馬達時，不能使用本公司控制器(DS102/112)。

5 馬達選項

代碼	規格
MA	帶電磁製動器(□42_100V)
MB	帶電磁製動器(□42_200V)
PA	αSTEP (AR系列)
ZA	αSTEP (AZ系列)
UA	AC伺服馬達(J4)

6 原點感應器選項

代碼	規格
無記號	無
1	CCW右
2	CCW左
3	中央右
4	中央左
5	CW右
6	CW左
7	內建

※有關原點感應器選件的詳細信息，
請參閱▶P.1-KXL-043～及以後的內容。

■原點感應器可選的安裝位置(敬請選定1處)

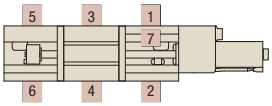

7 纜線選項

代碼	規格	電纜款型
無記號	無電纜(標準)	—
A	2m	D214-2-2E
B	2m單側散線	D214-2-2EK
C	4m	D214-2-4E
D	4m單側散線	D214-2-4EK
E	僅聯接頭(無電纜)	—
F	可撓式電纜2m	D214-2-2R
G	可撓式電纜2m單側散線	D214-2-2RK
H	可撓式電纜4m	D214-2-4R
J	可撓式電纜4m單側散線	D214-2-4RK

※玫瑰的一端位於舞台對面。
※有關電纜的詳細情況，請參閱▶P.1-207、209～頁及以後內容。
※請從代碼 A、C、F 或 H 中選擇以連接到控制器 (DS102/112)。

7 纜線選項 (2相步進馬達)

代碼	規格	電纜款型
無記號	無電纜(標準)	—
B	2m單側散線	DS1-2C-2-2EK
D	4m單側散線	DS1-2C-2-4EK
G	可撓式電纜2m單側散線	DS1-2C-2-2RK
J	可撓式電纜4m單側散線	DS1-2C-2-4RK

7 纜線選項 (帶電磁制動/αSTEP/伺服馬達)

代碼	規格
無記號	感應器連接線 2m單邊散線
3	感應器連接線 3m單邊散線
5	感應器連接線 5m單邊散線
3A	驅動器 (放大器)/纜線套組 3m
5A	驅動器 (放大器)/纜線套組 5m

對應表 ⑤馬達・⑦纜線/驅動器組合

代碼	驅動器(放大器)/電纜	無記號	3	5	3A			5A		
	馬達	MA・MB/PA・ZA/UA			MA・MB	PA・ZA	UA	MA・MB	PA・ZA	UA
電纜	感應器	2m	3m	5m	3m			5m		
	馬達	無			3m			5m		
	帶電磁制動				3m	—	—	5m	—	—
	編碼器				—	—	3m	—	—	5m
驅動器 (放大器)		無			有					

規格

SPEC				
款型	無遮蓋		KXL06200M-N2-F	KXL06300M-N2-F
	有遮蓋		KXL06200M-C2-F	KXL06300M-C2-F
機械規格	移動量		200mm	300mm
	滑台面尺寸		60×60mm	
	進給(滾珠絲桿)		φ8導程2	
	導軌		直線滾珠導軌	
	主材質一表面處理		鋼一無電解鍍鎳處理處理	
	本身重量	無遮蓋	2.41kg	3.01kg
		有遮蓋	2.47kg	3.11kg
精度規格	分辨率(脈衝)	Full/Half	4μm/2μm	
		微步進	0.2μm	
	MAX速度		45mm/sec	
	單方向定位精度		15μm以內	25μm以內
	反復定位精度		±0.5μm以內	
	耐荷重		12kgf【117.6N】	
	力矩剛性		仰俯0.05/橫擺0.05/側傾0.05[″/N・cm]	
	空轉		1μm以內	
	背隙		1μm以內	
	真直度		7μm以內	
	平行度		15μm以內	
	運動平行度		20μm以內	25μm以內
	仰俯/橫擺		30”以內/20”以內	35”以內/20”以內
感應器	極限感應器		有	
	原點感應器		— ※可在原點感應器選項中選擇是否安裝	
	狹縫原點感應器		—	
附屬螺絲(六角帶孔螺釘)			M4−14 12個	M4−14 16個

※ 配置因馬達不同會有變化。

分辨率・MAX速度・自重

馬達代碼			F	G	T
特長			高扭矩	高分辨率	—
類型			5相步進馬達 (0.75A/相)		2相步進馬達 (0.67A/相)
馬達款型※1			PK525HPB-C1	PK523HPMB-C1	SJA28N32-0674B-01
步級角度			0.72°	0.36°	1.8°
分辨率	導程2mm	Full/Half	4μm/2μm	2μm/1μm	10μm/5μm
		微步進(1/20分割時)	0.2μm	0.1μm	—
MAX速度	導程2mm		45mm/sec	30mm/sec	40mm/sec
本身重量[4,5]	KXL06200M-N		2.41kg	2.32kg	2.32kg
	KXL06200M-C		2.47kg	2.38kg	2.38kg
	KXL06300M-N		3.01kg	2.92kg	2.92kg
	KXL06300M-C		3.11kg	3.02kg	3.02kg

馬達代碼			MA・MB	PA	ZA	UA
特長			附電磁煞車	防失步	防失步,絕對式	高速
類型			5相步進馬達(帶電磁製動、0.35A/相)	αSTEP (AR系列)	αSTEP (AZ系列)	伺服馬達
馬達款型※1			PKE545MC-A1	ARM24SAK	AZM24AK	HG-KR053
步級角度			0.72°	—	—	—
分辨率	導程2mm	Full/Half	4μm/2μm	2μm(1000P/R設定時)	2μm(1000P/R設定時)	22位編碼器(4194304P/R)※2,3
		微步進(1/20分割時)	0.2μm			
MAX速度	導程2mm		40mm/sec	80mm/sec	80mm/sec	100mm/sec
本身重量[4,5]	KXL06200M-N		2.76	2.37kg	2.37kg	2.59kg
	KXL06200M-C		2.82	2.43kg	2.43kg	2.65kg
	KXL06300M-N		3.36	2.97kg	2.97kg	3.19kg
	KXL06300M-C		3.46	3.07kg	3.07kg	3.29kg

※1 款型為駿河精機獨創管理型式
※2 若是建構絕對型系統的話，放大器需要搭載電池。
※3 選配項目的編碼器纜線為增量型系統用。
未選擇原點感測器選項時的值。
※5 原點感測器選項[1〜6]+0.03kg，[7]+0.01kg。

New

CAVE-X POSITIONER

X軸直線滾珠導軌: KXL06200/KXL06300

外型尺寸圖

KXL06200M-N2-F

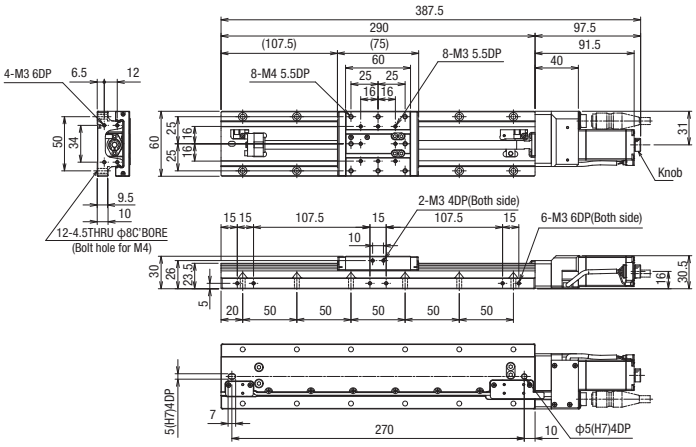

KXL06200M-C2-F

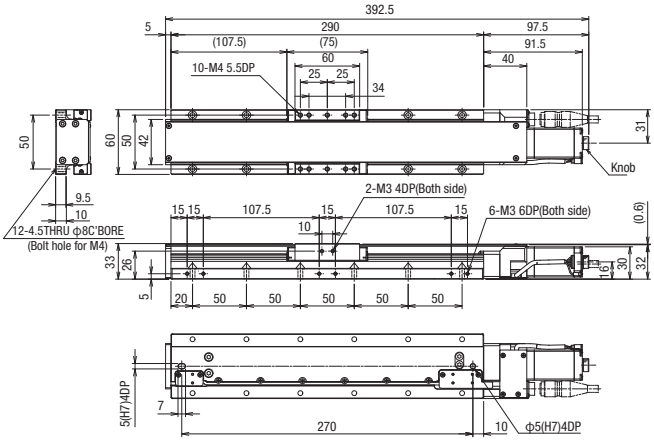

KXL06300M-N2-F

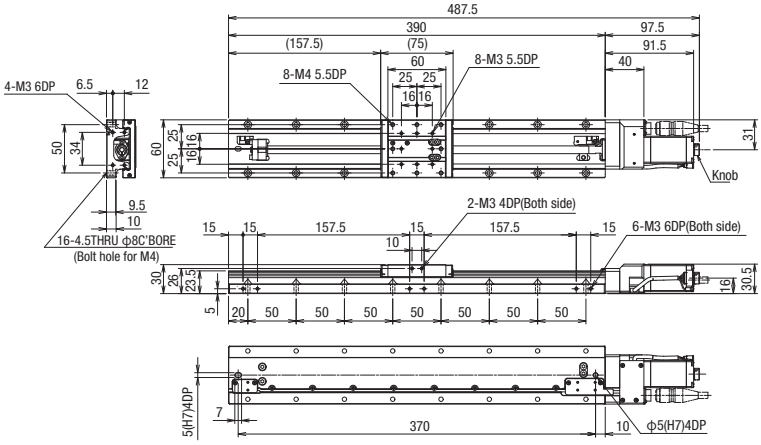

KXL06300M-C2-F

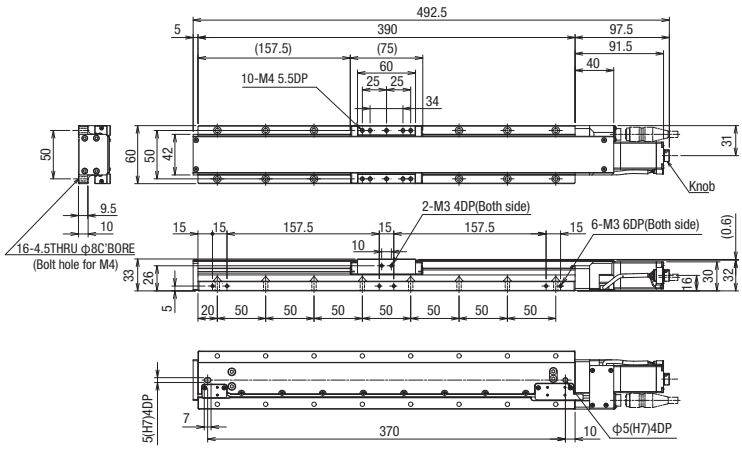

外型尺寸圖

F 高扭矩 / G 高分辨率 / T 2相步進馬達

馬達款型 PK525HPB-C1　馬達款型 PK523HPMB-C1　馬達款型 SJA28N32-0674B-01

側視圖

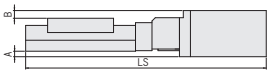

俯視圖

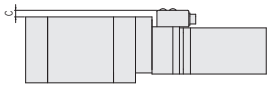

遮蓋 無

款型	F(高扭矩)/G(高分辨率)/T(2相)通用				F (高扭矩)	G (高分辨率)	T(2相)
	馬達尺寸	A(mm)	B(mm)	C(mm)	LS(mm)		
KXL06200M-N2-F,G,T	□28	—	0.5	—	388	368	368
KXL06300M-N2-F,G,T					488	468	468

遮蓋 有

款型	F(高扭矩)/G(高分辨率)/T(2相)通用				F (高扭矩)	G (高分辨率)	T(2相)
	馬達尺寸	A(mm)	B(mm)	C(mm)	LS(mm)		
KXL06200M-C2-F,G,T	□28	—	—	—	393	373	373
KXL06300M-C2-F,G,T					493	473	473

MA MB 帶電磁製動器

馬達款型 PKE545MC-A1

※包含的驅动程序：选择 MA：100V，选择 MB：200V

側視圖

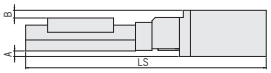

俯視圖

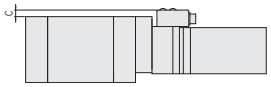

遮蓋 無

款型	(附電磁煞車)				F (高扭矩)
	馬達尺寸	A(mm)	B(mm)	C(mm)	LS(mm)
KXL06200M-N2-MA,MB	□42	5	7	6	415 / 388
KXL06300M-N2-MA,MB					515 / 488

遮蓋 有

款型	(附電磁煞車)				F (高扭矩)
	馬達尺寸	A(mm)	B(mm)	C(mm)	LS(mm)
KXL06200M-C2-MA,MB	□42	5	4	6	420 / 393
KXL06300M-C2-MA,MB					520 / 493

PA αSTEP (AR系列) / ZA αSTEP (AZ系列)

馬達款型 ARM24SAK　馬達款型 AZM24AK

側視圖

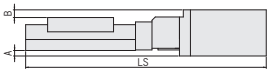

俯視圖

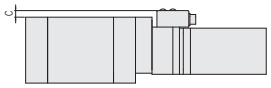

遮蓋 無

款型	PA αSTEP(AR系列)/ZA αSTEP(AZ系列)				PA	ZA	F (高扭矩)
	馬達尺寸	A(mm)	B(mm)	C(mm)	LS(mm)		
KXL06200M-N2-PA,ZA	□28	—	0.5	6	381	390.5	388
KXL06300M-N2-PA,ZA					481	490.5	488

遮蓋 有

款型	PA αSTEP(AR系列)/ZA αSTEP(AZ系列)				PA	ZA	F (高扭矩)
	馬達尺寸	A(mm)	B(mm)	C(mm)	LS(mm)		
KXL06200M-C2-PA,ZA	□28	—	—	6	386	395.5	393
KXL06300M-C2-PA,ZA					486	495.5	493

UA 伺服馬達(J4 [三菱電機])

馬達款型 HG-KR053

側視圖

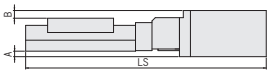

俯視圖

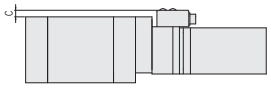

遮蓋 無

款型	UA (AC伺服馬達)				F (高扭矩)
	馬達尺寸	A(mm)	B(mm)	C(mm)	LS(mm)
KXL06200M-N2-UA	□40	4.7	6.5	6	410.4 / 388
KXL06300M-N2-UA					510.4 / 488

遮蓋 有

款型	UA (AC伺服馬達)				F (高扭矩)
	馬達尺寸	A(mm)	B(mm)	C(mm)	LS(mm)
KXL06200M-C2-UA	□40	4.7	3.5	6	415.4 / 393
KXL06300M-C2-UA					515.4 / 493

CAVE-X POSITIONER

X軸直線滾珠導軌: KXL06200/KXL06300

馬達選項

F 高扭矩
馬達款型
PK525HPB-C1

G 高分辨率
馬達款型
PK523HPMB-C1

T 2相步進馬達
馬達款型
SJA28N32-0674B-01

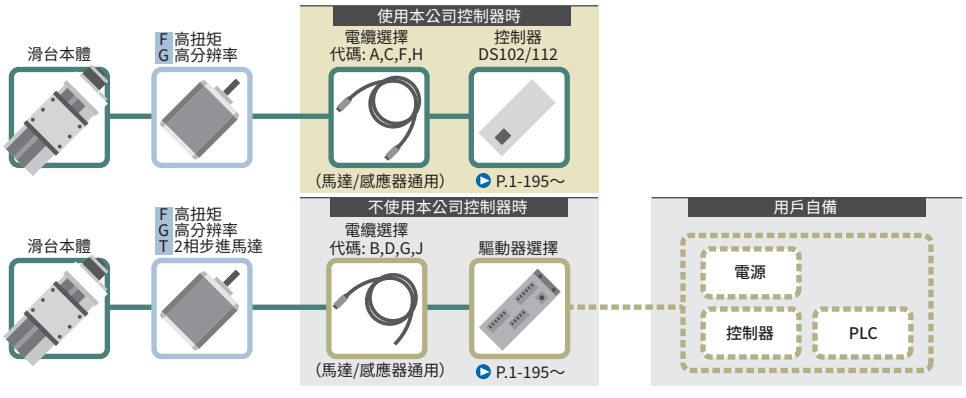

馬達選項

MA 帶電磁制動
MB 馬達款型
PKE545MC−A1
※附件驅動器
MA選擇時：100V
MB選擇時：200V

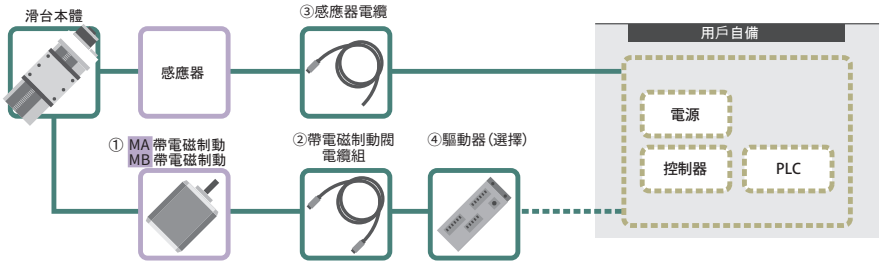

代碼	馬達款型	②帶電磁制動用電纜套組選項 (※)	③感應器電纜選擇	④驅動器選擇
MA・MB	PKE545MC-A1	3A：CC030VPFB 5A：CC050VPFB 無記號・3・5：無隨貨附	3A・3：HR10AP-S-SB-6-3 5A・5：HR10AP-S-SB-6-5 無記號：HR10AP-S-SB-6-2	[MA]3A・5A：RKSD503M-A [MB]3A・5A：RKSD503M-C 無記號・3・5：無隨貨附

※ 馬達電纜・帶電磁制動用電纜

馬達選項

PA αSTEP(AR系列)
馬達款型
ARM24SAK

ZA αSTEP(AZ系列)
馬達款型
AZM24AK

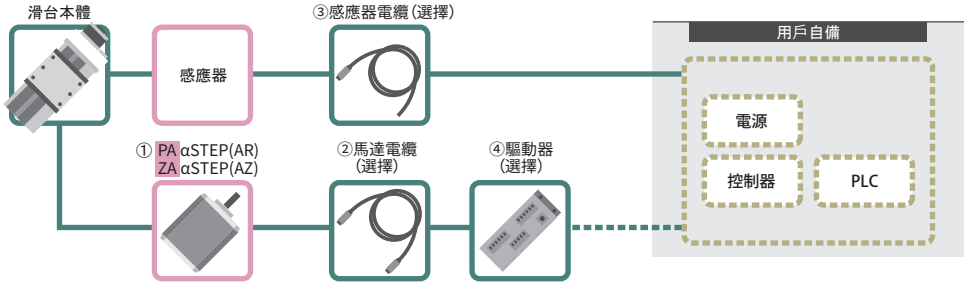

代碼	馬達款型	②感應器電纜選擇	③感應器電纜選擇	④驅動器選擇
PA	ARM24SAK	3A：CC030VA2R2 5A：CC050VA2R2 無記號・3・5：無隨貨附	3A・3：HR10AP-S-SB-6-3 5A・5：HR10AP-S-SB-6-5 無記號：HR10AP-S-SB-6-2	3A・5A：ARD-K 無記號・3・5：無隨貨附
ZA	AZM24AK	3A：CC030VZ2R2 5A：CC050VZ2R2 無記號・3・5：無隨貨附		3A・5A：AZD-K 無記號・3・5：無隨貨附

馬達選項

UA AC伺服馬達
馬達款型
HG-KR053

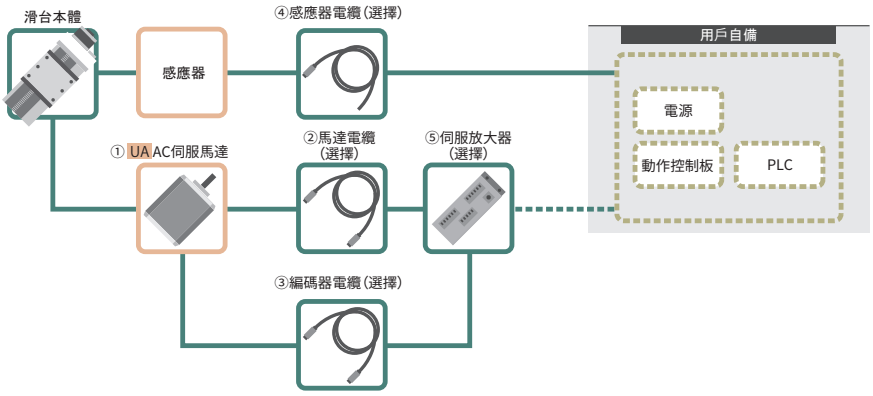

代碼	①馬達款型	②感應器電纜選擇	③編碼器連接線選擇	④感應器電纜選擇	⑤伺服放大器選項
UA	HG-KR053	3A：SVPM-J3HF1-B-3-02S 5A：SVPM-J3HF1-B-5-02S 無記號・3・5：無隨貨附	3A：SVEM-J3HF1-B-3 5A：SVEM-J3HF1-B-5 無記號・3・5：無隨貨附	3A・3：HR10AP-S-SB-6-3 5A・5：HR10AP-S-SB-6-5 無記號：HR10AP-S-SB-6-2	3A・5A：MR-J4-10A 無記號・3・5：無隨貨附

New

CAVE-X POSITIONER

XY軸直線滾珠導軌: KYL06050M/KYL06075M

KYL06030M-N

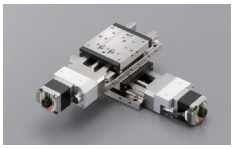

KYL06050M-N

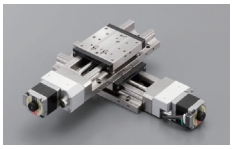

KYL06075M-N

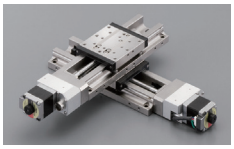

KYL06030M-C

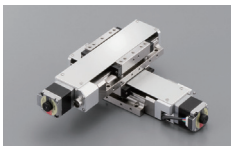

KYL06050M-C

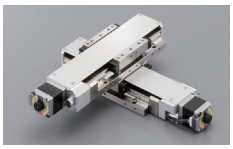

KYL06075M-C

RoHS

KYL 06 030 M-□□-□□-□

1 2 3 4 5 5 6 7 7

▶電纜，專用定位銷 P.1-207～
▶電氣規格見P.1-KXL-043～

1 移動量

030	30mm
050	50mm
075	75mm

2 連接頭規格

M	Panel Mount	

3 無遮蓋

N	無遮蓋	
C	有遮蓋	

4 進給(滾珠絲桿)

1	1mm
2	2mm

5 馬達選項

代碼	規格
C	標準
F	高扭矩
G	高分辨率
T	2相步進馬達

※選擇T馬達時，不能使用本公司控制器(DS102/112)。

5 馬達選項

代碼	規格
MA	帶電磁製動器(□42_100V)
MB	帶電磁製動器(□42_200V)
PA	αSTEP (AR系列)
ZA	αSTEP (AZ系列)
UA	AC伺服馬達(J4)

6 原點感應器選項

代碼	規格
無記號	無
1	CCW右
2	CCW左
3	中央右
4	中央左
5	CW右
6	CW左
7	內建

※有關原點感應器選件的詳細信息，
請參閱▶P.1-KXL-043～及以後的內容。

■原點感應器可選的安裝位置(敬請選定1處)

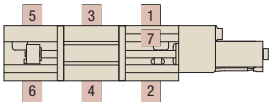

7 纜線選項

代碼	規格	電纜款型
無記號	無電纜(標準)	—
A	2m	D214-2-2E
B	2m單側散線	D214-2-2EK
C	4m	D214-2-4E
D	4m單側散線	D214-2-4EK
E	僅聯接頭(無電纜)	—
F	可撓式電纜2m	D214-2-2R
G	可撓式電纜2m單側散線	D214-2-2RK
H	可撓式電纜4m	D214-2-4R
J	可撓式電纜4m單側散線	D214-2-4RK

※玫瑰的一端位於舞台對面。
※有關電纜的詳細情況，請參閱▶P.1-207、209～頁及以後內容。
※請從代碼 A、C、F 或 H 中選擇以連接到控制器 (DS102/112)。

7 纜線選項 (2相步進馬達)

代碼	規格	電纜款型
無記號	無電纜(標準)	—
B	2m單側散線	DS1-2C-2-2EK
D	4m單側散線	DS1-2C-2-4EK
G	可撓式電纜2m單側散線	DS1-2C-2-2RK
J	可撓式電纜4m單側散線	DS1-2C-2-4RK

7 纜線選項 (帶電磁制動/αSTEP/伺服馬達)

代碼	規格
無記號	感應器連接線 2m單邊散線
3	感應器連接線 3m單邊散線
5	感應器連接線 5m單邊散線
3A	驅動器 (放大器)/纜線套組 3m
5A	驅動器 (放大器)/纜線套組 5m

對應表 ⑤馬達・⑦纜線/驅動器組合

代碼	驅動器)纜線套	無記號	3	5	3A			5A		
	馬達	MA・MB/PA・ZA/UA			MA・MB	PA・ZA	UA	MA・MB	PA・ZA	UA
電纜	感應器	2m	3m	5m	3m			5m		
	馬達	無			3m			5m		
	帶電磁制動				3m	—	—	5m	—	—
	編碼器				—	—	3m	—	—	5m
驅動器 (放大器)		無			有					

規格

SPEC								
款型	無遮蓋		KYL06030M-N1-C	KYL06030M-N2-C	KYL06050M-N1-C	KYL06050M-N2-C	KYL06075M-N1-C	KYL06075M-N2-C
	有遮蓋		KYL06030M-C1-C	KYL06030M-C2-C	KYL06050M-C1-C	KYL06050M-C2-C	KYL06075M-C1-C	KYL06075M-C2-C
機械規格	移動量		30mm		50mm		75mm	
	滑台面尺寸		60×60mm					
	進給(滾珠絲桿)		φ8導程1	φ8導程2	φ8導程1	φ8導程2	φ8導程1	φ8導程2
	導軌		直線滾珠導軌					
	主材質一表面處理		鋼一無電解鍍鎳處理處理					
	本身重量	無遮蓋	2.54kg		2.74kg		3.06kg	
		有遮蓋	2.66kg		2.86kg		3.18kg	
精度規格	分辨率(脈衝)	Full/Half	2μm/1μm	4μm/2μm	2μm/1μm	4μm/2μm	2μm/1μm	4μm/2μm
		微步進	0.1μm(1/20分割時)	0.2μm(1/20分割時)	0.1μm(1/20分割時)	0.2μm(1/20分割時)	0.1μm(1/20分割時)	0.2μm(1/20分割時)
	MAX速度		30mm/sec	35mm/sec	30mm/sec	35mm/sec	30mm/sec	35mm/sec
	耐荷重		10kgf【98N】					
	直角度		15μm以內/全行程		25μm以內/全行程		37.5μm以內/全行程	
感應器	極限感應器		有					
	原點感應器		原點傳感器選項					
	狹縫原點感應器		—					
附屬螺絲(六角帶孔螺釘)			M4－14 8個					

單軸精度規格	單方向定位精度	5μm以內	7μm以內
	反復定位精度	±0.5μm以內	
	空轉	1μm以內	
	背隙	1μm以內	
	真直度	3μm以內	
	仰俯/橫擺	20"以內/15"以內	

※ 配置因馬達不同會有變化。

分辨率・MAX速度・自重

馬達代碼			C	F	G	T
特長			標準	高扭矩	高分辨率	—
類型			5相步進馬達(0.75A/相)			2相步進馬達(0.67A/相)
馬達款型※1			C005C-90215P-1	PK525HPB-C1	PK523HPMB-C1	SJA28N32-0674B-01
步級角度			0.72°	0.72°	0.36°	1.8°
分辨率	導程1mm	Full/Half	2μm/1μm		1μm/0.5μm	5μm/2.5μm
		微步進(1/20分割時)	0.1μm		0.05μm	—
	導程2mm	Full/Half	4μm/2μm		2μm/1μm	10μm/5μm
		微步進(1/20分割時)	0.2μm		0.1μm	—
MAX速度	導程1mm		30mm/sec	35mm/sec	25mm/sec	25mm/sec
	導程2mm		35mm/sec	45mm/sec	30mm/sec	40mm/sec
本身重量[4,5]	KYL06030M-N		2.54kg	2.72kg	2.54kg	2.54kg
	KYL06030M-C		2.66kg	2.84kg	2.66kg	2.66kg
	KYL06050M-N		2.74kg	2.92kg	2.74kg	2.74kg
	KYL06050M-C		2.86kg	3.04kg	2.86kg	2.86kg
	KYL06075M-N		3.06kg	3.24kg	3.06kg	3.06kg
	KYL06075M-C		3.18kg	3.36kg	3.18kg	3.18kg

馬達代碼			MA・MB	PA	ZA	UA
特長			附電磁煞車	防失步	防失步,絕對式	高速
類型			5相步進馬達(帶電磁製動、0.35A/相)	αSTEP (AR系列)	αSTEP (AZ系列)	伺服馬達
馬達款型※1			PKE545MC-A1	ARM24SAK	AZM24AK	HG-KR053
步級角度			0.72°	—	—	—
分辨率	導程1mm	Full/Half	2μm/1μm	1μm(1000P/R設定時)	1μm(1000P/R設定時)	22位編碼器 (4194304P/R)
		微步進(1/20分割時)	0.1μm			
	導程2mm	Full/Half	4μm/2μm	2μm(1000P/R設定時)	2μm(1000P/R設定時)	
		微步進(1/20分割時)	0.2μm			
MAX速度	導程1mm		25mm/sec	40mm/sec	40mm/sec	50mm/sec
	導程2mm		40mm/sec	80mm/sec	80mm/sec	100mm/sec
本身重量[4,5]	KYL06030M-N		3.42kg	2.64kg	2.64kg	3.09kg
	KYL06030M-C		3.54kg	2.76kg	2.76kg	3.21kg
	KYL06050M-N		3.62kg	2.84kg	2.84kg	3.29kg
	KYL06050M-C		3.74kg	2.96kg	2.96kg	3.41kg
	KYL06075M-N		3.94kg	3.16kg	3.16kg	3.61kg
	KYL06075M-C		4.06kg	3.28kg	3.28kg	3.73kg

※1 款型為駿河精機獨創管理型式
※2 若是建構絕對型系統的話，放大器需要搭載電池。
※3 選配項目的編碼器纜線為增量型系統用。
※4 未選擇原點感測器選項時的值。
※5 原點感測器選項[1～6]+0.06kg，[7]+0.02kg。

New

CAVE-X POSITIONER

XY軸直線滾珠導軌: KYL06050/KYL06075

外型尺寸圖

KYL06030M-N1-C(KYL06030M-N2-C)

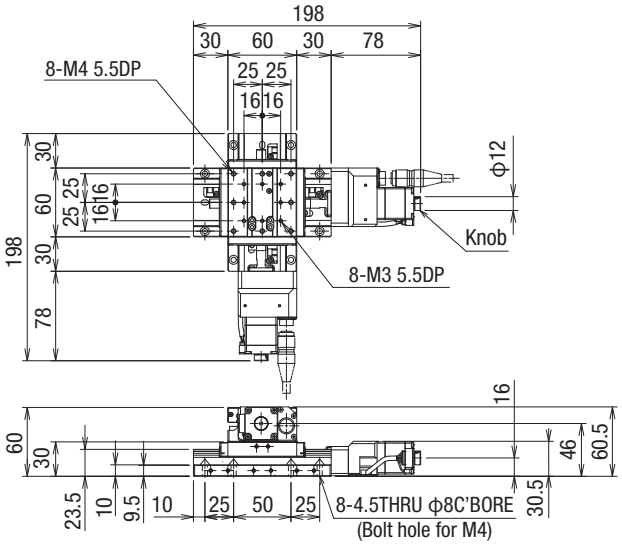

KYL06030M-C1-C(KYL06030M-C2-C)

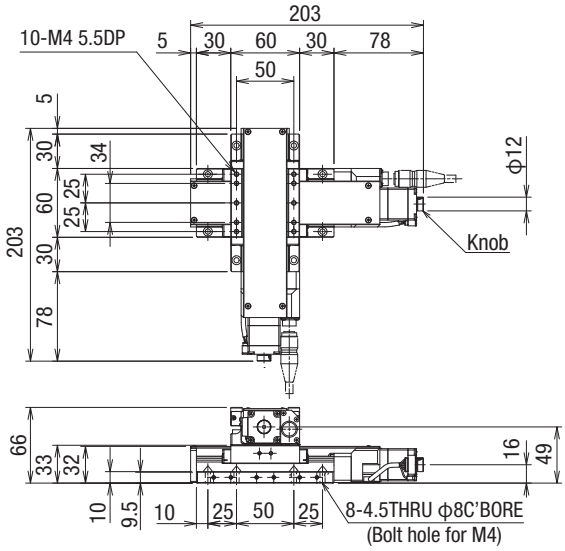

KYL06050M-N1-C(KYL06050M-N2-C)

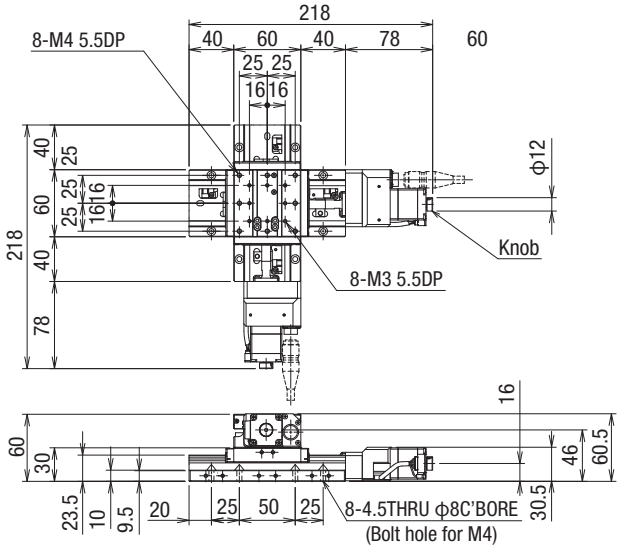

KYL06050M-C1-C(KYL06050M-C2-C)

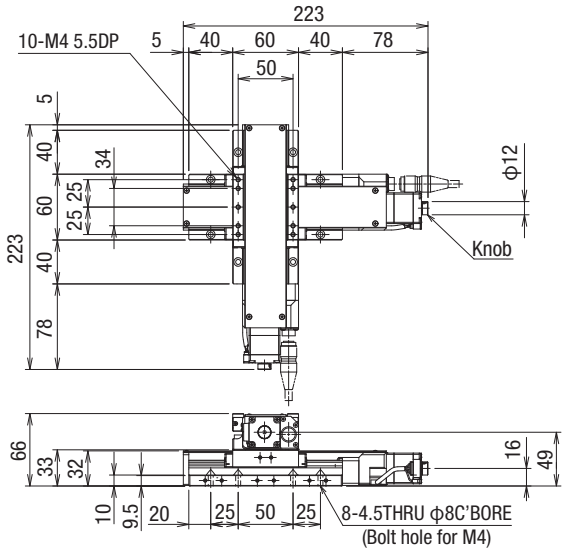

KYL06075M-N1-C(KYL06075M-N2-C)

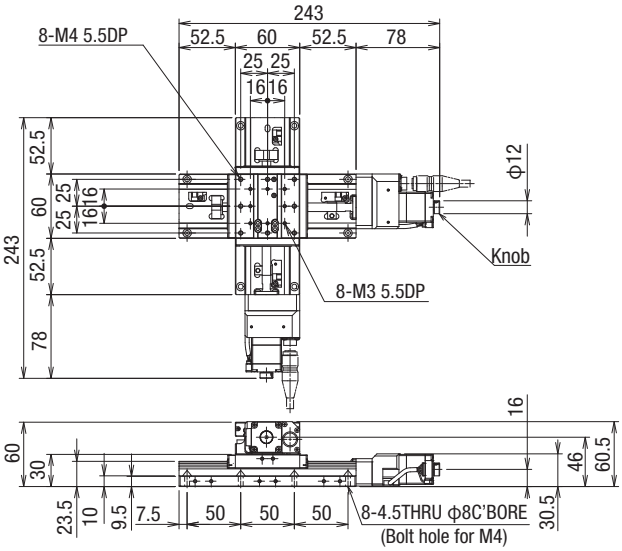

KYL06075M-C1-C(KYL06075M-C2-C)

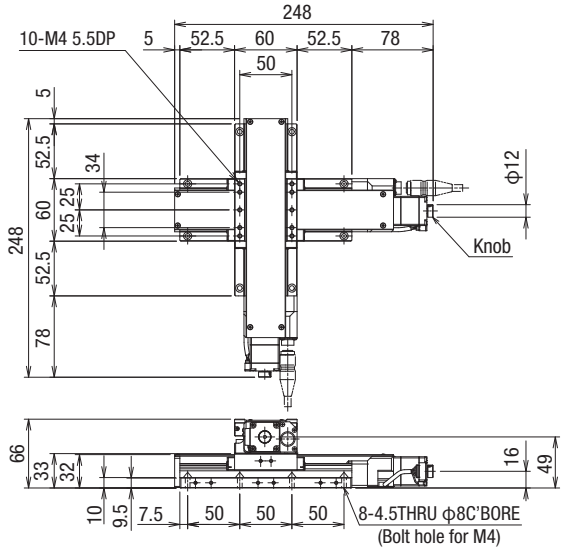

外型尺寸圖

C 標準
馬達款型 C005C-90215P-1

F 高扭矩
馬達款型 PK525HPB-C1

G 高分辨率
馬達款型 PK523HPMB-C1

T 2相步進馬達
馬達款型 SJA28N32-0674B-01

側視圖

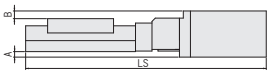

俯視圖

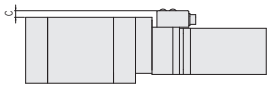

遮蓋 無

款型	C (標準)/F (高扭矩)/G (高分辨率)/H (高扭矩・高分辨率) 共通				C (標準)	F (高扭矩)	G (高分辨率)	T(2相)
	馬達尺寸	A(mm)	B(mm)	C(mm)	LS(mm)			
KXL06030M-N□-C,F,G,T	□28	—	0.5	—	198	218	198	198
KXL06050M-N□-C,F,G,T					218	238	218	218
KXL06075M-N□-C,F,G,T					243	263	243	243

遮蓋 有

款型	C (標準)/F (高扭矩)/G (高分辨率)/H (高扭矩・高分辨率) 共通				C (標準)	F (高扭矩)	G (高分辨率)	T(2相)
	馬達尺寸	A(mm)	B(mm)	C(mm)	LS(mm)			
KXL06030M-C□-C,F,G,T	□28	—	—	—	203	223	203	203
KXL06050M-C□-C,F,G,T					223	243	223	223
KXL06075M-C□-C,F,G,T					248	268	248	248

MA MB 帶電磁製動器
馬達款型 PKE545MC-A1

包含的驱动程序：选择 MA：100V，选择 MB：200V

側視圖

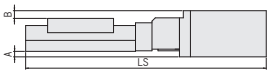

俯視圖

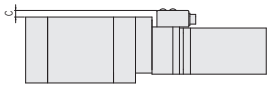

遮蓋 無

款型	MA，MA (帶電磁制動) 通用				C (標準)
	馬達尺寸	A(mm)	B(mm)	C(mm)	LS(mm)
KXL06030M-N□-MA,MB	□42	5	7	6	245
KXL06050M-N□-MA,MB					265
KXL06075M-N□-MA,MB					290

遮蓋 有

款型	MA，MA (帶電磁制動) 通用				C (標準)
	馬達尺寸	A(mm)	B(mm)	C(mm)	LS(mm)
KXL06030M-C□-MA,MB	□42	5	4	6	250
KXL06050M-C□-MA,MB					270
KXL06075M-C□-MA,MB					295

PA αSTEP (AR系列)
馬達款型 ARM24SAK

ZA αSTEP (AZ系列)
馬達款型 AZM24AK

側視圖

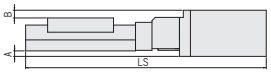

俯視圖

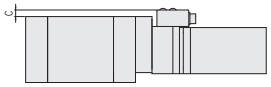

遮蓋 無

款型	PA αSTEP(AR系列)/ZA αSTEP(AZ系列)				PA (αSTEP)	ZA (αSTEP)	C (標準)
	馬達尺寸	A(mm)	B(mm)	C(mm)	LS(mm)		
KXL06030M-N□-PA,ZA	□28	—	0.5	6	211	220.5	198
KXL06050M-N□-PA,ZA					231	240.5	218
KXL06075M-N□-PA,ZA					256	265.5	243

遮蓋 有

款型	PA αSTEP(AR系列)/ZA αSTEP(AZ系列)				PA (αSTEP)	ZA (αSTEP)	C (標準)
	馬達尺寸	A(mm)	B(mm)	C(mm)	LS(mm)		
KXL06030M-C□-PA,ZA	□28	—	—	6	216	225.5	203
KXL06050M-C□-PA,ZA					236	245.5	223
KXL06075M-C□-PA,ZA					261	270.5	248

UA 伺服馬達(J4 [三菱電機])
馬達款型 HG-KR053

側視圖

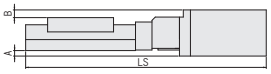

俯視圖

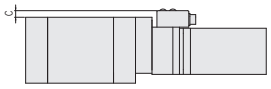

遮蓋 無

款型	UA (AC伺服馬達)				C (標準)
	馬達尺寸	A(mm)	B(mm)	C(mm)	LS(mm)
KXL06030M-N□-UA	□40	4.7	6.5	6	240.4
KXL06050M-N□-UA					260.4
KXL06075M-N□-UA					285.4

遮蓋 有

款型	UA (AC伺服馬達)				C (標準)
	馬達尺寸	A(mm)	B(mm)	C(mm)	LS(mm)
KXL06030M-C□-UA	□40	4.7	3.5	6	245.4
KXL06050M-C□-UA					265.4
KXL06075M-C□-UA					290.4

New

CAVE-X POSITIONER

XY軸直線滾珠導軌: KYL06100M/KYL06150M

KYL06100M-N

KYL06150M-N

KYL06100M-C

KYL06150M-C

RoHS

KYL 06 100 M-□ 2-□□-□

1 2 3 4 5 5 6 7 7

▶電纜，專用定位銷 P.1-207～
▶電氣規格見P.1-KXL-043～

1 移動量

100	100mm
150	150mm

2 連接頭規格

M	Panel Mount	

3 有無遮蓋

N	無遮蓋	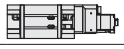
C	有遮蓋	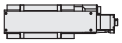

4 進給 (滾珠絲桿)

2	2mm

5 馬達選項

代碼	規格
F	高扭矩
G	高分辨率
T	2相步進馬達

※選擇T馬達時，不能使用本公司控制器(DS102/112)。

5 馬達選項

代碼	規格
MA	帶電磁製動器(□42_100V)
MB	帶電磁製動器(□42_200V)
PA	αSTEP (AR系列)
ZA	αSTEP (AZ系列)
UA	AC伺服馬達(J4)

6 原點感應器選項

代碼	規格
無記號	無
1	CCW右
2	CCW左
3	中央右
4	中央左
5	CW右
6	CW左
7	內建

※有關原點感應器選件的詳細信息，
請參閱▶P.1-KXL-043～及以後的內容。

■原點感應器可選的安裝位置(敬請選定1處)

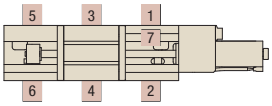

7 纜線選項

代碼	規格	電纜款型
無記號	無電纜 (標準)	—
A	2m	D214-2-2E
B	2m單側散線	D214-2-2EK
C	4m	D214-2-4E
D	4m單側散線	D214-2-4EK
E	僅聯接頭 (無電纜)	—
F	可撓式電纜2m	D214-2-2R
G	可撓式電纜2m單側散線	D214-2-2RK
H	可撓式電纜4m	D214-2-4R
J	可撓式電纜4m單側散線	D214-2-4RK

※玫瑰的一端位於舞台對面。
※有關電纜的詳細情況，請參閱▶P.1-207、209～頁及以後內容。
※請從代碼 A、C、F 或 H 中選擇以連接到控制器 (DS102/112)。

7 纜線選項 (2相步進馬達)

代碼	規格	電纜款型
無記號	無電纜 (標準)	—
B	2m單側散線	DS1-2C-2-2EK
D	4m單側散線	DS1-2C-2-4EK
G	可撓式電纜2m單側散線	DS1-2C-2-2RK
J	可撓式電纜4m單側散線	DS1-2C-2-4RK

7 纜線選項 (帶電磁制動/αSTEP/伺服馬達)

代碼	規格
無記號	感應器連接線 2m單邊散線
3	感應器連接線 3m單邊散線
5	感應器連接線 5m單邊散線
3A	驅動器 (放大器)/纜線套組 3m
5A	驅動器 (放大器)/纜線套組 5m

對應表 ⑤馬達・⑦纜線/驅動器組合

代碼	驅動器(放大器)/電纜	無記號	3	5	3A			5A		
	馬達	MA・MB/PA・ZA/UA			MA・MB	PA・ZA	UA	MA・MB	PA・ZA	UA
電纜	感應器	2m	3m	5m	3m			5m		
	馬達	無			3m			5m		
	帶電磁制動				3m	—	—	5m	—	—
	編碼器				—	—	3m	—	—	5m
驅動器 (放大器)		無			有					

規格

SPEC				
款型	無遮蓋		KYL06100M-N2-F	KYL06150M-N2-F
	有遮蓋		KYL06100M-C2-F	KYL06150M-C2-F
機械規格	移動量		100mm	150mm
	滑台面尺寸		60×60mm	
	進給(滾珠絲桿)		φ8導程2	
	導軌		直線滾珠導軌	
	主材質一表面處理		鋼一無電解鍍鎳處理處理	
	本身重量	無遮蓋	3.58kg	4.18kg
		有遮蓋	3.70kg	4.30kg
精度規格	分辨率(脈衝)	Full/Half	4μm/2μm	
		微步進	0.2μm	
	MAX速度		45mm/sec	
	耐荷重		10kgf【98N】	
	直角度		50μm以內/全行程	75μm以內/全行程
感應器	極限感應器		有	
	原點感應器		— ※可在原點感應器選項中選擇是否安裝	
	狹縫原點感應器		—	
附屬螺絲(六角帶孔螺釘)			M4－14 8個	M4－14 14個

單軸精度規格	單方向定位精度	10μm以內	15μm以內
	反復定位精度	±0.5μm以內	
	空轉	1μm以內	
	背隙	1μm以內	
	真直度	5μm以內	
	仰俯/橫擺	25”以內/20”以內	

※ 配置因馬達不同會有變化。

分辨率・MAX速度・自重

馬達代碼			F	G	T
特長			高扭矩	高分辨率	—
類型			5相步進馬達 (0.75A/相)		2相步進馬達 (0.67A/相)
馬達款型※1			PK525HPB-C1	PK523HPMB-C1	SJA28N32-0674B-01
步級角度			0.72°	0.36°	1.8°
分辨率	導程2mm	Full/Half	4μm/2μm	2μm/1μm	10μm/5μm
		微步進(1/20分割時)	0.2μm	0.1μm	—
MAX速度	導程2mm		45mm/sec	30mm/sec	40mm/sec
本身重量[4,5]	KYL06100M-N		3.58kg	3.40kg	3.40kg
	KYL06100M-C		3.70kg	3.52kg	3.52kg
	KYL06150M-N		4.18kg	4.00kg	4.00kg
	KYL06150M-C		4.30kg	4.12kg	4.12kg

馬達代碼			MA・MB	PA	ZA	UA
特長			附電磁煞車	防失步	防失步,絕對式	高速
類型			5相步進馬達(帶電磁製動、0.35A/相)	αSTEP (AR系列)	αSTEP (AZ系列)	伺服馬達
馬達款型※1			PKE545MC-A1	ARM24SAK	AZM24AK	HG-KR053
步級角度			0.72°	—	—	—
分辨率	導程2mm	Full/Half	4μm/2μm	2μm(1000P/R設定時)	2μm(1000P/R設定時)	22位編碼器 (4194304P/R)
		微步進(1/20分割時)	0.2μm			
MAX速度	導程2mm		40mm/sec	80mm/sec	80mm/sec	100mm/sec
本身重量[4,5]	KYL06100M-N		4.28kg	3.50kg	3.50kg	3.95kg
	KYL06100M-C		4.40kg	3.62kg	3.62kg	4.07kg
	KYL06150M-N		4.88kg	4.10kg	4.10kg	4.55kg
	KYL06150M-C		5.00kg	4.22kg	4.22kg	4.67kg

※1 款型為駿河精機獨創管理型式
※2 若是建構絕對型系統的話，放大器需要搭載電池。
※3 選配項目的編碼器纜線為增量型系統用。
※4 未選擇原點感測器選項時的值。
※5 原點感測器選項[1～6]+0.06kg，[7]+0.02kg。

New

CAVE-X POSITIONER

XY軸直線滾珠導軌: KYL06100/KYL06150

外型尺寸圖

KYL06100M-N2-F

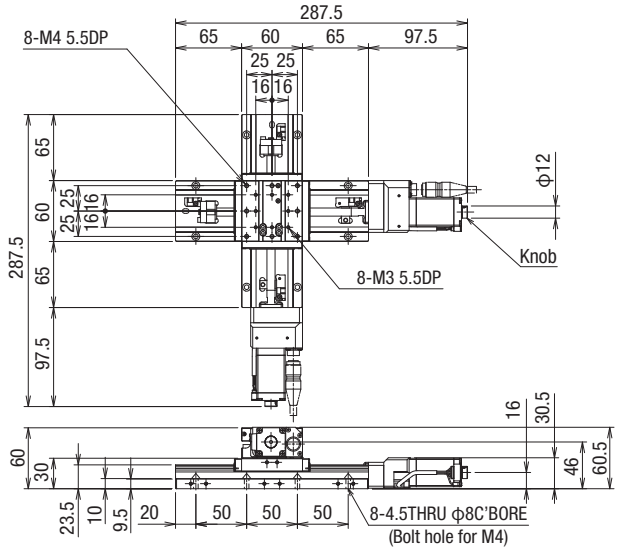

KYL06100M-C2-F

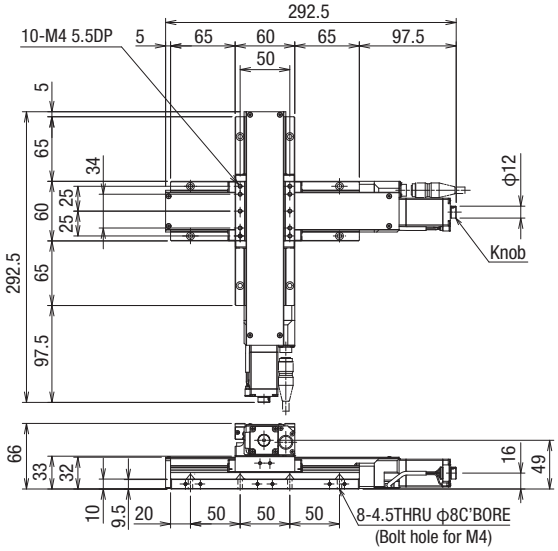

KYL06150M-N2-F

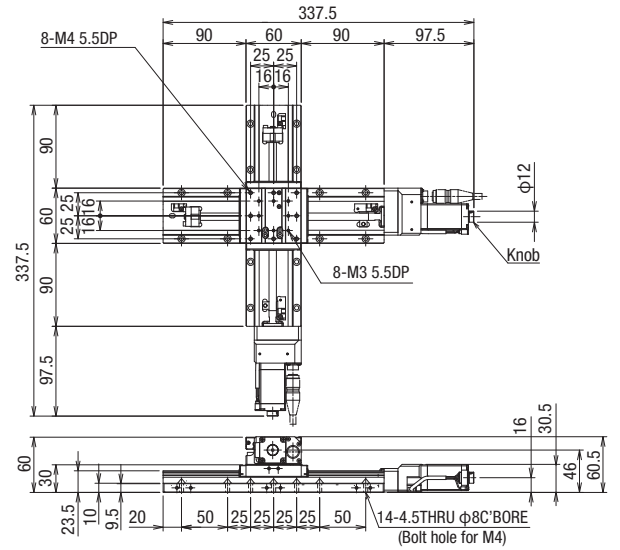

KYL06150M-C2-F

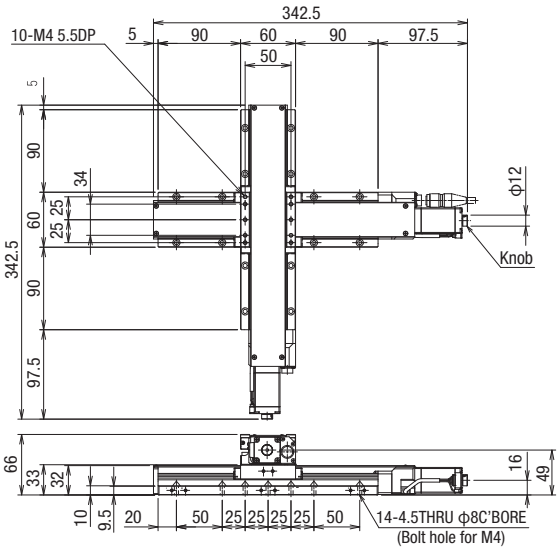

外型尺寸圖

F 高扭矩 / G 高分辨率 / T 2相步進馬達

馬達款型 PK525HPB-C1　馬達款型 PK523HPMB-C1　馬達款型 SJA28N32-0674B-01

側視圖

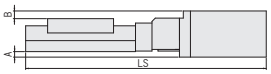

俯視圖

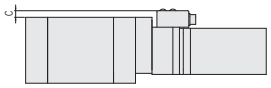

遮蓋 無

款型	F(高扭矩)/G(高分辨率)/T(2相)共通				F (高扭矩)	G (高分辨率)	T(2相)
	馬達尺寸	A(mm)	B(mm)	C(mm)	LS(mm)		
KXL06100M-N2-F,G,T	□28	—	0.5	—	288	268	268
KXL06150M-N2-F,G,T					338	318	318

遮蓋 有

款型	F(高扭矩)/G(高分辨率)/T(2相)共通				F (高扭矩)	G (高分辨率)	T(2相)
	馬達尺寸	A(mm)	B(mm)	C(mm)	LS(mm)		
KXL06100M-C2-F,G,T	□28	—	—	—	293	273	273
KXL06150M-C2-F,G,T					343	323	323

MA MB 帶電磁製動器

馬達款型 PKE545MC-A1

※包含的驱动程序：选择 MA：100V，选择 MB：200V

側視圖

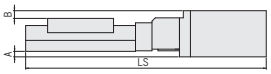

俯視圖

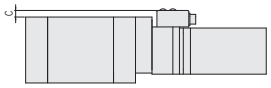

遮蓋 無

款型	MA,MB(附電磁煞車)				F (高扭矩)
	馬達尺寸	A(mm)	B(mm)	C(mm)	LS(mm)
KXL06100M-N2-MA,MB	□42	5	7	6	315 / 288
KXL06150M-N2-MA,MB					365 / 338

遮蓋 有

款型	MA,MB(附電磁煞車)				F (高扭矩)
	馬達尺寸	A(mm)	B(mm)	C(mm)	LS(mm)
KXL06100M-C2-MA,MB	□42	5	4	6	320 / 293
KXL06150M-C2-MA,MB					370 / 343

PA αSTEP (AR系列) / ZA αSTEP (AZ系列)

馬達款型 ARM24SAK　馬達款型 AZM24AK

側視圖

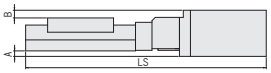

俯視圖

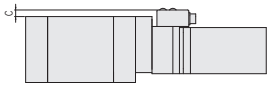

遮蓋 無

款型	PA αSTEP(AR系列)/ZA αSTEP(AZ系列)				PA	ZA	F (高扭矩)
	馬達尺寸	A(mm)	B(mm)	C(mm)	LS(mm)		
KXL06100M-N2-PA,ZA	□28	—	0.5	6	281	290.5	288
KXL06150M-N2-PA,ZA					331	340.5	338

遮蓋 有

款型	PA αSTEP(AR系列)/ZA αSTEP(AZ系列)				PA	ZA	F (高扭矩)
	馬達尺寸	A(mm)	B(mm)	C(mm)	LS(mm)		
KXL06100M-C2-PA,ZA	□28	—	—	6	286	295.5	293
KXL06150M-C2-PA,ZA					336	345.5	343

UA 伺服馬達(J4 [三菱電機])

馬達款型 HG-KR053

側視圖

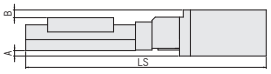

俯視圖

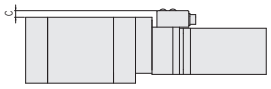

遮蓋 無

款型	UA (AC伺服馬達)				F (高扭矩)
	馬達尺寸	A(mm)	B(mm)	C(mm)	LS(mm)
KXL06100M-N2-UA	□40	4.7	6.5	6	310.4 / 288
KXL06150M-N2-UA					360.4 / 338

遮蓋 有

款型	UA (AC伺服馬達)				F (高扭矩)
	馬達尺寸	A(mm)	B(mm)	C(mm)	LS(mm)
KXL06100M-C2-UA	□40	4.7	3.5	6	315.4 / 293
KXL06150M-C2-UA					365.4 / 343

New

CAVE-X POSITIONER

XY軸直線滾珠導軌: KYL06200/KYL06300

KYL06200M-N

KYL06300M-N

KYL06200M-C

KYL06300M-C

RoHS

對應無馬達

KYL 06 200 M-□ 2-□□-□

1 2 3 4 5 5 6 7 7

▶電纜，專用定位銷 P.1-207～
▶電氣規格見P.1-KXL-043～

1 移動量

200	200mm
300	300mm

2 連接頭規格

M	Panel Mount	

3 無遮蓋

N	無遮蓋	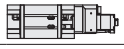
C	有遮蓋	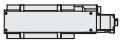

4 進給 (滾珠絲桿)

2	2mm

5 馬達選項

代碼	規格
F	高扭矩
G	高分辨率
T	2相步進馬達

※選擇T馬達時，不能使用本公司控制器(DS102/112)。

5 馬達選項

代碼	規格
MA	帶電磁製動器(□42_100V)
MB	帶電磁製動器(□42_200V)
PA	αSTEP (AR系列)
ZA	αSTEP (AZ系列)
UA	AC伺服馬達(J4)

6 原點感應器選項

代碼	規格
無記號	無
1	CCW右
2	CCW左
3	中央右
4	中央左
5	CW右
6	CW左
7	內藏

※有關原點感應器選件的詳細信息，
請參閱▶P.1-KXL-043～及以後的內容。

■原點感應器可選的安裝位置 (敬請選定1處)

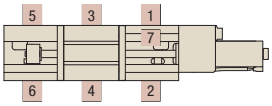

7 纜線選項

代碼	規格	電纜款型
無記號	無電纜 (標準)	—
A	2m	D214-2-2E
B	2m單側散線	D214-2-2EK
C	4m	D214-2-4E
D	4m單側散線	D214-2-4EK
E	僅聯接頭 (無電纜)	—
F	可撓式電纜2m	D214-2-2R
G	可撓式電纜2m單側散線	D214-2-2RK
H	可撓式電纜4m	D214-2-4R
J	可撓式電纜4m單側散線	D214-2-4RK

※玫瑰的一端位於舞台對面。
※有關電纜的詳細情況，請參閱▶P.1-207、209～頁及以後內容。
※請從代碼 A、C、F 或 H 中選擇以連接到控制器 (DS102/112)。

7 纜線選項 (2相步進馬達)

代碼	規格	電纜款型
無記號	無電纜 (標準)	—
B	2m單側散線	DS1-2C-2-2EK
D	4m單側散線	DS1-2C-2-4EK
G	可撓式電纜2m單側散線	DS1-2C-2-2RK
J	可撓式電纜4m單側散線	DS1-2C-2-4RK

7 纜線選項 (帶電磁制動/αSTEP/伺服馬達)

代碼	規格
無記號	感應器連接線 2m單邊散線
3	感應器連接線 3m單邊散線
5	感應器連接線 5m單邊散線
3A	驅動器 (放大器)/纜線套組 3m
5A	驅動器 (放大器)/纜線套組 5m

對應表 ⑤馬達・⑦纜線/驅動器組合

代碼	驅動器(放大器)/電纜	無記號	3	5	3A			5A		
	馬達	MA・MB/PA・ZA/UA			MA・MB	PA・ZA	UA	MA・MB	PA・ZA	UA
電纜	感應器	2m	3m	5m	3m			5m		
	馬達	無			3m			5m		
	帶電磁制動				3m	—	—	5m	—	—
	編碼器				—	—	3m	—	—	5m
驅動器 (放大器)		無			有					

規格

SPEC				
款型	無遮蓋		KYL06200M-N2-F	KYL06300M-N2-F
	有遮蓋		KYL06200M-C2-F	KYL06300M-C2-F
機械規格	移動量		200mm	300mm
	滑台面尺寸		60×60mm	
	進給(滾珠絲桿)		φ8導程2	
	導軌		直線滾珠導軌	
	主材質一表面處理		鋼一無電解鍍鎳處理處理	
	本身重量	無遮蓋	4.82kg	6.02kg
		有遮蓋	4.94kg	6.22kg
精度規格	分辨率(脈衝)	Full/Half	4μm/2μm	
		微步進	0.2μm	
	MAX速度		45mm/sec	
	耐荷重		10kgf【98N】	
	直角度		100μm以內/全行程	150μm以內/全行程
感應器	極限感應器		有	
	原點感應器		— ※可在原點感應器選項中選擇是否安裝	
	狹縫原點感應器		—	
附屬螺絲(六角帶孔螺釘)			M4－14 12個	M4－14 16個

單軸精度規格	單方向定位精度	15μm以內	25μm以內
	反復定位精度	±0.5μm以內	
	空轉	1μm以內	
	背隙	1μm以內	
	真直度	7μm以內	
	仰俯/橫擺	30”以內/20”以內	35”以內/20”以內

※ 配置因馬達不同會有變化。

分辨率・MAX速度・自重

馬達代碼			F	G	T
特長			高扭矩	高分辨率	—
類型			5相步進馬達(0.75A/相)		2相步進馬達(0.67A/相)
馬達款型※1			PK525HPB-C1	PK523HPMB-C1	SJA28N32-0674B-01
步級角度			0.72°	0.36°	1.8°
分辨率	導程2mm	Full/Half	4μm/2μm	2μm/1μm	10μm/5μm
		微步進(1/20分割時)	0.2μm	0.1μm	—
MAX速度	導程2mm		45mm/sec	30mm/sec	40mm/sec
本身重量[4,5]	KYL06200M-N		4.82kg	4.64kg	4.64kg
	KYL06200M-C		4.94kg	4.76kg	4.76kg
	KYL06300M-N		6.02kg	5.84kg	5.84kg
	KYL06300M-C		6.22kg	6.04kg	6.04kg

馬達代碼			MA・MB	PA	ZA	UA
特長			附電磁煞車	防失步	防失步,絕對式	高速
類型			5相步進馬達(帶電磁製動、0.35A/相)	αSTEP (AR系列)	αSTEP (AZ系列)	伺服馬達
馬達款型※1			PKE545MC-A1	ARM24SAK	AZM24AK	HG-KR053
步級角度			0.72°	—	—	—
分辨率	導程2mm	Full/Half	4μm/2μm	2μm(1000P/R設定時)	2μm(1000P/R設定時)	22位編碼器(4194304P/R)
		微步進(1/20分割時)	0.2μm			
MAX速度	導程2mm		40mm/sec	80mm/sec	80mm/sec	100mm/sec
本身重量[4,5]	KYL06200M-N		5.52kg	4.74kg	4.74kg	5.19kg
	KYL06200M-C		5.64kg	4.86kg	4.86kg	5.31kg
	KYL06300M-N		6.72kg	5.94kg	5.94kg	6.39kg
	KYL06300M-C		6.92kg	6.14kg	6.14kg	6.59kg

※1 款型為駿河精機獨創管理型式
※2 若是建構絕對型系統的話，放大器需要搭載電池。
※3 選配項目的編碼器纜線為增量型系統用。
※4 未選擇原點感測器選項時的值。
※5 原點感測器選項[1～6]+0.06kg，[7]+0.02kg。

CAVE-X POSITIONER

X軸直線滾珠導軌: KYL06200/KYL06300

外型尺寸圖

KYL06200M-N2-F

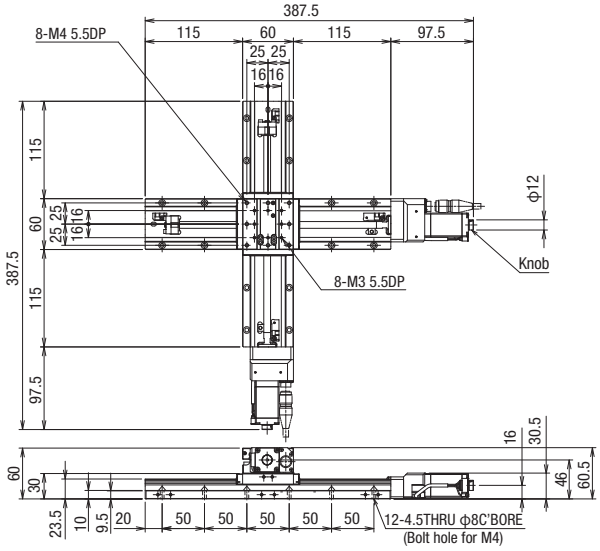

KYL06200M-C2-F

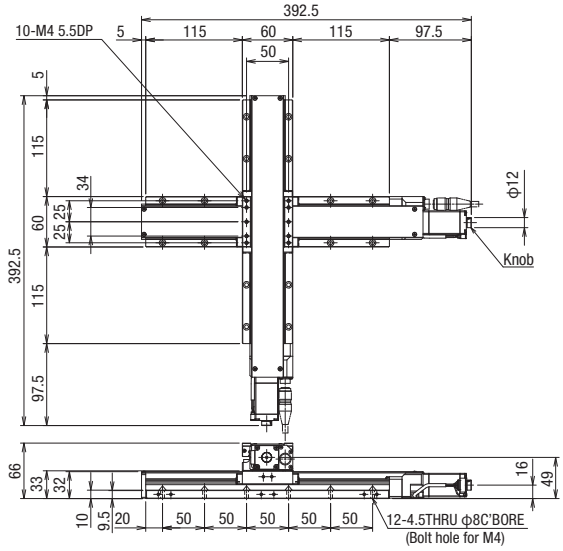

KYL06300M-N2-F

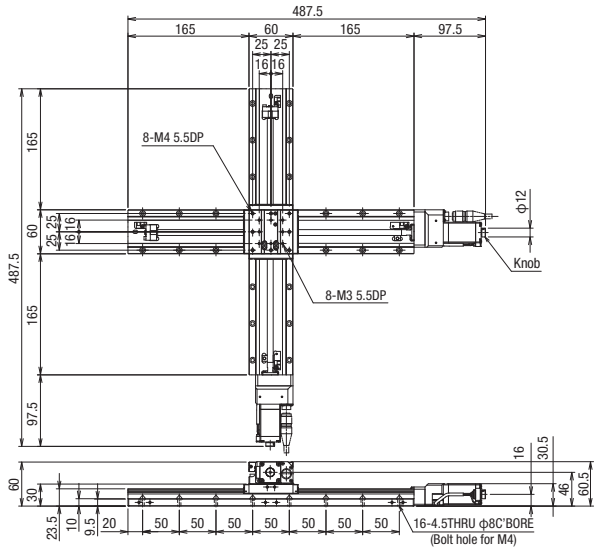

KYL06300M-C2-F

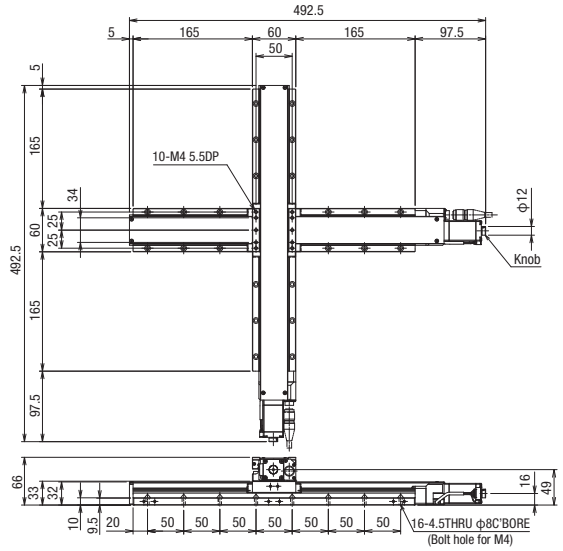

支撑導軌選配件

200mm、300mm規格備有支撑導軌選配件。
可與蓋板組合使用。

【訂購方法】

型號 (無遮蓋)用
APW6016A-390A

型號 (有遮蓋)用
APW6019A-390A

【尺寸圖】 滑動導軌型號:SSEBW14-390(MISUMI)

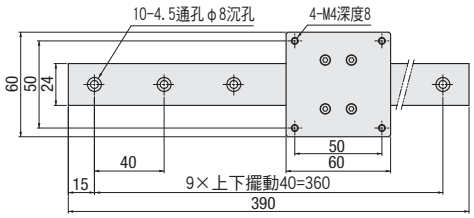

・(無遮蓋)用
APW6016A-390A

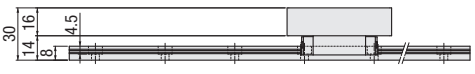

・(有遮蓋)用
APW6019A-390A

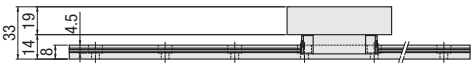

注意事項
- 滑動導軌和適配器板的裝配以及與CAVE-X POSITIONER的裝配由用戶自行裝配。

※進行安裝調節時，建議平行度低於10μm，行程在100mm以內。
- 滑動導軌材質:不銹鋼 支撑配件材質:鋁
- 潤滑脂: MULTEMP PS2
- 如有不明之處，敬請垂詢。

外型尺寸圖

F 高扭矩 / G 高分辨率 / T 2相步進馬達

馬達款型 PK525HPB-C1　馬達款型 PK523HPMB-C1　馬達款型 SJA28N32-0674B-01

側視圖

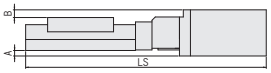

俯視圖

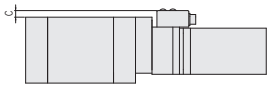

遮蓋 無

款型	F(高扭矩)/G(高分辨率)/T(2相)共通				F (高扭矩)	G (高分辨率)	T(2相)
	馬達尺寸	A(mm)	B(mm)	C(mm)	LS(mm)		
KXL06200M-N2-F,G,T	□28	—	0.5	—	388	368	368
KXL06300M-N2-F,G,T					488	468	468

遮蓋 有

款型	F(高扭矩)/G(高分辨率)/T(2相)共通				F (高扭矩)	G (高分辨率)	T(2相)
	馬達尺寸	A(mm)	B(mm)	C(mm)	LS(mm)		
KXL06200M-C2-F,G,T	□28	—	—	—	393	373	373
KXL06300M-C2-F,G,T					493	473	473

MA MB 帶電磁製動器

馬達款型 PKE545MC-A1

※包含的驱动程序：选择 MA：100V，选择 MB：200V

側視圖

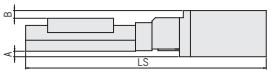

俯視圖

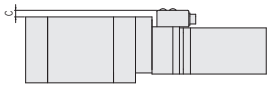

遮蓋 無

款型	MA,MB(帶電磁製動器)通用				F (高扭矩)
	馬達尺寸	A(mm)	B(mm)	C(mm)	LS(mm)
KXL06200M-N2-MA,MB	□42	5	7	6	415 / 388
KXL06300M-N2-MA,MB					515 / 488

遮蓋 有

款型	MA,MB(帶電磁製動器)通用				F (高扭矩)
	馬達尺寸	A(mm)	B(mm)	C(mm)	LS(mm)
KXL06200M-C2-MA,MB	□42	5	4	6	420 / 393
KXL06300M-C2-MA,MB					520 / 493

PA αSTEP (AR系列) / ZA αSTEP (AZ系列)

馬達款型 ARM24SAK　馬達款型 AZM24AK

側視圖

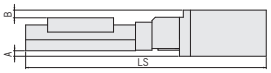

俯視圖

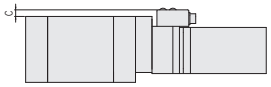

遮蓋 無

款型	PA αSTEP(AR系列)/ZA αSTEP(AZ系列)				PA	ZA	F (高扭矩)
	馬達尺寸	A(mm)	B(mm)	C(mm)	LS(mm)		
KXL06200M-N2-PA,ZA	□28	—	0.5	6	381	390.5	388
KXL06300M-N2-PA,ZA					481	490.5	488

遮蓋 有

款型	PA αSTEP(AR系列)/ZA αSTEP(AZ系列)				PA	ZA	F (高扭矩)
	馬達尺寸	A(mm)	B(mm)	C(mm)	LS(mm)		
KXL06200M-C2-PA,ZA	□28	—	—	6	386	395.5	393
KXL06300M-C2-PA,ZA					486	495.5	493

UA 伺服馬達(J4 [三菱電機])

馬達款型 HG-KR053

側視圖

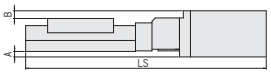

俯視圖

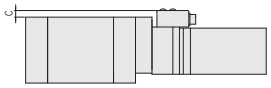

遮蓋 無

款型	UA (AC伺服馬達)				F (高扭矩)
	馬達尺寸	A(mm)	B(mm)	C(mm)	LS(mm)
KXL06200M-N2-UA	□40	4.7	6.5	6	410.4 / 388
KXL06300M-N2-UA					510.4 / 488

遮蓋 有

款型	UA (AC伺服馬達)				F (高扭矩)
	馬達尺寸	A(mm)	B(mm)	C(mm)	LS(mm)
KXL06200M-C2-UA	□40	4.7	3.5	6	415.4 / 393
KXL06300M-C2-UA					515.4 / 493

New

CAVE-X POSITIONER

Z軸直線滾珠導軌: KZL06050M/KZL06075M

KZL06030M-N　KZL06050M-N　KZL06075M-N

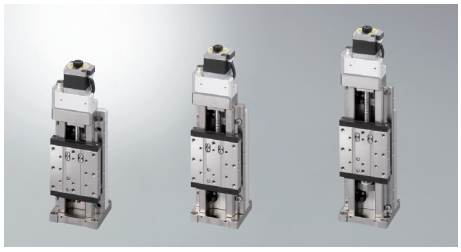

KZL06030M-C　KZL06050M-C　KZL06075M-C

RoHS

■KXL系列的驅動部分使用清潔的潤滑脂。

KZL 06 030 M-□ 1 -□□-□

1 2 3 4 5 5 6 7 7

▶電纜，專用定位銷　P.1-207～
▶電氣規格見P.1-KXL-043～

1 移動量

030	30mm
050	50mm
075	75mm

2 連接頭規格

M	Panel Mount	

3 有無遮蓋

N	無遮蓋	
C	有遮蓋	

4 進給(滾珠絲桿)

1	1mm

5 馬達選項

代碼	規格
C	標準
F	高扭矩
G	高分辨率
T	2相步進馬達

※選擇T馬達時，不能使用本公司控制器(DS102/112)。

5 馬達選項

代碼	規格
MA	帶電磁製動器(□42_100V)
MB	帶電磁製動器(□42_200V)
PA	αSTEP (AR系列)
ZA	αSTEP (AZ系列)
UA	AC伺服馬達(J4)

6 原點感應器選項

代碼	規格
無記號	無
1	CCW右
2	CCW左
3	中央右
4	中央左
5	CW右
6	CW左
7	內建

※有關原點感應器選件的詳細信息，
請參閱▶P.1-KXL-043～及以後的內容。

■原點感應器可選的安裝位置(敬請選定1處)

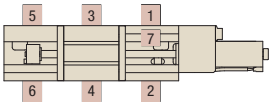

7 纜線選項

代碼	規格	電纜款型
無記號	無電纜(標準)	—
A	2m	D214-2-2E
B	2m單側散線	D214-2-2EK
C	4m	D214-2-4E
D	4m單側散線	D214-2-4EK
E	僅聯接頭(無電纜)	—
F	可撓式電纜2m	D214-2-2R
G	可撓式電纜2m單側散線	D214-2-2RK
H	可撓式電纜4m	D214-2-4R
J	可撓式電纜4m單側散線	D214-2-4RK

※玫瑰的一端位於舞台對面。
※有關電纜的詳細情況，請參閱▶P.1-207、209～頁及以後內容。
※請從代碼 A、C、F 或 H 中選擇以連接到控制器 (DS102/112)。

7 纜線選項 (2相步進馬達)

代碼	規格	電纜款型
無記號	無電纜(標準)	—
B	2m單側散線	DS1-2C-2-2EK
D	4m單側散線	DS1-2C-2-4EK
G	可撓式電纜2m單側散線	DS1-2C-2-2RK
J	可撓式電纜4m單側散線	DS1-2C-2-4RK

7 纜線選項 (帶電磁制動/αSTEP/伺服馬達)

代碼	規格
無記號	感應器連接線 2m單邊散線
3	感應器連接線 3m單邊散線
5	感應器連接線 5m單邊散線
3A	驅動器 (放大器)/纜線套組 3m
5A	驅動器 (放大器)/纜線套組 5m

對應表 ⑤馬達・⑦纜線/驅動器組合

代碼	驅動器 (放大器)纜線	無記號	3	5	3A			5A		
	馬達	MA・MB/PA・ZA/UA			MA・MB	PA・ZA	UA	MA・MB	PA・ZA	UA
電纜	感應器	2m	3m	5m	3m			5m		
	馬達	無			3m			5m		
	帶電磁制動				3m	—	—	5m	—	—
	編碼器				—	—	3m	—	—	5m
驅動器 (放大器)		無			有					

規格

SPEC								
款型			無遮蓋			有遮蓋		
			KZL06030M-N1-C	KZL06050M-N1-C	KZL06075M-N1-C	KZL06030M-C1-C	KZL06050M-C1-C	KZL06075M-C1-C
機械規格	移動量		30mm	50mm	75mm	30mm	50mm	75mm
	滑台面尺寸		60×60mm					
	進給(滾珠絲桿)		φ8導程1					
	導軌		直線滾珠導軌					
	主材質ー表面處理		鋼ー無電解鍍鎳處理處理					
	本身重量		1.99kg	2.09kg	2.25kg	2.05kg	2.15kg	2.31kg
精度規格	分辨率 (脈衝)	Full/Half	2μm/1μm					
		微步進	0.1μm					
	MAX速度		20mm/sec					
	耐荷重		7kgf【68.6N】					
	垂直度		15μm以內 全行程	25μm以內 全行程	37.5μm以內 全行程	15μm以內 全行程	25μm以內 全行程	37.5μm以內 全行程
感應器	極限感應器		有					
	原點感應器		ー ※可在原點感應器選項中選擇是否安裝					
	狹縫原點感應器		ー					
附屬螺絲(六角帶孔螺釘)			M4ー10 4個					

單軸精度規格	單方向定位精度	5μm以內	7μm以內	5μm以內	7μm以內
	反復定位精度	±0.5μm以內			
	空轉	1μm以內			
	背隙	1μm以內			
	真直度	3μm以內			
	仰俯/橫擺	20”以內/15”以內			

※ 配置因馬達不同會有變化。

分辨率・MAX速度・自重

馬達代碼			C	F	G	T
特長			標準	高扭矩	高分辨率	ー
類型			5相步進馬達 (0.75A/相)			2相步進馬達 (0.67A/相)
馬達款型※1			C005C-90215P-1	PK525HPB-C1	PK523HPMB-C1	SJA28N32-0674B-01
步級角度			0.72°	0.72°	0.36°	1.8°
分辨率	導程1mm	Full/Half	2μm/1μm		1μm/0.5μm	5μm/2.5μm
		微步進 (1/20分割時)	0.1μm		0.05μm	ー
MAX速度	導程1mm		20mm/sec	30mm/sec	15mm/sec	15mm/sec
本身重量[4,5]	KZL06030M-N		1.99kg	2.08kg	1.99kg	1.99kg
	KZL06030M-C		2.05kg	2.14kg	2.05kg	2.05kg
	KZL06050M-N		2.09kg	2.18kg	2.09kg	2.09kg
	KZL06050M-C		2.15kg	2.24kg	2.15kg	2.15kg
	KZL06075M-N		2.25kg	2.34kg	2.25kg	2.25kg
	KZL06075M-C		2.31kg	2.40kg	2.31kg	2.31kg

馬達代碼			MA・MB	PA	ZA	UA
特長			附電磁煞車	防失步	防失步,絕對式	高速
類型			5相步進馬達 (帶電磁製動、0.35A/相)	αSTEP (AR系列)	αSTEP (AZ系列)	伺服馬達
馬達款型※1			PKE545MC-A1	ARM24SAK	AZM24AK	HG-KR053
步級角度			0.72°	ー	ー	ー
分辨率	導程1mm	Full/Half	2μm/1μm	1μm(1000P/R設定時)	1μm(1000P/R設定時)	22位編碼器 (4194304P/R)
		微步進 (1/20分割時)	0.1μm			
MAX速度	導程1mm		25mm/sec	40mm/sec	40mm/sec	50mm/sec
本身重量[4,5]	KZL06030M-N		2.43kg	2.04kg	2.04kg	2.26kg
	KZL06030M-C		2.49kg	2.10kg	2.10kg	2.32kg
	KZL06050M-N		2.53kg	2.14kg	2.14kg	2.36kg
	KZL06050M-C		2.59kg	2.20kg	2.20kg	2.42kg
	KZL06075M-N		2.69kg	2.30kg	2.30kg	2.52kg
	KZL06075M-C		2.75kg	2.36kg	2.36kg	2.58kg

※1 款型為駿河精機獨創管理型式
※2 若是建構絕對型系統的話，放大器需要搭載電池。
※3 選配項目的編碼器纜線為增量型系統用。
※4 未選擇原點感測器選項時的值。
※5 原點感測器選項[1～6]+0.09kg，[7]+0.03kg。

New

CAVE-X POSITIONER

Z軸直線滾珠導軌: KZL06050/KZL06075

外型尺寸圖

KZL06030M-N1-C

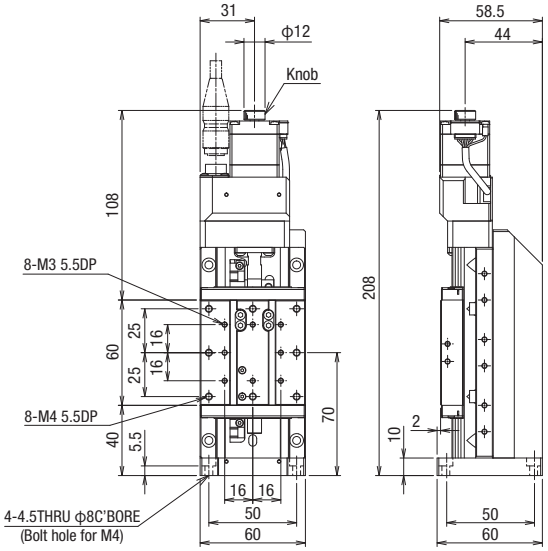

KZL06030M-C1-C

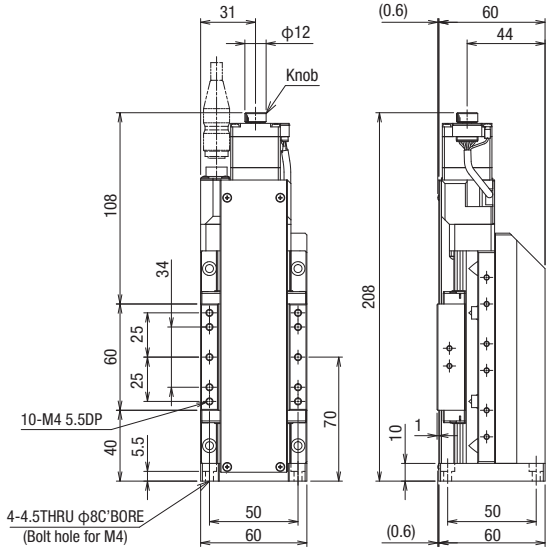

KZL06050M-N1-C

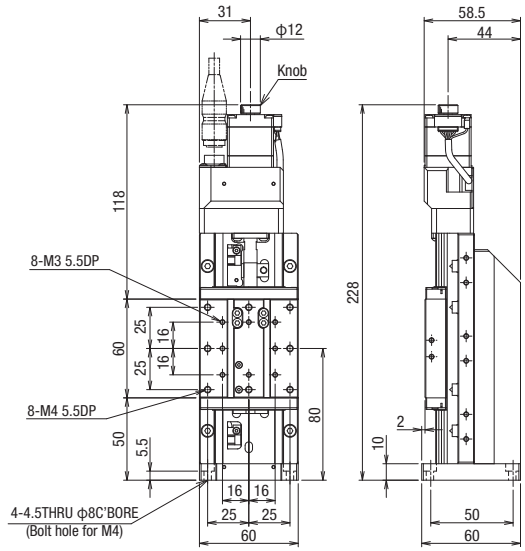

KZL06050M-C1-C

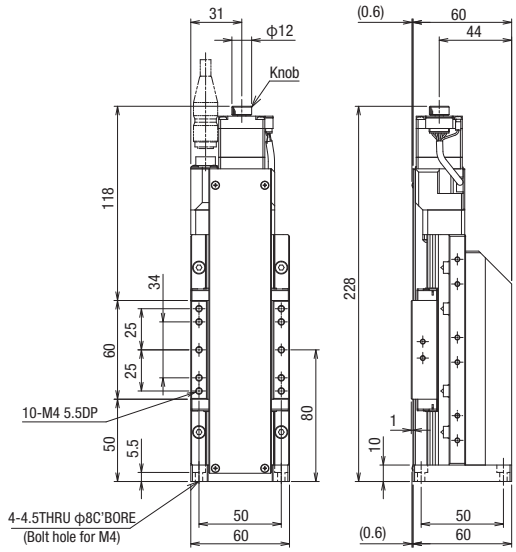

KZL06075M-N1-C

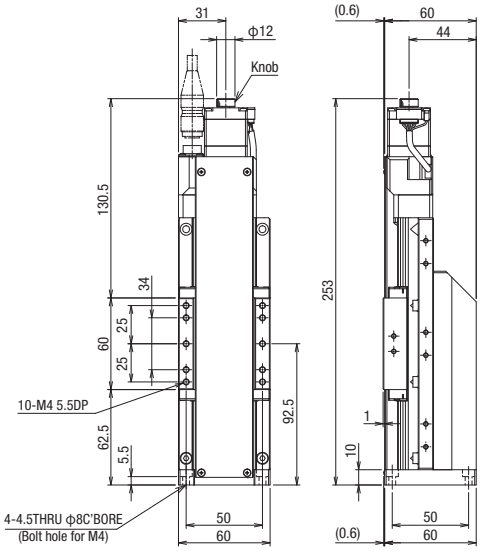

KZL06075M-C1-C

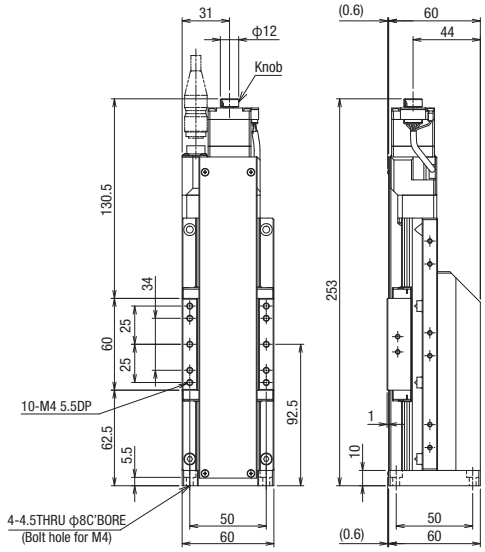

外型尺寸圖

C 標準

馬達款型 C005C-90215P-1

F 高扭矩

馬達款型 PK525HPB-C1

G 高分辨率

馬達款型 PK523HPMB-C1

T 2相步進馬達

馬達款型 SJA28N32-0674B-01

側面図

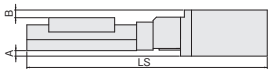

上面図

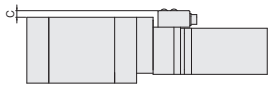

遮蓋 無

款型	C(標準)/F(高扭矩)/G(高分辨率)/T(2相)共通				C(標準)	F(高扭矩)	G(高分辨率)	T(2相)
	馬達尺寸	A(mm)	B(mm)	C(mm)	LS(mm)			
KXL06030M-N□-C,F,G,T	□28	—	0.5	—	198	218	198	198
KXL06050M-N□-C,F,G,T					218	238	218	218
KXL06075M-N□-C,F,G,T					243	263	243	243

遮蓋 有

款型	C(標準)/F(高扭矩)/G(高分辨率)/T(2相)共通				C(標準)	F(高扭矩)	G(高分辨率)	T(2相)
	馬達尺寸	A(mm)	B(mm)	C(mm)	LS(mm)			
KXL06030M-C□-C,F,G,T	□28	—	—	—	203	223	203	203
KXL06050M-C□-C,F,G,T					223	243	223	223
KXL06075M-C□-C,F,G,T					248	268	248	248

MA MB 帶電磁製動器

馬達款型 PKE545MC-A1

※包含的驱动程序:选择 MA:100V,选择 MB:200V

側面図

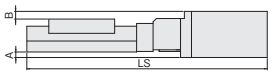

上面図

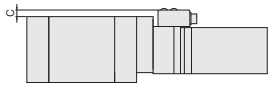

遮蓋 無

款型	MA,MB(帶電磁製動器)共通				C(標準)
	馬達尺寸	A(mm)	B(mm)	C(mm)	LS(mm)
KXL06030M-N□-MA,MB	□42	5	7	6	245 / 198
KXL06050M-N□-MA,MB					265 / 218
KXL06075M-N□-MA,MB					290 / 243

遮蓋 有

款型	MA,MB(帶電磁製動器)共通				C(標準)
	馬達尺寸	A(mm)	B(mm)	C(mm)	LS(mm)
KXL06030M-C□-MA,MB	□42	5	4	6	250 / 203
KXL06050M-C□-MA,MB					270 / 223
KXL06075M-C□-MA,MB					295 / 248

PA αSTEP (AR系列)

馬達款型 ARM24SAK

ZA αSTEP (AZ系列)

馬達款型 AZM24AK

側面図

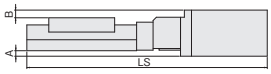

上面図

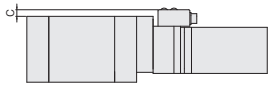

遮蓋 無

款型	PA αSTEP(AR系列)/ZA αSTEP(AZ系列)				PA(αSTEP)	ZA(αSTEP)	C(標準)
	馬達尺寸	A(mm)	B(mm)	C(mm)	LS(mm)		
KXL06030M-N□-PA,ZA	□28	—	0.5	6	211	220.5	198
KXL06050M-N□-PA,ZA					231	240.5	218
KXL06075M-N□-PA,ZA					256	265.5	243

遮蓋 有

款型	PA αSTEP(AR系列)/ZA αSTEP(AZ系列)				PA(αSTEP)	ZA(αSTEP)	C(標準)
	馬達尺寸	A(mm)	B(mm)	C(mm)	LS(mm)		
KXL06030M-C□-PA,ZA	□28	—	—	6	216	225.5	203
KXL06050M-C□-PA,ZA					236	245.5	223
KXL06075M-C□-PA,ZA					261	270.5	248

UA AC伺服馬達(J4 [三菱電機])

馬達款型 HG-KR053

側面図

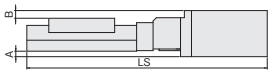

上面図

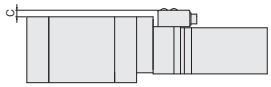

遮蓋 無

款型	UA(AC伺服馬達)				C(標準)
	馬達尺寸	A(mm)	B(mm)	C(mm)	LS(mm)
KXL06030M-N□-UA	□40	4.7	6.5	6	240.4 / 198
KXL06050M-N□-UA					260.4 / 218
KXL06075M-N□-UA					285.4 / 243

遮蓋 有

款型	UA(AC伺服馬達)				C(標準)
	馬達尺寸	A(mm)	B(mm)	C(mm)	LS(mm)
KXL06030M-C□-UA	□40	4.7	3.5	6	245.4 / 203
KXL06050M-C□-UA					265.4 / 223
KXL06075M-C□-UA					290.4 / 248

New

CAVE-X POSITIONER

XYZ軸直線滾珠導軌: KWL06030/KWL06050

KWL06030M-N

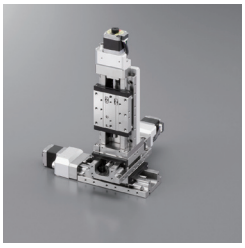

KWL06050M-N

KWL06030M-C

KWL06050M-C

RoHS

KWL 06 030 M-□ 1-□□-□

1 2 3 4 5 5 6 7 7

▶電纜，專用定位銷 P.1-207～
▶電氣規格見P.1-KXL-043～

1 移動量

030	30mm
050	50mm

2 連接頭規格

M	Panel Mount	

3 有無遮蓋

N	無遮蓋	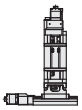
C	有遮蓋	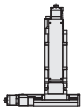

4 進給(滾珠絲桿)

1	1mm

5 馬達選項

代碼	規格
C	標準
F	高扭矩
G	高分辨率
T	2相步進馬達

※選擇T馬達時，不能使用本公司控制器(DS102/112)。

5 馬達選項

代碼	規格
MA	帶電磁製動器(□42_100V)
MB	帶電磁製動器(□42_200V)
PA	αSTEP (AR系列)
ZA	αSTEP (AZ系列)
UA	AC伺服馬達(J4)

6 原點感應器選項

代碼	規格
無記號	無
1	CCW右
2	CCW左
3	中央右
4	中央左
5	CW右
6	CW左
7	內建

※有關原點感應器選件的詳細信息，
請參閱▶P.1-KXL-043～及以後的內容。

■原點感應器可選的安裝位置(敬請選定1處)

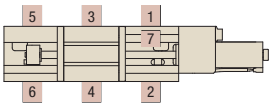

7 纜線選項

代碼	規格	電纜款型
無記號	無電纜(標準)	—
A	2m	D214-2-2E
B	2m單側散線	D214-2-2EK
C	4m	D214-2-4E
D	4m單側散線	D214-2-4EK
E	僅聯接頭(無電纜)	—
F	可撓式電纜2m	D214-2-2R
G	可撓式電纜2m單側散線	D214-2-2RK
H	可撓式電纜4m	D214-2-4R
J	可撓式電纜4m單側散線	D214-2-4RK

※玫瑰的一端位於舞台對面。
※有關電纜的詳細情況，請參閱▶P.1-207、209～頁及以後內容。
※請從代碼 A、C、F 或 H 中選擇以連接到控制器 (DS102/112)。

7 纜線選項(2相步進馬達)

代碼	規格	電纜款型
無記號	無電纜(標準)	—
B	2m單側散線	DS1-2C-2-2EK
D	4m單側散線	DS1-2C-2-4EK
G	可撓式電纜2m單側散線	DS1-2C-2-2RK
J	可撓式電纜4m單側散線	DS1-2C-2-4RK

7 纜線選項(帶電磁制動/αSTEP/伺服馬達)

代碼	規格
無記號	感應器連接線 2m單邊散線
3	感應器連接線 3m單邊散線
5	感應器連接線 5m單邊散線
3A	驅動器 (放大器)/纜線套組 3m
5A	驅動器 (放大器)/纜線套組 5m

對應表 ⑤馬達・⑦電纜/驅動器組合

代碼	驅動器(放大器)/電纜	無記號	3	5	3A			5A		
	馬達	MA・MB/PA・ZA/UA			MA・MB	PA・ZA	UA	MA・MB	PA・ZA	UA
電纜	感應器	2m	3m	5m	3m			5m		
	馬達	無			3m			5m		
	帶電磁制動				3m	—	—	5m	—	—
	編碼器				—	—	3m	—	—	5m
驅動器 (放大器)		無			有					

規格

SPEC						
款型			無遮蓋		有遮蓋	
			KWL06030M-N1-C	KWL06050M-N1-C	KWL06030M-C1-C	KWL06050M-C1-C
機械規格	移動量		30mm	50mm	30mm	50mm
	滑台面尺寸		60×60mm			
	進給(滾珠絲桿)		φ8導程1			
	導軌		直線滾珠導軌			
	主材質ー表面處理		鋼ー無電解鍍鎳處理處理			
	本身重量		4.53kg	4.83kg	4.71kg	5.01kg
精度規格	分辨率 (脈衝)	Full/Half	2μm/1μm			
		微步進	0.1μm			
	MAX速度		20mm/sec			
	耐荷重		7kgf【68.6N】			
	垂直度		15μm以內/全行程	25μm以內/全行程	15μm以內/全行程	25μm以內/全行程
感應器	極限感應器		有			
	原點感應器		ー ※可在原點感應器選項中選擇是否安裝			
	狹縫原點感應器		ー			
附屬螺絲(六角帶孔螺釘)			M4ー14 8個			

單軸精度規格	單方向定位精度	5μm以內
	反復定位精度	±0.5μm以內
	空轉	1μm以內
	背隙	1μm以內
	真直度	3μm以內
	仰俯/橫擺	20”以內/15”以內

※ 配置因馬達不同會有變化。

分辨率・MAX速度・自重

馬達代碼			C	F	G	T
特長			標準	高扭矩	高分辨率	ー
類型			5相步進馬達 (0.75A/相)			2相步進馬達 (0.67A/相)
馬達款型※1			C005C-90215P-1	PK525HPB-C1	PK523HPMB-C1	SJA28N32-0674B-01
步級角度			0.72°	0.72°	0.36°	1.8°
分辨率	導程1mm	Full/Half	2μm/1μm		1μm/0.5μm	5μm/2.5μm
		微步進(1/20分割時)	0.1μm		0.05μm	ー
MAX速度	導程1mm		20mm/sec	30mm/sec	15mm/sec	15mm/sec
本身重量[4,5]	KWL06030M-N		4.53kg	4.80kg	4.53kg	4.53kg
	KWL06030M-C		4.71kg	4.98kg	4.71kg	4.71kg
	KWL06050M-N		4.83kg	5.10kg	4.83kg	4.83kg
	KWL06050M-C		5.01kg	5.28kg	5.01kg	5.01kg

馬達代碼			MA・MB	PA	ZA	UA
特長			附電磁煞車	防失步	防失步,絕對式	高速
類型			5相步進馬達(帶電磁製動、0.35A/相)	αSTEP (AR系列)	αSTEP (AZ系列)	伺服馬達
馬達款型※1			PKE545MC-A1	ARM24SAK	AZM24AK	HG-KR053
步級角度			0.72°	ー	ー	ー
分辨率	導程1mm	Full/Half	2μm/1μm	1μm(1000P/R設定時)	1μm(1000P/R設定時)	22位編碼器 (4194304P/R)
		微步進(1/20分割時)	0.1μm			
MAX速度	導程1mm		25mm/sec	40mm/sec	40mm/sec	50mm/sec
本身重量[4,5]	KWL06030M-N		5.85kg	4.68kg	4.68kg	5.35kg
	KWL06030M-C		6.03kg	4.86kg	4.86kg	5.53kg
	KWL06050M-N		6.15kg	4.98kg	4.98kg	5.65kg
	KWL06050M-C		6.33kg	5.16kg	5.16kg	5.83kg

※1 款型為駿河精機獨創管理型式
※2 若是建構絕對型系統的話,放大器需要搭載電池。
※3 選配項目的編碼器纜線為增量型系統用。
※4 未選擇原點感測器選項時的值。
※5 原點感測器選項[1～6]+0.09kg, [7]+0.03kg。

New

CAVE-X POSITIONER

XYZ軸直線滾珠導軌: KWL06030/KWL06050

外型尺寸圖

KWL06030M-N1-C

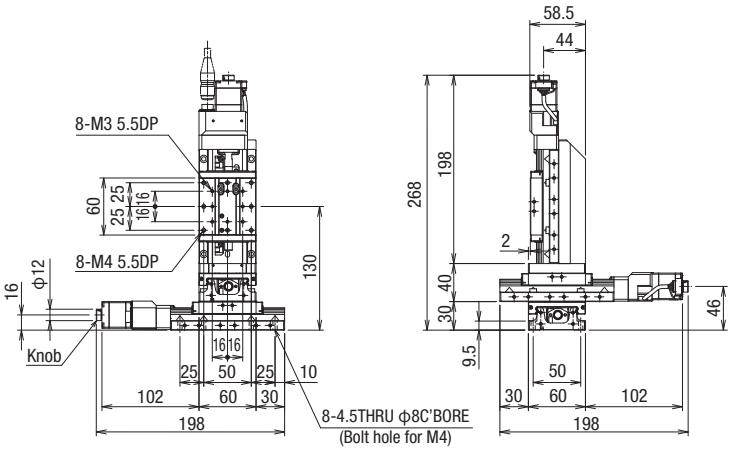

KWL06030M-C1-C

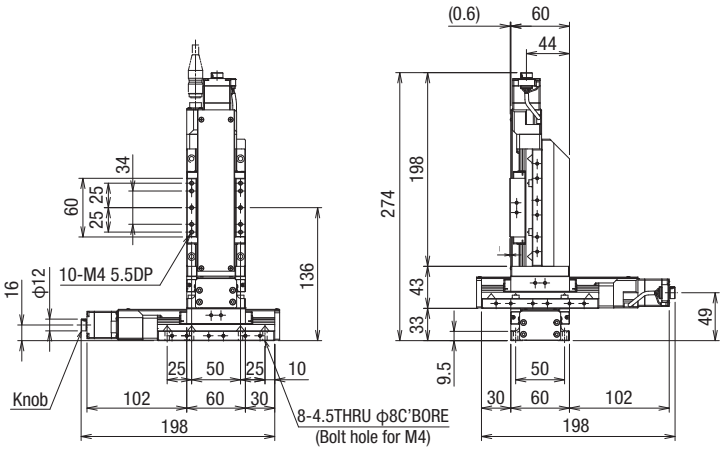

KWL06050M-N1-C

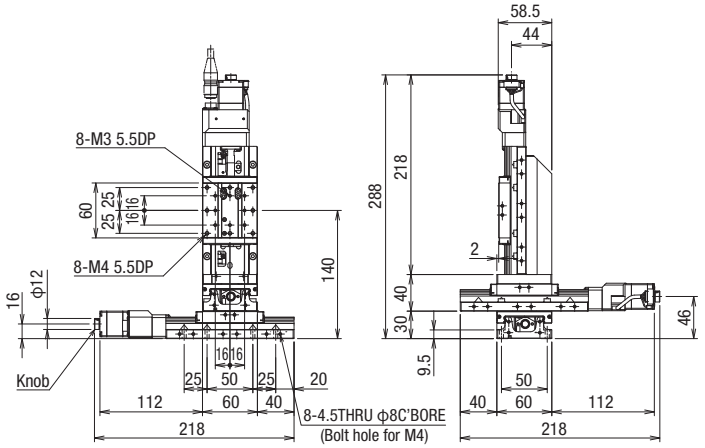

KWL06050M-C1-C

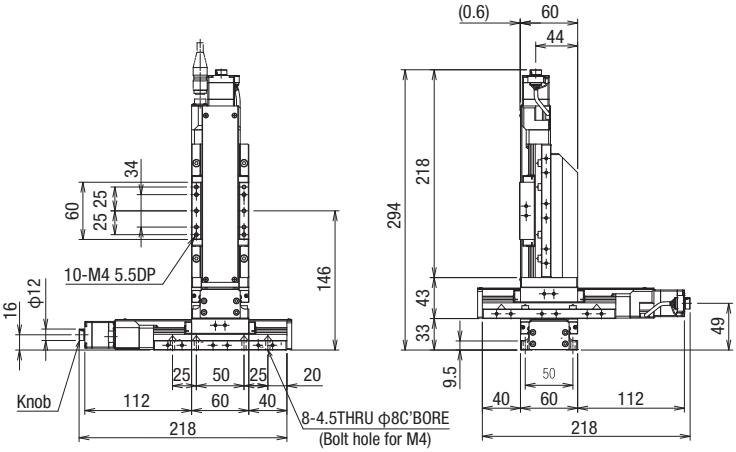

外型尺寸圖

C 標準
馬達款型 C005C-90215P-1

F 高扭矩
馬達款型 PK525HPB-C1

G 高分辨率
馬達款型 PK523HPMB-C1

T 2相步進馬達
馬達款型 SJA28N32-0674B-01

側視圖

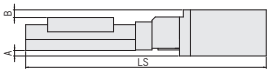

俯視圖

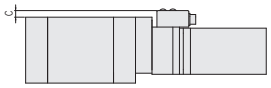

遮蓋 無

款型	C(標準)/F(高扭矩)/G(高分辨率)/T(2相)共通				C(標準)	F(高扭矩)	G(高分辨率)	T(2相)
	馬達尺寸	A(mm)	B(mm)	C(mm)	LS(mm)			
KXL06030M-N□-C,F,G,T	□28	—	0.5	—	198	218	198	198
KXL06050M-N□-C,F,G,T					218	238	218	218

遮蓋 有

款型	C(標準)/F(高扭矩)/G(高分辨率)/T(2相)共通				C(標準)	F(高扭矩)	G(高分辨率)	T(2相)
	馬達尺寸	A(mm)	B(mm)	C(mm)	LS(mm)			
KXL06030M-C□-C,F,G,T	□28	—	—	—	203	223	203	203
KXL06050M-C□-C,F,G,T					223	243	223	223

MA MB 帶電磁製動器
馬達款型 PKE545MC-A1

※包含的驅動程序:选择 MA:100V,选择 MB:200V

側視圖

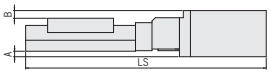

俯視圖

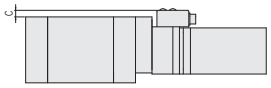

遮蓋 無

款型	MA, MA(帶電磁制動)通用				C(標準)
	馬達尺寸	A(mm)	B(mm)	C(mm)	LS(mm)
KXL06030M-N□-MA,MB	□42	5	7	6	245 / 198
KXL06050M-N□-MA,MB					265 / 218

遮蓋 有

款型	MA, MA(帶電磁制動)通用				C(標準)
	馬達尺寸	A(mm)	B(mm)	C(mm)	LS(mm)
KXL06030M-C□-MA,MB	□42	5	4	6	250 / 203
KXL06050M-C□-MA,MB					270 / 223

PA αSTEP (AR系列)
馬達款型 ARM24SAK

ZA αSTEP (AZ系列)
馬達款型 AZM24AK

側視圖

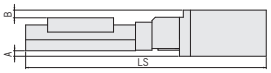

俯視圖

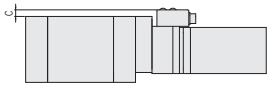

遮蓋 無

款型	PA αSTEP(AR系列)/ZA αSTEP(AZ系列)				PA(αSTEP)	ZA(αSTEP)	C(標準)
	馬達尺寸	A(mm)	B(mm)	C(mm)	LS(mm)		
KXL06030M-N□-PA,ZA	□28	—	0.5	6	211	220.5	198
KXL06050M-N□-PA,ZA					231	240.5	218

遮蓋 有

款型	PA αSTEP(AR系列)/ZA αSTEP(AZ系列)				PA(αSTEP)	ZA(αSTEP)	C(標準)
	馬達尺寸	A(mm)	B(mm)	C(mm)	LS(mm)		
KXL06030M-C□-PA,ZA	□28	—	—	6	216	225.5	203
KXL06050M-C□-PA,ZA					236	245.5	223

UA AC伺服馬達(J4 [三菱電機])
馬達款型 HG-KR053

側視圖

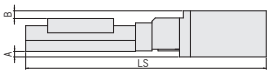

俯視圖

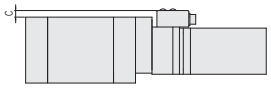

遮蓋 無

款型	UA(AC伺服馬達)				C(標準)
	馬達尺寸	A(mm)	B(mm)	C(mm)	LS(mm)
KXL06030M-N□-UA	□40	4.7	6.5	6	240.4 / 198
KXL06050M-N□-UA					260.4 / 218

遮蓋 有

款型	UA(AC伺服馬達)				C(標準)
	馬達尺寸	A(mm)	B(mm)	C(mm)	LS(mm)
KXL06030M-C□-UA	□40	4.7	3.5	6	245.4 / 203
KXL06050M-C□-UA					265.4 / 223

New

電氣規格:KXL系列

馬達・電氣規格

馬達代碼			C	F	G	T
滑台款型			KXL06030M / KXL06050M / KXL06075M			
				KXL06100M / KXL06150 M/ KXL06200M / KXL06300M		
馬達規格 (※1)	類型		5相步進馬達 (0.75A/相)			2相步進馬達 (0.67A/相)
	特長		標準	高扭矩	高分辨率	-
	款型 (※2)		C005C-90215P-1	PK525HPB-C1	PK523HPMB-C1	SJA28N32-0674B-01
	電磁制動		–			
	製造商		東方馬達株式會社			駿河精機
	步級角度 (位置偵測器)		0.72°		0.36°	1.8°
	馬達尺寸	□尺碼	28mm			
		L尺碼	37mm	56.5mm	37mm	
	勵磁(瞬間)最大扭矩		0.048N・m	0.073N・m	0.038N・m	0.059N・m
	驅動器款型		CVD507-K-A9			–
	驅動器輸入電源		DC24V±10%　1.4A(MAX)			–
聯接頭	馬達	Panel Mount	HR10A-10R-12P(73)(廣瀨電機株式會社)			HR10A-10R-10P (73)(廣瀨電機株式會社)
		接收側款型	HR10A-10P-12S(73)(廣瀨電機株式會社)			HR10A-10P-10S (73)(廣瀨電機株式會社)
感應器	極限感應器		有			
	原點感應器		— ※設定原點感應器選項時，請使用下列型號			
	狹縫原點感應器		–			
	感應器		微型光電感測器 PM-L25 (Panasonic Industry Co., Ltd.)			
	電源電壓		DC5～24V　±10%			
	消耗電流		合計45mA以下(1感應器平均15mA以下)			
	控制輸出		NPN集電極開路輸出　DC30V以下 50mA以下 殘餘電壓2V以下(負載電流50mA時) 殘餘電壓1V以下(負載電流16mA時)			
	輸出理論		檢出(遮光)時：輸出電晶體OFF(非導通)			

※1　馬達單體性能詳情見P.1-213～
※2 款型為駿河精機獨創管理型式
※1 XY, Z, XYZ電氣規格相同。

針排列・結線圖

C・F・G　馬達/感應器通用

【結線圖(共通)】
聯接頭: HR10A-10R-12P(73)(廣瀨電機株式會社)

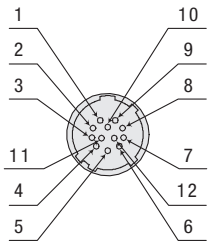

【結線圖(共通)】

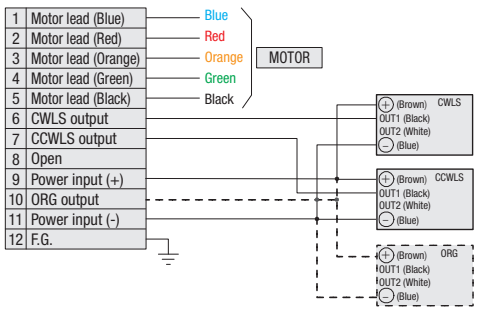

有關電纜的詳細情況，請參閱P.1-207,209

T　馬達/感應器通用

【結線圖(共通)】
聯接頭: HR10A-10R-10P(73)(廣瀨電機株式會社)

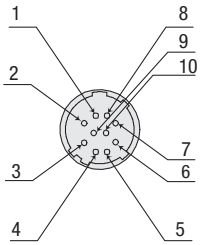

【結線圖(共通)】

[Motor and sensor connection diagram (the same)]

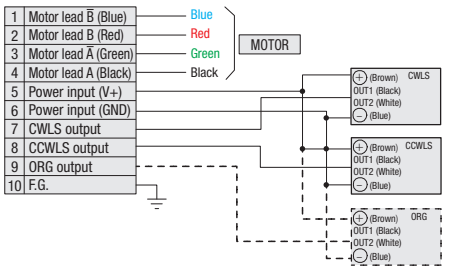

有關電纜的詳細情況，請參閱P.1-207,209

馬達，電氣規格(帶電磁製動器)

馬達代碼			MA	MB
滑台款型			KXL06030M / KXL06050M / KXL06075M	
			KXL06100M / KXL06150 M/ KXL06200M / KXL06300M	
馬達規格(※1)	類型		5相步進馬達 (0.35A/相)	
	特長		帶電磁製動器	
	款型 (※2)		PKE545MC-A1	
	電磁制動		有	
	製造商		東方馬達株式會社	
	步級角度(位置偵測器)		0.72°	
	馬達尺寸	□尺碼	42mm	
		L尺碼	75mm	
	勵磁(瞬間)最大扭矩		0.27N・m	
	驅動器款型		RKSD503M-A	RKSD503M-C
	驅動器輸入電源		單相AC100-120V 50/60Hz	單相AC200-240V 50/60Hz
	附電磁煞車部電源輸入		DC24V±5% 0.08A	
聯接頭	馬達	Panel Mount	馬達: 5557-06R-210(MOLEX) 電磁制動器側: 5557-02R-210 (MOLEX) 感應器: HR10A-7R-6P(73) (廣瀨電機株式會社)	
		接收側款型	馬達: 5559-06P-210(MOLEX) 電磁制動器側: 5559-02P-210 (MOLEX) 感應器: HR10A-7P-6S(73) (廣瀨電機株式會社)	
感應器	極限感應器		有	
	原點感應器		— ※設定原點感應器選項時，請使用下列型號	
	狹縫原點感應器		—	
	感應器		微型光電感測器 PM-L25 (Panasonic Industry Co., Ltd.)	
	電源電壓		DC5～24V ±10%	
	消耗電流		合計45mA以下(1感應器平均15mA以下)	
	控制輸出		NPN集電極開路輸出 DC30V以下 50mA以下 殘餘電壓2V以下 (負載電流50mA時) 殘餘電壓1V以下 (負載電流16mA時)	
	輸出理論		檢出(遮光)時：輸出電晶體OFF(非導通)	

※1 馬達單體性能詳情見▶ P.1-213～
※2 款型為駿河精機獨創管理型式
※1 XY, Z, XYZ電氣規格相同。

針排列・結線圖

MA・MB

馬達・帶電磁制動

【對向側電纜線】型號:CC0□0VPFB (□是長度) ※固定用

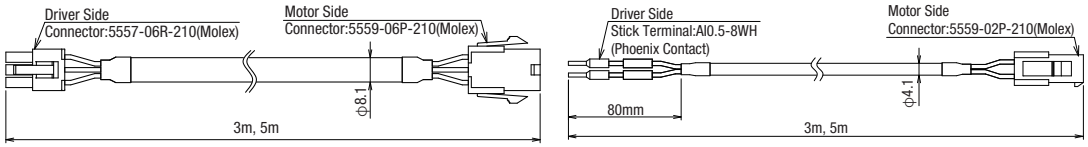

感應器

【對向側電纜線】
型號：HR10AP-S-SB-6-□ (□是長度)
※固定用

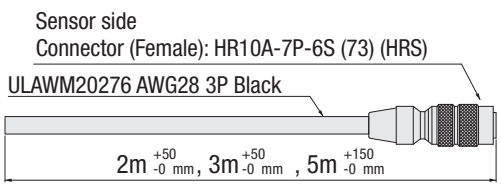

Pin	Signals
1	CWLS
2	CCWLS
3	ORG
4	NORG
5	V+
6	V–

【結線圖(傳感器)】
Panel Mount規格:接收款型式：HR10A-7R-6P(73) (廣瀨電機株式會社)

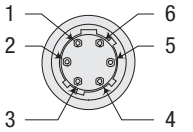

1	CWLS output
2	CCWLS output
3	ORG output
4	N.C.
5	Power input (+)
6	Power input (–)

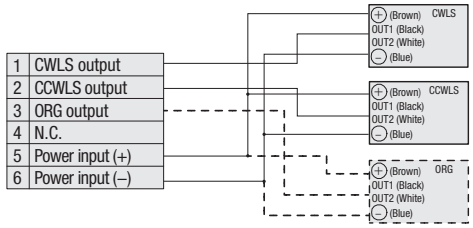

- - - - When the origin sensor option is selected.

New

電氣規格:KXL系列

馬達・電氣規格

馬達代碼			PA	ZA
滑台款型			KXL06030M / KXL06050M / KXL06075M KXL06100M / KXL06150M / KXL06200M / KXL06300M	
馬達規格(※1)	類型		αSTEP (AR系列)	αSTEP (AZ系列)
	特長		防失步	防失步,絕對式
	款型 (※2)		ARM24SAK	AZM24AK
	電磁制動		—	
	製造商		東方馬達株式會社	
	步級角度(位置偵測器)		0.36°(1000P/R設定時)	
	馬達尺寸	□尺碼	28mm	
		L尺碼	45mm	
	勵磁(瞬間)最大扭矩		0.055N・m	0.095N・m
	驅動器款型		AZD-K	AZD-K
	驅動器輸入電源		DC24V±10%	DC24V±5%
	附電磁煞車部電源輸入		—	
聯接頭	馬達	Panel Mount	馬達: 43025-1000(MOLEX) 或1-794617-0(TE Connectivity) 感應器: HR10A-7R-6P(73)(廣瀨電機株式會社)	
		接收側款型	馬達: 43020-1000(MOLEX) 或1-794615-0(TE Connectivity) 感應器: HR10A-7P-6S(73)(廣瀨電機株式會社)	
感應器	極限感應器		有	
	原點感應器		— ※設定原點感應器選項時，請使用下列型號	
	狹縫原點感應器		—	
	感應器		微型光電感測器 PM-L25(Panasonic Industry Co., Ltd.)	
	電源電壓		DC5～24V ±10%	
	消耗電流		合計45mA以下(1感應器平均15mA以下)	
	控制輸出		NPN集電極開路輸出 DC30V以下 50mA以下 殘餘電壓2V以下(負載電流50mA時) 殘餘電壓1V以下(負載電流16mA時)	
	輸出理論		檢出(遮光)時：輸出電晶體OFF(非導通)	

※1 馬達單體性能詳情見▶P.1-213～
※2 款型為駿河精機獨創管理型式
※1 XY, Z, XYZ電氣規格相同。

針排列・結線圖

		PA	ZA
PA・ZA	馬達	【對向側電纜線】 型號：CC0□0VA2R2(□是長度) ※可動用	【對向側電纜線】 型號：CC0□0VZ2R2(□是長度) ※可動用
	感應器	【對向側電纜線】 型號：HR10AP-S-SB-6-□(□是長) ※固定用	【結線圖(傳感器)】 Panel Mount規格:接收款型：HR10A-7R-6P(73)(廣瀨電機株式會社)

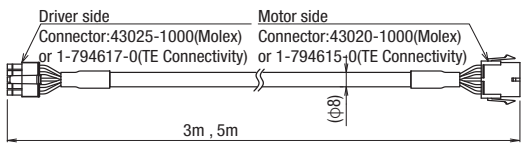

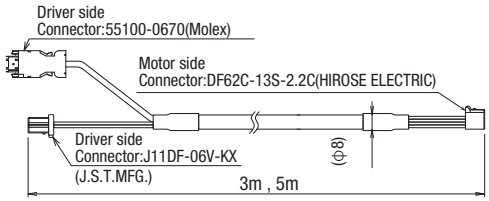

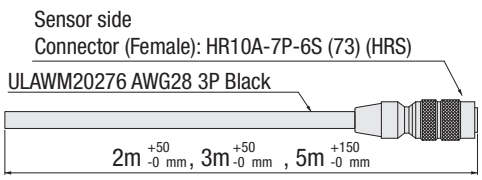

Pin	Signals
1	CWLS
2	CCWLS
3	ORG
4	NORG
5	V+
6	V–

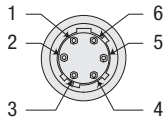

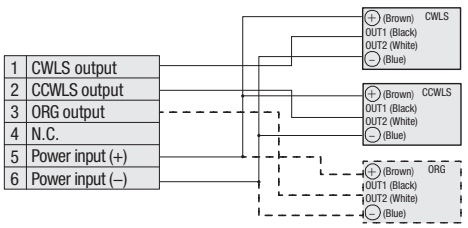

- - - - - When the origin sensor option is selected.

馬達，電氣規格

馬達代碼			UA
滑台款型			KXL06030M / KXL06050M / KXL06075M
			KXL06100M / KXL06150M / KXL06200M / KXL06300M
馬達規格（※1）	類型		伺服馬達 J4(三菱電機)
	特長		高速
	款型（※2）		HG-KR053
	電磁制動		—
	製造商		三菱電機株式會社
	步級角度（位置偵測器）		22位編碼器 (4194304P/R)※3
	馬達尺寸	□尺碼	40mm
		L尺碼	66.4mm
	勵磁(瞬間)最大扭矩		0.56N・m
	驅動器款型		MR-J4-10A
	驅動器輸入電源		三相單相AC200-240V 50/60Hz
	附電磁煞車部電源輸入		—
聯接頭	馬達	Panel Mount	馬達: 製造商標準 編碼器製造商標準 感應器: HR10A-7R-6P(73)（廣瀨電機株式會社）
		接收側款型	馬達: JN4FT04SJ1-R（日本航空電子工業株式會社） 編碼器: 1674320-1(TE Connectivity()) 感應器: HR10A-7P-6S(73)（廣瀨電機株式會社）
感應器	極限感應器		有
	原點感應器		— ※設定原點感應器選項時，請使用下列型號
	狹縫原點感應器		—
	感應器		微型光電感測器 PM-L25(Panasonic Industry Co., Ltd.)
	電源電壓		DC5～24V ±10%
	消耗電流		合計45mA以下(1感應器平均15mA以下)
	控制輸出		NPN集電極開路輸出 DC30V以下 50mA以下 殘餘電壓2V以下(負載電流50mA時) 殘餘電壓1V以下(負載電流16mA時)
	輸出理論		檢出(遮光)時：輸出電晶體OFF(非導通)

※1 馬達單體性能詳情見▶P.1-213～
※2 款型為駿河精機獨創管理型式
※3 若是建構絕對型系統的話，放大器需要搭載電池。
※1 XY, Z, XYZ電氣規格相同。

針排列・結線圖

UA

馬達・編碼器

【對向側電纜線】
型號：SVPM-J3HF1-B-□-02S(□是長度)
※可動用

[Motor Cable]

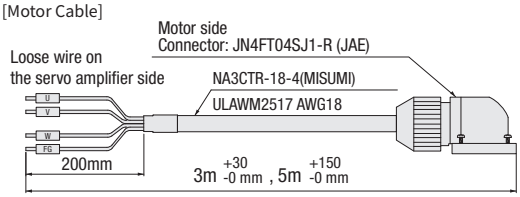

【對向側電纜線】
型號：SVEM-J3HF1-B-3(□是長度)
※可動用

[Encoder Cable]

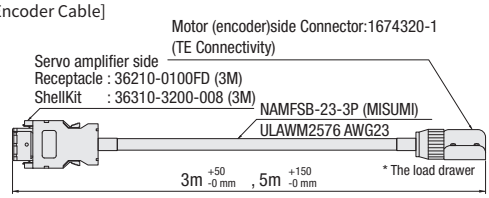

感應器

【對向側電纜線】
型號：HR10AP-S-SB-6-□(□是長度)
※固定用

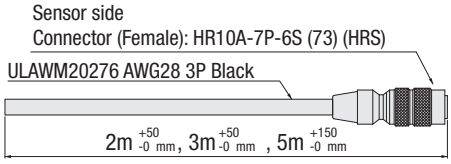

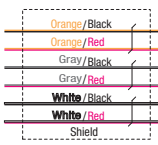

Pin	Signals
1	CWLS
2	CCWLS
3	ORG
4	NORG
5	V+
6	V–

【結線圖(傳感器)】
Panel Mount規格:接收款型：HR10A-7R-6P(73)(廣瀨電機株式會社)

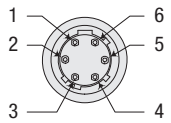

1	CWLS output
2	CCWLS output
3	ORG output
4	N.C.
5	Power input (+)
6	Power input (–)

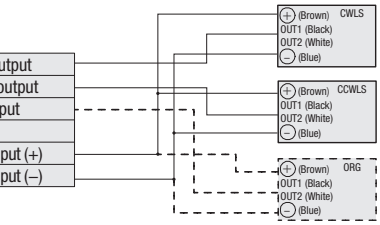

- - - - - When the origin sensor option is selected.

New

電氣規格:KXL系列

時序圖

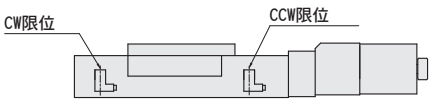

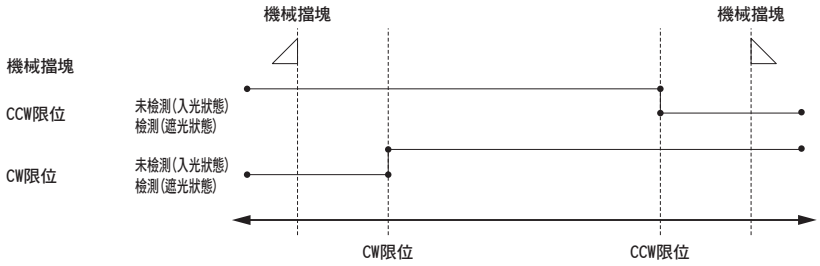

單位[mm]　　CW方向 ◀——▶ CCW方向

	坐標基準	機械擋塊	CW極限	CCW極限	機械擋塊
KXL06030M	行程中心	17.5	15.5	15.5	17.5
KXL06050M	行程中心	27.5	25.5	25.5	27.5
KXL06075M	行程中心	40	38	38	40
KXL06100M	行程中心	52.5	50.5	50.5	52.5
KXL06150M	行程中心	77.5	75.5	75.5	77.5
KXL06200M	行程中心	102.5	100.5	100.5	102.5
KXL06300M	行程中心	152.5	150.5	150.5	152.5

※坐標為設計上的數值。實際可能發生±0.5mm左右尺碼誤差。

注意：時序圖顯示感應器的時序，並非顯示輸出信號理論。
關於輸出信號理論敬請參照電氣規格—感應器—輸出理論中記載的輸出電晶體ON/OFF顯示。

傳感器選項(原點傳感器選項1～6)

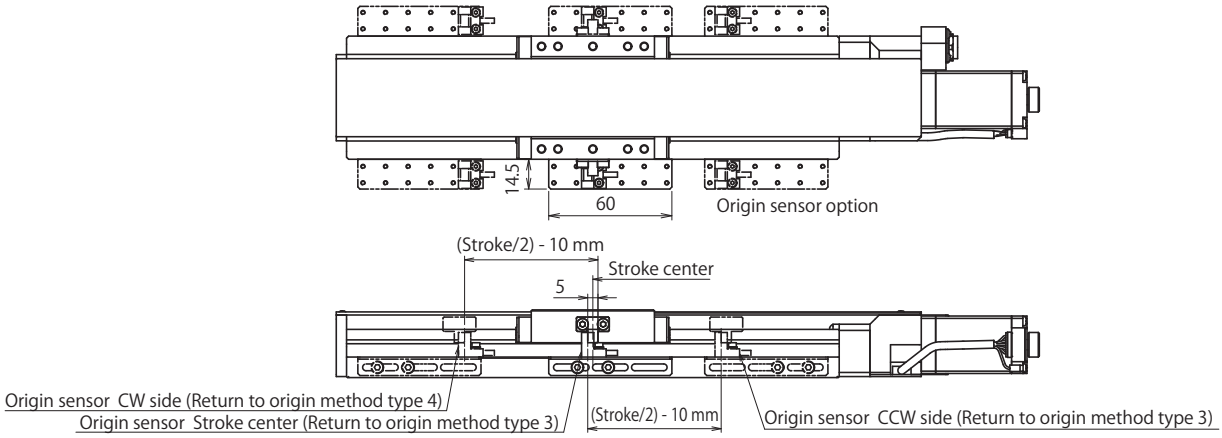

傳感器選項(原點傳感器選項7)

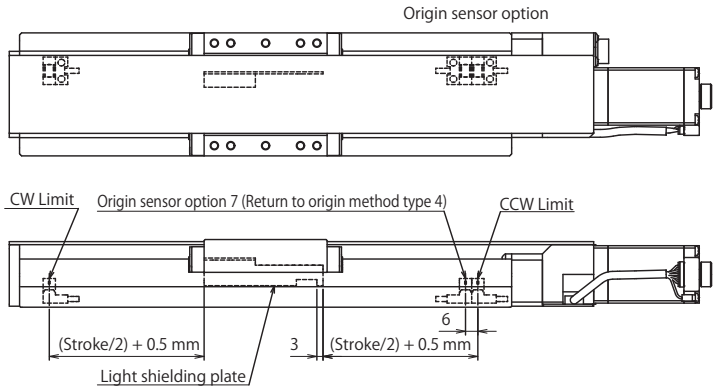

原點傳感器選項1～2

單位[mm]　CW方向 ◀——▶ CCW方向

	坐標基準	機械擋塊	CW極限	衝程中心	原點對端面	原點端面	CCW極限	機械擋塊
KXL06030M	原點回歸	22.5	20.5	5	5	0	10.5	12.5
KXL06050M	原點回歸	42.5	40.5	15	5	0	10.5	12.5
KXL06075M	原點回歸	67.5	65.5	27.5	5	0	10.5	12.5
KXL06100M	原點回歸	92.5	90.5	40	5	0	10.5	12.5
KXL06150M	原點回歸	142.5	140.5	65	5	0	10.5	12.5
KXL06200M	原點回歸	192.5	190.5	90	5	0	10.5	12.5
KXL06300M	原點回歸	292.5	290.5	140	5	0	10.5	12.5

※原點回歸為使用DS102/DS112進行原點回歸類型3時。
※坐標為設計上的數值。實際可能發生±0.5mm左右尺碼誤差。

原點傳感器選項3～4

單位[mm]　CW方向 ◀——▶ CCW方向

	坐標基準	機械擋塊	CW極限	原點對端面	原點端面 行程中心	CCW極限	機械擋塊
KXL06030M	原點回歸	17.5	15.5	5	0	15.5	17.5
KXL06050M	原點回歸	27.5	25.5	5	0	25.5	27.5
KXL06075M	原點回歸	40	38	5	0	38	40
KXL06100M	原點回歸	52.5	50.5	5	0	50.5	52.5
KXL06150M	原點回歸	77.5	75.5	5	0	75.5	77.5
KXL06200M	原點回歸	102.5	100.5	5	0	100.5	102.5
KXL06300M	原點回歸	152.5	150.5	5	0	150.5	152.5

※原點回歸為使用DS102/DS112進行原點回歸類型3時。
※坐標為設計上的數值。實際可能發生±0.5mm左右尺碼誤差。

原點傳感器選項5～6

單位[mm]　CW方向 ◀——▶ CCW方向

	坐標基準	機械擋塊	CW極限	原點端面	原點對端面	衝程中心	CCW極限	機械擋塊
KXL06030M	原點回歸	12.5	10.5	0	5	5	20.5	22.5
KXL06050M	原點回歸	12.5	10.5	0	5	15	40.5	42.5
KXL06075M	原點回歸	12.5	10.5	0	5	27.5	65.5	67.5
KXL06100M	原點回歸	12.5	10.5	0	5	40	90.5	92.5
KXL06150M	原點回歸	12.5	10.5	0	5	65	140.5	142.5
KXL06200M	原點回歸	12.5	10.5	0	5	90	190.5	192.5
KXL06300M	原點回歸	12.5	10.5	0	5	140	290.5	292.5

※原點回歸為使用DS102/DS112進行原點回歸類型4時。
※坐標為設計上的數值。實際可能發生±0.5mm左右尺碼誤差。

原點傳感器選項

單位[mm]　CW方向 ◀——▶ CCW方向

	坐標基準	機械擋塊	CW極限	衝程中心	原點端面	原點對端面	CCW極限	機械擋塊
KXL06030M	原點回歸	27	25	9.5	0	3	6	8
KXL06050M	原點回歸	47	45	19.5	0	3	6	8
KXL06075M	原點回歸	72	70	32	0	3	6	8
KXL06100M	原點回歸	97	95	44.5	0	3	6	8
KXL06150M	原點回歸	147	145	69.5	0	3	6	8
KXL06200M	原點回歸	197	195	94.5	0	3	6	8
KXL06300M	原點回歸	297	295	144.5	0	3	6	8

※原點回歸為使用DS102/DS112進行原點回歸類型4時。
※坐標為設計上的數值。實際可能發生±0.5mm左右尺碼誤差。

New

電氣規格:KXL系列

KXL系列推薦原點回歸方法

我社的自動滑台根據款型感應器的規格有所不同。因此，原點回歸方法亦分為多種類型，需要根據使用的滑台款型正確選擇回歸類型。 如選擇了錯誤的類型，可能導致回歸動作不正確或無法回歸原點。
敬請遵循以下「推薦原點回歸方法」，選擇適合您使用的滑台款型的原點回歸類型。

■不使用原點感應器選項時

【類型5】對CCW方向進行檢出，對CCWLS信號的CW側邊緣(a點)進行檢出工程。

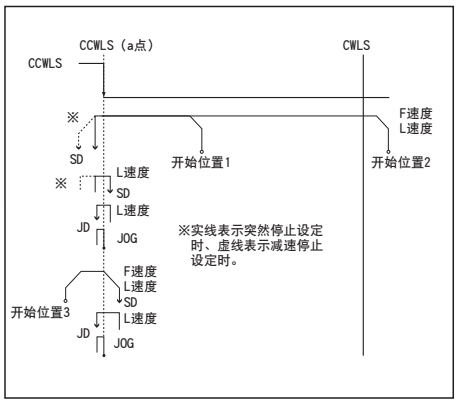

【類型6】對CW方向進行檢出，對CWLS信號的CCW側邊緣(a點)進行檢出工程。

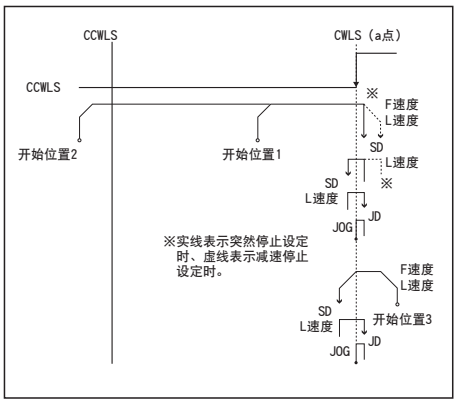

【類型11】
類型5執行後，對TIMING信號的CCW側邊緣進行檢出工程。

【類型12】
類型6執行後，對TIMING信號的CW側邊緣進行檢出工程。

■ 使用原點感應器選項時

【類型3】對CCW方向進行檢出，對ORG信號的CCW側邊緣進行檢出工程。

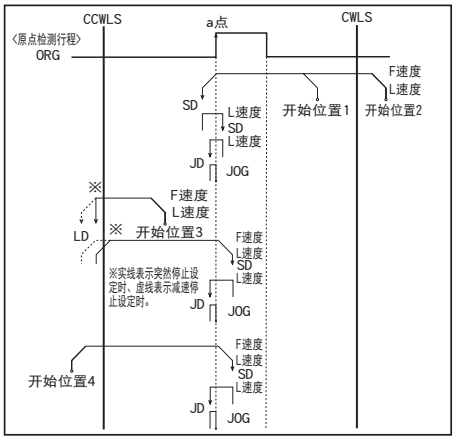

【類型4】對CW方向進行檢出，對ORG信號的CW側邊緣進行檢出工程。

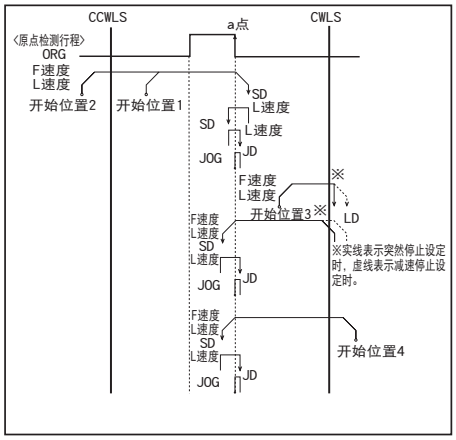

【類型9】
類型3執行後，對TIMING信號的CCW側邊緣進行檢出工程。

【類型10】
類型4執行後，對TIMING信號的CW側邊緣進行檢出工程。

原點回歸隊列 ▶P.1-201～

適應驅動器

■ 驅動器 ▶P.1-205～

DC24V系輸入

款型	CVD507-K-A9	CRD5107P
分割數	微步進(1～1/250[16階段])	微步進(1～1/250[16階段])

適應步進馬達控制器

■ 控制器 ▶P.1-197～

輸入電源	泛用輸入輸出埠	驅動器型(分割數)		
		一般(Full/Half)	微步進(1～1/250[16階段])	
AC100-240V	無	DS102ANR	DS102AMS	DS112/102
	有	DS102ANR-IO	DS102AMS-IO	
DC24V	無	DS112ANR	DS112AMS	
	有	DS112ANR-IO	DS112AMS-IO	