自動直動滑台產品陣容

	導向機構	型號
X軸〔XY軸・Z軸・XYZ軸〕	直線滾珠導軌 (哥特式圓弧槽 / 哥特式圓弧槽)	KXT, PG, KXG, KXL
	交叉滾柱導軌	KXC, KX, KS101、KS102
	滑動導軌	KXS
水平面Z軸	直線滾珠導軌 (哥特式圓弧槽 / 哥特式圓弧槽)	KHE
	交叉滾柱導軌	KH, KS332-8N、12

直線滾珠導軌 ▶P.1-017 KXT
▶P.1-021 PG
▶P.1-041 KXG
▶P.1-055 KXL

交叉滾柱導軌 ▶P.1-083 KXC
▶P.1-093 KX
▶P.1-101 KS101、102

滑動導軌 ▶P.1-121

直線滾珠導軌 ▶P.1-113

交叉滾柱導軌 ▶P.1-117

自動轉動滑台產品陣容

	移動機構	型號
測角儀滑台	滾珠絲杠	KGB06, KGB07
	蝸輪蝸杆	KGW, KG

滾珠絲杠 ▶P.1-141

蝸輪蝸杆 ▶P.1-149

自動旋轉滑台產品陣容

	移動機構	型號
旋轉滑台	滾珠絲杠	KRB
	蝸輪蝸杆	KRE04/06, KRE10360, KRW, KS402-75、100, KS402-180
	直接驅動	KS451

滾珠絲杠 ▶P.1-169

蝸輪蝸杆 ▶P.1-177·185 KRE
▶P.1-173 KRW
▶P.1-181 KS402

直接驅動 ▶P.1-189

自動對焦

使用軸承內藏角接觸軸承，具有高剛性。
解析度在高顯微鏡下亦可穩定使用。

※KXT系列除外

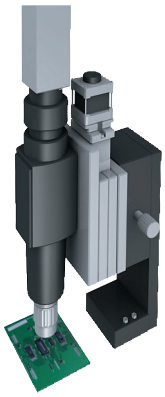

■直線滾珠導軌滑台

高剛性XY滑台

耐荷重20kgf　亦可選擇滾珠絲桿導軌。

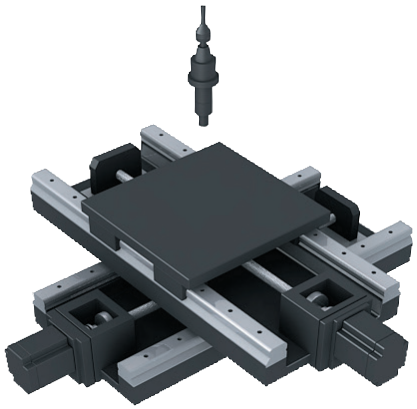

■XY滑動導軌

面板·基板昇降

與水平面Z滑台組合後亦可水平校直。

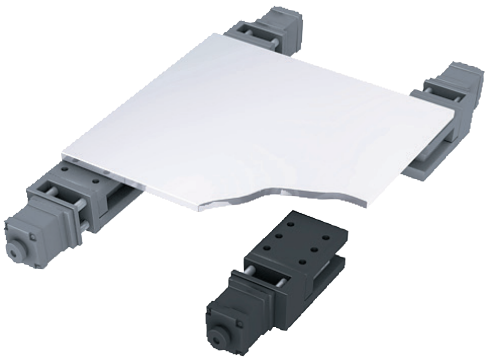

■水平面Z交叉滾子導軌

圖像對位(旋轉滑台)

敬請聯動圖像處理裝置使用。
正弦運動滑台使用滾珠絲桿驅動，耐久性超群。

■正弦運動旋轉滑台

光學部件角度調整(轉動滑台)

DVD等光學讀頭用裝置的微小角調整
適合使用。（耐久性優良的推薦產品。）

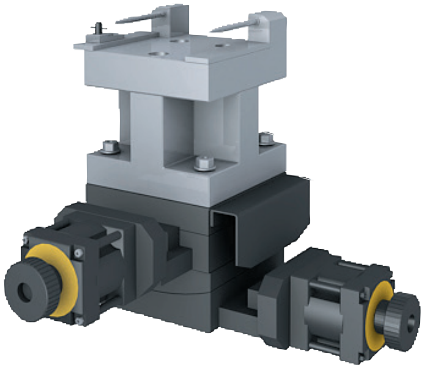

■正弦運動轉動滑台

6軸滑台單元

在LCD及數位相機用攝像元件對位方面有實績。
關於組合敬請洽談。

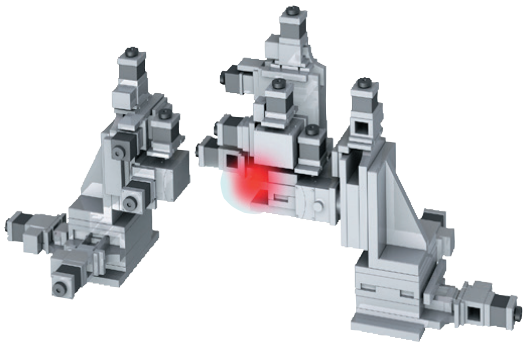

■滑台組合(包含特別訂製)

聯接例

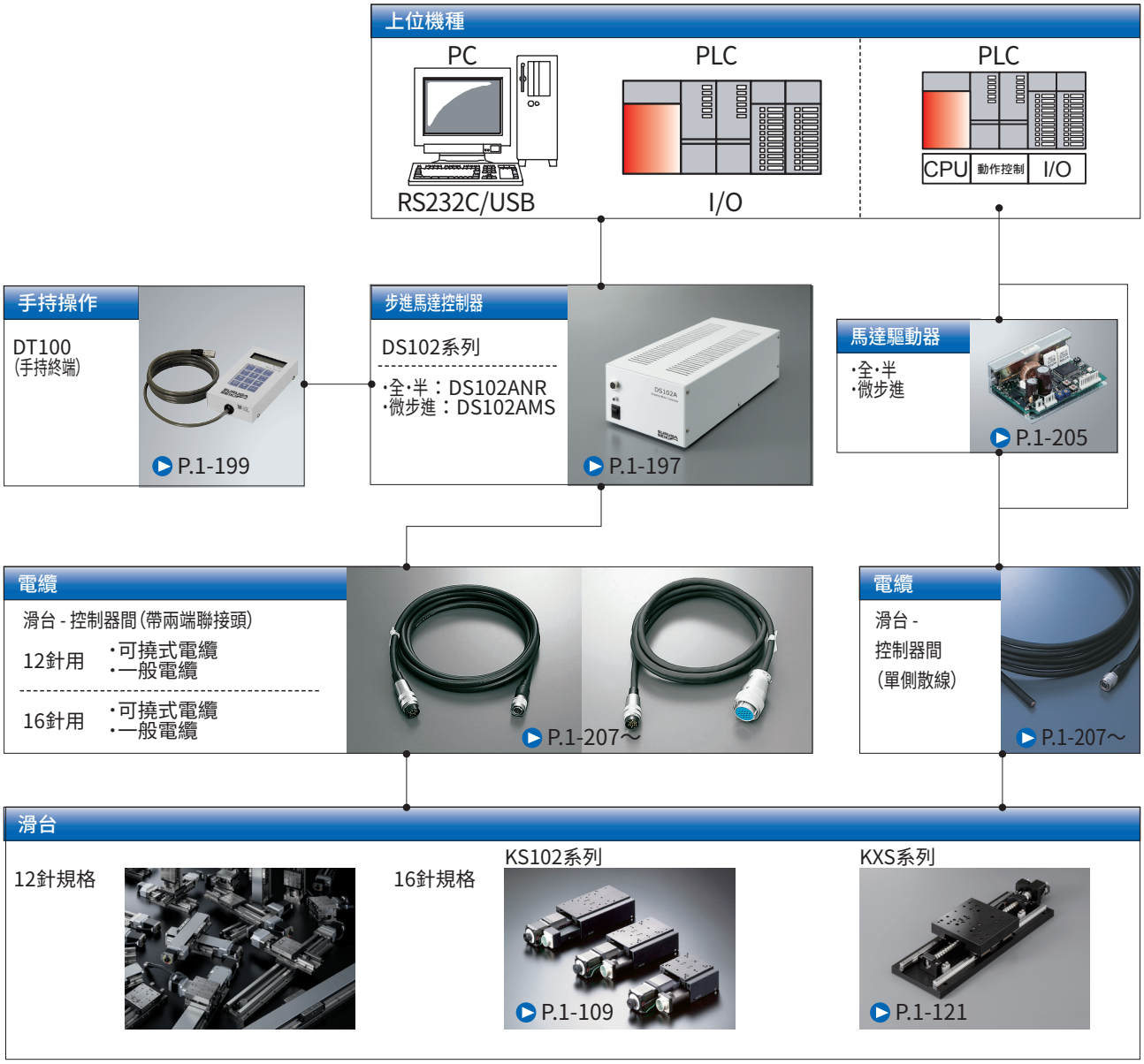
上位機種
PC
RS232C/USB
PLC
I/O
PLC
CPU
動作控制
I/O
手持操作
DT100
(手持終端)
P.1-199
步進馬達控制器
DS102系列
·全·半：DS102ANR
·微步進：DS102AMS
P.1-197
馬達驅動器
·全·半
·微步進
P.1-205
電纜
滑台 - 控制器間(帶兩端聯接頭)
12針用 ·可撓式電纜 ·一般電纜
16針用 ·可撓式電纜 ·一般電纜
P.1-207～
電纜
滑台 - 控制器間
(單側散線)
P.1-207～
滑台
12針規格
16針規格
KS102系列
P.1-109
KXS系列
P.1-121

構成例

手持操作
·滑台
＋
·電纜
＋
·步進馬達控制器
＋
·手持終端
DT100
滑台
步進馬達控制器
電纜
上位機種
·滑台
＋
·電纜
＋
·步進馬達控制器＋DSCONTROL-WIN
＋
·PC接續電纜
PC
DSCONTROL-WIN
滑台
電纜
·DS100-USB-1.8
·D100-R9-2
步進馬達控制器
電纜
·滑台
＋
·電纜
＋
·馬達驅動器
PLC
滑台
馬達驅動器
電纜

控制機器

■步進馬達控制器　規格詳情見 P.1-197～

規格				
款型	DS102A□□	DS102A□□-IO	DS112A□□	DS112A□□-IO
驅動器型	DS102ANR : 全・半切換 DS102AMS : 微步進（16階段）		DS112ANR : 全・半切換 DS112AMS : 微步進（16階段）	
泛用輸入輸出	無	有	無	有
最大消費電力	70W		DC24V　2.5A以下	
自重	2.2kg		1.2kg	

■手持終端：DT100　規格詳情見 P.1-199

聯接DT100手持終端後、即可將步進馬達控制器收納至操縱盤或機架內，在遠離位置控制。DT100手持終端可在手頭操作連續驅動・步進驅動・原點回歸・程式執行等。 顯示為16位×2行LCD。

■基本規格

使用環境：0～40°C、20～80%RH（非結露）
保存環境：20～60°C、20～80%RH（非結露）
電源輸入：DC24V（從控制器本體供給）

配置	
款型	DT100
自重	300g

■滑台控制器 示例程式

如需透過電腦操縱我社滑台控制器DS102系列時需要製作程式。
可從我社網站上免費下載示例程式。

https://tw.surugaseiki.com/

注意　此示例程式為參考例，不必遵照。
最終操縱程式需客戶自行製作。

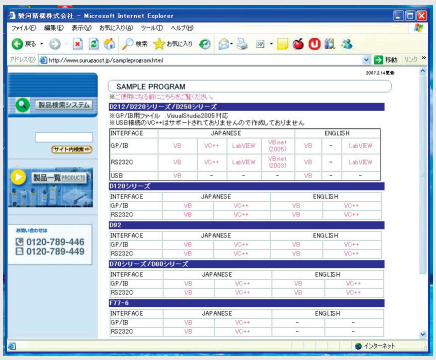

P.1-200　示例畫面

關於電氣規格

聯接頭規格

我社自動滑台使用的聯接頭主要為以下2種。　※詳情敬請參照各產品的電氣規格。

聯接頭款型	HR10A-10J-12P (73) (廣瀨電機株式會社)	SRCN2A21-16P (日本航空電子工業株式會社)
接受側適合聯接頭	HR10A-10P-12S (73) (廣瀨電機株式會社)	SRCN6A21-16S (日本航空電子工業株式會社)
針數	12	16
針排列	〈針排列圖〉 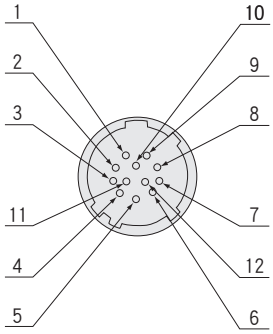	〈針排列圖〉 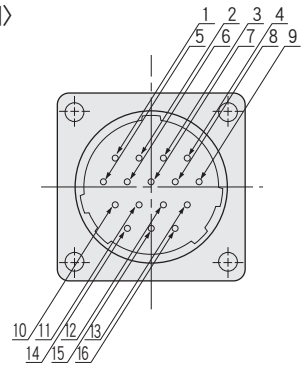
針腳分配	〈針腳分配圖〉	〈針腳分配圖〉

針腳分配圖（12針）

1	馬達引線
2	馬達引線
3	馬達引線
4	馬達引線
5	馬達引線
6	CWLS輸出
7	CCWLS輸出
8	ORG2
9	電源輸入(+)
10	ORG1
11	電源輸入(−)
12	F.G

※DS系列使用時，ORG2不起作用。

針腳分配圖（16針）

1	馬達引線
2	馬達引線
3	馬達引線
4	馬達引線
5	馬達引線
6	CWLS輸出
7	開放
8	CCWLS輸出
9	開放
10	電源輸入(+)
11	NORG輸出
12	電磁制動(+)
13	電磁制動(−)
14	ORG輸出
15	電源輸入(−)
16	F.G

※DS系列使用時，電磁制動(+.−)不起作用。

使用滑台	KXG06系列 PG系列 KS101系列 KH系列 KRB系列 KGW系列 KRW系列	KXL06系列 KXC04/06系列 KX系列 KS332系列 KS4□□系列 KG系列 KXT/KHE/KRE系列	KS102系列 KXS18系列

電纜一覽表

規格	滑台側聯接頭	電纜款型	附屬電纜選項代碼															
			直動									水平面Z		轉動		旋轉		
			PG	KXL	KXS	KXG	KXC	KS101	KS102	KX07/08 KX10/12	KXT	KH KS332	KHE	KGB KGW	KG05 KG07	KRB KRW	KS402 KS451	KRE
2m	12針	D214−2−2E	無記號	A		A	A	無記號		無記號		無記號		A	無記號	A	無記號	
單側散線　2m		D214−2−2EK	1	B		B	B	1		1		1		B	1	B	1	
4m		D214−2−4E	2	C		C	C	2		2		2		C	2	C	2	
單側散線　4m		D214−2−4EK	3	D		D	D	3		3		3		D	3	D	3	
僅聯接頭(無電纜)		—	4	E		E	E	4		4		4		E	4	E	4	
無		—	5	無記號		無記號	無記號	5		5		5		無記號	5	無記號	5	
可撓式電纜2m		D214−2−2R	6	F		F	F	6		6	F	6	F	F	6	F	6	F
可撓式電纜4m		D214−2−4R	7	H		H	H	7		7	H	7	H	H	7	H	7	H
可撓式電纜單側散線2m		D214−2−2RK	9	G		G	G	9		9	G	9	G	G	9	G	9	G
可撓式電纜單側散線4m		D214−2−4RK	8	J		J	J	8		8	J	8	J	J	8	J	8	J
2m	16針	D214−1−2E			A				無記號									
單側散線　2m		D214−1−2EK			B				1									
4m		D214−1−4E			C				2									
單側散線　4m		D214−1−4EK			D				3									
僅聯接頭(無電纜)		—			E				4									
無		—			無記號				5									
可撓式電纜2m		D214−1−2R			F				6									
可撓式電纜4m		D214−1−4R			H				7									
可撓式電纜單側散線2m		D214−1−2RK			G				9									
可撓式電纜單側散線4m		D214−1−4RK			J				8									

■使用ORG2(狹縫感應器)時

4感應器用電纜	12針	D214−2−＊	○							○				○	○			

※訂購的款型敬請選擇「電纜代碼：5(無電纜)」，另行指定4感應器對應電纜。

※4感應器對應電纜詳情見　P.1-207

關於配置表的看法

SPEC			
型號		KS000-00	
機械規格	移動量	00mm	①
	滑台面尺寸	00×00mm	②
	進給絲杆(滾珠絲杠)	φ0導程0	③
	導軌	○○○○	④
	主材質—表面處理	○○—○○處理	⑤
	自重	0kg	⑥
精度規格	分辨率	00μm/脈衝	⑦
	MAX速度	00mm/sec	⑧
	單向定位精度	00μm以內	⑨
	重複定位精度	±00μm以內	⑩
	耐負載	0kgf【ON】	⑪
	力矩剛性	00〃/N・cm	⑫
	空轉	00μm以內	⑬
	背隙	00μm以內	⑭
	真直度	00μm以內	⑮
	平行度	00μm以內	⑯
	運動的平行度	00μm以內	⑰
	仰俯/橫擺	00〃以內/00〃以內	⑱
感應器	限位感應器	有	⑲
	原點感應器	有	
	狹縫原點感應器	—	
附屬螺絲(內六角帶帽螺栓)		M○—○　0本	⑳

①移動量
- 表示從滑台面的CW極限到CCW極限的距離。
- 追蹤圖上以行程中心的位置記載。

②滑台面尺寸
- 表示滑台台面(移動面)的大小。 以寬×長表示。

③進給(滾珠絲桿)
- 表示進給的尺寸・進給導程。

④導軌
- 表示移動導軌的方式。

⑤主材質ー表面處理
- 表示構成滑台上面及機殼的材質與表面處理。

⑥自重
- 表示產品重量(不包含電纜重量)。

⑦分辨率
- 表示對1脈衝信號的滑台移動量。 配置基本上全部標記全步進時的分辨率。 全步進與半步進及微步進驅動器的分割數(n)可在控制器側切換。

$$1\text{脈衝移動量（mm）}=\text{滾珠絲杠導程（mm）}\times\frac{\text{馬達步進角}}{360^\circ}\times\frac{1}{n}$$

※n為微步進的分割數。
全步進時 n=1、半步進時 n=2。 微步進為可選擇1、2、2.5、4、5、8、10、20、25、40、50、80、100、125、200、250分割的16種樣式。 使用微步進對應的我社驅動器時，僅有Full/Half標記的滑台亦可分割。

⑧MAX速度
- 這是承載最大荷重，使用我社控制器以全步進設定下可驅動的速度。

※數值因使用的驅動器控制器及承載的荷重而不同。

⑨單方向定位精度
▶檢查規定敬請參照P.2-187～。

⑩反復定位精度
▶檢查規定敬請參照P.2-187～。

⑪耐荷重
・這是滑台面的中央部可承載的最大荷重下，以MAX速度可驅動的數值。
Z軸滑台的耐荷重以“耐荷重(勵磁時)”標記。

⑫力矩剛性
▶檢查規定敬請參照P.2-187～。

⑬空轉
▶檢查規定敬請參照P.2-187～。

⑭背隙
▶檢查規定敬請參照P.2-187～。

⑮真直度
▶檢查規定敬請參照P.2-187～。

⑯平行度
▶檢查規定敬請參照P.2-187～。

⑰運動平行度
▶檢查規定敬請參照P.2-187～。

⑱仰俯/橫擺
▶檢查規定敬請參照P.2-187～。

⑲感應器
- 表示極限感應器・原點感應器・狹縫原點感應器的裝備有無。

⑳附屬螺絲
- 標記附屬的螺絲尺寸與數目。

滑台選擇指南

徹底比較 自動滑台【移動量～20mm】

機械規格	PG413	PG513	KXT04015	KXT06015	PG615
	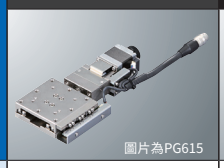 圖片為PG615	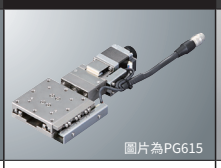 圖片為PG615			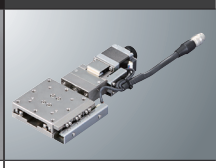
移動量	13mm	13mm	15mm	15mm	15mm
滑台面尺寸	40×40mm	50×50mm	40×40mm	60×60mm	60×60mm
進給(滾珠絲桿)	φ6導程1	φ6導程1	φ6導程1	φ6導程1	φ6導程1
導軌	直線滾珠	直線滾珠	直線滾珠	直線滾珠	直線滾珠
主材質	不鏽鋼	不鏽鋼	鋼	鋼	不鏽鋼
表面處理	無電解鍍鎳處理	無電解鍍鎳處理	無電解鍍鎳處理	無電解鍍鎳處理	無電解鍍鎳處理
全長	142.5mm	152.5mm	105.5mm	125.5mm	162.5mm
全寬	56.8mm	66.8mm	56mm	69.5mm	76.8mm
滑台厚度	20mm	20mm	20mm	20mm	20mm
自重	0.50kg	0.60kg	0.38kg	0.60kg	0.70kg

精度規格		PG413	PG513	KXT04015	KXT06015	PG615
分辨率	Full/Half	2μm/1μm	2μm/1μm	2μm/1μm	2μm/1μm	2μm/1μm
	微步進(1/20分割時)	0.1μm	0.1μm	—	—	0.1μm
Max速度		10mm/sec	10mm/sec	10mm/sec	10mm/sec	10mm/sec
單方向定位精度		6μm以內	6μm以內	10μm以內	10μm以內	6μm以內
反復定位精度		±0.5μm以內	±0.5μm以內	±1μm以內	±1μm以內	±0.5μm以內
耐荷重		10kgf【98N】	10kgf【98N】	10kgf【98N】	10kgf【98N】	10kgf【98N】
力矩剛性	仰俯	0.22″/N·cm	0.14″/N·cm	0.38″/N·cm	0.10″/N·cm	0.08″/N·cm
	橫擺	0.17″/N·cm	0.10″/N·cm	0.35″/N·cm	0.08″/N·cm	0.07″/N·cm
	側傾	0.12″/N·cm	0.06″/N·cm	0.21″/N·cm	0.05″/N·cm	0.03″/N·cm
空轉		1.0μm以內	1.0μm以內	2.5μm以內	2.5μm以內	1.0μm以內
背隙		0.5μm以內	0.5μm以內	—	—	0.5μm以內
真直度		1.0μm以內	1.0μm以內	10μm以內	10μm以內	1.0μm以內
平行度		15μm以內	15μm以內	20μm以內	20μm以內	15μm以內
運動平行度		5μm以內	5μm以內	—	—	5μm以內
仰俯		15″以內	15″以內	30″以內	35″以內	15″以內
橫擺		10″以內	10″以內	25″以內	30″以內	10″以內
電纜		D214-2-□□	D214-2-□□	D214-2-□□	D214-2-□□	D214-2-□□
感應器	極限感應器	有	有	有	有	有
	原點感應器	有	有	有	有	有
	狹縫原點感應器	有	有	—	—	有

※適應電纜為選擇標準馬達時的電纜。馬達變更時對應電纜可能變更。詳情敬請在產品頁確認。

可選對應		PG413	PG513	KXT04015	KXT06015	PG615
左右相反		○	○	○	○	○
感應器電壓		DC5V/24V可選擇	DC5V/24V可選擇	DC5～24V	DC5～24V	DC5V/24V可選擇
感應器理論	極限感應器	可選擇	可選擇	N.C.	N.C.	可選擇
	原點感應器	可選擇	可選擇	N.C.	N.C.	可選擇
	狹縫原點感應器	可選擇	可選擇	—	—	可選擇
馬達	高扭矩	○	○	—	—	○
	高分辨率	○	○	—	—	○
	帶制動	○	○	—	—	○
	α步進	○	○	—	—	○
	AC伺服	○	○	—	—	○
無塵潤滑油標準塗抹(除軸承部)		—	—	—	—	—
登載頁		P.1-021	P.1-021	P.1-017	P.1-017	P.1-021

※[—]為保證外、非標準對應項目。

徹底比較 自動滑台【移動量～20mm】

機械規格	KXC04015	PG715	KXG06020	KXC06020
		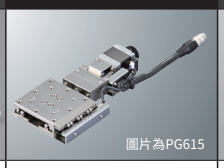 圖片為PG615		
移動量	15mm	15mm	20mm	20mm
滑台面尺寸	40×40mm	70×70mm	60×60mm	60×60mm
進給(滾珠絲桿)	φ6導程1	φ6導程1	φ8導程1	φ8導程1
導軌	交叉滾子	直線滾珠	直線滾珠	交叉滾子
主材質	鋁	不鏽鋼	不鏽鋼	鋁
表面處理	黑耐酸鋁處理	無電解鍍鎳處理	無電解鍍鎳處理	黑耐酸鋁處理
全長	102.5mm	172.5mm	116mm	114mm
全寬	40mm	86.8mm	60mm	60mm
滑台厚度	30mm	20mm	30mm	30mm
自重	0.31kg	0.90kg	0.78kg	0.44kg

精度規格		KXC04015	PG715	KXG06020	KXC06020
分辨率	Full/Half	2μm/1μm	2μm/1μm	2μm/1μm	2μm/1μm
	微步進(1/20分割時)	0.1μm	0.1μm	0.1μm	0.1μm
Max速度		10mm/sec	10mm/sec	20mm/sec	20mm/sec
單方向定位精度		10μm以內	6μm以內	5μm以內	5μm以內
反復定位精度		±0.2μm以內	±0.5μm以內	±0.5μm以內	±0.2μm以內
耐荷重		5kgf【49N】	10kgf【98N】	5kgf【49N】	5kgf【49N】
力矩剛性	仰俯	0.33″/N·cm	0.03″/N·cm	0.08″/N·cm	0.15″/N·cm
	橫擺	0.44″/N·cm	0.03″/N·cm	0.05″/N·cm	0.12″/N·cm
	側傾	0.37″/N·cm	0.01″/N·cm	0.05″/N·cm	0.07″/N·cm
空轉		1μm以內	1μm以內	1μm以內	1μm以內
背隙		0.5μm以內	0.5μm以內	1.0μm以內	0.5μm以內
真直度		3μm以內	1μm以內	3μm以內	3μm以內
平行度		30μm以內	15μm以內	15μm以內	30μm以內
運動平行度		10μm以內	5μm以內	10μm以內	10μm以內
仰俯		25″以內	15″以內	20″以內	20″以內
橫擺		20″以內	10″以內	15″以內	15″以內
電纜款型		D214-2-□□	D214-2-□□	D214-2-□□	D214-2-□□
感應器	極限感應器	有	有	有	有
	原點感應器	有	有	有	有
	狹縫原點感應器	—	有	—	—

※適應電纜為選擇標準馬達時的電纜。馬達變更時對應電纜可能變更。詳情敬請在產品頁確認。

可選對應		KXC04015	PG715	KXG06020	KXC06020
左右相反		—	○	—	—
感應器電壓		DC5～24V	DC5V/24V可選擇	DC5～24V	DC5～24V
感應器理論	極限感應器	N.C.	可選擇	N.C.	N.C.
	原點感應器	N.C.	可選擇	N.C.	N.C.
	狹縫原點感應器	—	可選擇	—	—
馬達對應	高扭矩	—	○	○	○
	高分辨率	—	○	○	○
	帶制動	—	○	○	—
	α步進	○	○	○	○
	AC伺服	—	○	—	—
無塵潤滑油標準塗抹(除軸承部)		—	—	○	—
登載頁		P.1-083	P.1-021	P.1-041	P.1-083

※[—]為保證外、非標準對應項目。

滑台選擇指南

徹底比較 自動滑台【移動量～30mm】

機械規格	KX0725	PG430	PG530	KXL06030	KXG06030
		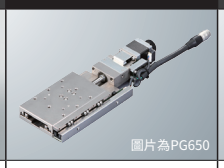 圖片為PG650	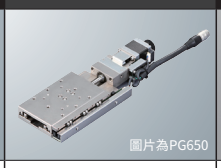 圖片為PG650		
移動量	25mm	30mm	30mm	30mm	30mm
滑台面尺寸	70×70mm	40×60mm	50×70mm	60×60mm	60×70mm
進給(滾珠絲桿)	φ6導程1	φ6導程1	φ6導程1	φ8導程1(2)	φ8導程1
導軌	交叉滾子	直線滾珠	直線滾珠	直線滾珠	直線滾珠
主材質	鋁	不鏽鋼	不鏽鋼	不鏽鋼	不鏽鋼
表面處理	白耐酸鋁處理	無電解鍍鎳處理	無電解鍍鎳處理	無電解鍍鎳處理	無電解鍍鎳處理
自重(　)內有遮蓋	0.98kg	0.6kg	0.78kg	1.28(1.34)kg	0.9kg
全長(　)內有遮蓋	195mm	171mm	181mm	198(203)mm	131mm
全寬	88.5mm	56.8mm	66.8mm	60mm	60mm
滑台厚度(　)內有遮蓋	21mm	20mm	20mm	30(33)mm	30mm

精度規格		KX0725	PG430	PG530	KXL06030	KXG06030
分辨率()內導程2	Full/Half	1μm/0.5μm	2μm/1μm	2μm/1μm	2μm/1μm(4μm/2μm)	2μm/1μm
	微步進(1/20分割時)	0.05μm	0.1μm	0.1μm	0.1μm(0.2μm)	0.1μm
Max速度()內導程2		10mm/sec	10mm/sec	10mm/sec	30mm/sec(35mm/sec)	20mm/sec
單方向定位精度		5μm以內	12μm以內	12μm以內	5μm以內	5μm以內
反復定位精度		±0.2μm以內	±0.5μm以內	±0.5μm以內	±0.5μm以內	±0.5μm以內
耐荷重		10kg【98N】	10kg【98N】	10kg【98N】	12kg【117.6N】	5kg【49N】
力矩剛性	仰俯	0.09″/N·cm	0.24″/N·cm	0.12″/N·cm	0.05″/N·cm	0.08″/N·cm
	橫擺	0.07″/N·cm	0.18″/N·cm	0.13″/N·cm	0.05″/N·cm	0.05″/N·cm
	側傾	0.07″/N·cm	0.26″/N·cm	0.1″/N·cm	0.05″/N·cm	0.05″/N·cm
空轉		1μm以內	1μm以內	1μm以內	1μm以內	1μm以內
背隙		0.5μm以內	0.5μm以內	0.5μm以內	1μm以內	1μm以內
真直度		1μm以內	2μm以內	2μm以內	3μm以內	3μm以內
平行度		30μm以內	15μm以內	15μm以內	15μm以內	15μm以內
運動平行度		10μm以內	10μm以內	10μm以內	10μm以內	10μm以內
仰俯		20″以內	20″以內	20″以內	20″以內	20″以內
橫擺		15″以內	15″以內	15″以內	15″以內	15″以內
電纜款型		D214-2-□□	D214-2-□□	D214-2-□□	D214-2-□□	D214-2-□□
感應器	極限感應器	有	有	有	有	有
	原點感應器	有	有	有	可選	有
	狹縫原點感應器	—	有	有	—	—

※適應電纜為選擇標準馬達時的電纜。馬達變更時對應電纜可能變更。詳情敬請在產品頁確認。

可選對應		KX0725	PG430	PG530	KXL06030	KXG06030
左右相反		○	○	○	—	—
感應器電壓		DC5～24V	DC5V/24V可選擇	DC5V/24V可選擇	DC5～24V	DC5～24V
感應器理論	極限感應器	N.C.	可選擇	可選擇	N.C.	N.C.
	原點感應器	可切換(出貨時N.C.)	可選擇	可選擇	N.C.	N.C.
	狹縫原點感應器	—	可選擇	可選擇	—	—
馬達	高扭矩	—	○	○	○	○
	高分辨率	標準	○	○	○	○
	帶制動	—	○	○	○	○
	α步進	—	○	○	○	○
	AC伺服	—	○	○	○	—
無塵潤滑油標準塗抹(除軸承部)		—	—	—	○	○
登載頁		P.1-093	P.1-025	P.1-025	P.1-055	P.1-041

※[—]為保證外、非標準對應項目。

徹底比較 自動滑台【移動量～30mm】

機械規格	KS101-30	KX0830	KS102-30G
			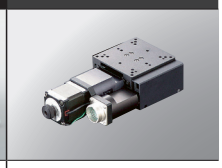
移動量	30mm	30mm	30mm
滑台面尺寸	60×70mm	80×80mm	80×80mm
進給(滾珠絲桿)	φ8導程1	φ8導程1	φ8導程1
導軌	交叉滾子	交叉滾子	交叉滾子
主材質	鋁	鋁	鋁
表面處理	黑耐酸鋁處理	黑耐酸鋁處理	黑耐酸鋁處理
自重	0.56kg	1.19kg	1.42kg
全長	136mm	210mm	188.5mm
全寬	80.5mm	98.5mm	96mm
滑台厚度	30mm	26mm	46mm

精度規格		KS101-30	KX0830	KS102-30G
分辨率	Full/Half	2μm/1μm	1μm/0.5μm	1μm/0.5μm
	微步進(1/20分割時)	(選擇微步進時為0.05μm)	0.05μm	0.05μm
Max速度		20mm/sec	10mm/sec	10mm/sec
單方向定位精度		5μm以內	5μm以內	5μm以內
反復定位精度		±0.2μm以內	±0.2μm以內	±0.2μm以內
耐荷重		5kg【49N】	15kg【147N】	20kg【196N】
力矩剛性	仰俯	0.15″/N・cm	0.05″/N・cm	0.07″/N・cm
	橫擺	0.08″/N・cm	0.04″/N・cm	0.06″/N・cm
	側傾	0.07″/N・cm	0.03″/N・cm	0.02″/N・cm
空轉		1μm以內	1μm以內	1μm以內
背隙		0.5μm以內	0.5μm以內	0.5μm以內
真直度		3μm以內	1μm以內	—
平行度		30μm以內	30μm以內	30μm以內
運動平行度		10μm以內	10μm以內	10μm以內
仰俯		25″以內	20″以內	25″以內
橫擺		20″以內	15″以內	15″以內
電纜款型		D214-2-□□	D214-2-□□	D214-1-□□
感應器	極限感應器	有	有	有
	原點感應器	有	有	有
	狹縫原點感應器	—	—	有

※適應電纜為選擇標準電機時的電纜。電機變更時對應電纜可能變更。詳情敬請在產品頁確認。

可選對應		KS101-30	KX0830	KS102-30G
左右相反		○	○	○
感應器電壓		DC5～24V	DC5～24V	DC5～24V
感應器理論	極限感應器	N.C.	N.C.	N.C.
	原點感應器	N.C.	可切換(出貨時N.C.)	N.C.
	狹縫原點感應器	—	—	N.C.
馬達	高扭矩	—	—	—
	高分辨率	○	標準	標準
	帶制動	—	—	—
	α步進	○	—	○
	AC伺服	—	—	—
無塵潤滑油標準塗抹(除軸承部)		—	—	—
登載頁		P.1-101	P.1-093	P.1-109

※[—]為保證外、非標準對應項目。

滑台選擇指南

徹底比較 自動滑台【移動量～50mm】

機械規格	KX1040	KXL06050	PG650	PG750	KX1250
				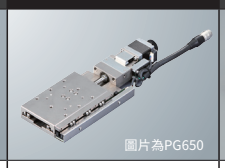 圖片為PG650	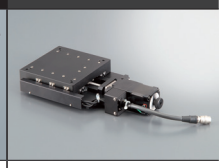
移動量	40mm	50mm	50mm	50mm	50mm
滑台面尺寸	100×100mm	60×60mm	60×100mm	70×110mm	120×120mm
進給(滾珠絲桿)	φ8導程1	φ8導程1(2)	φ6導程1	φ6導程1	φ8導程1
導軌	交叉滾子	直線滾珠	直線滾珠	直線滾珠	交叉滾子
主材質	鋁	不鏽鋼	不鏽鋼	不鏽鋼	鋁
表面處理	黑耐酸鋁處理	無電解鍍鎳處理	無電解鍍鎳處理	無電解鍍鎳處理	黑耐酸鋁處理
自重(　)內有遮蓋	1.59kg	1.40(1.44)kg	1.08kg	1.16kg	2.19kg
全長(　)內有遮蓋	235mm	218(223)mm	220mm	230mm	261mm
全寬	114.5mm	60mm	76.8mm	86.8mm	134.5mm
滑台厚度(　)內有遮蓋	30mm	30(33)mm	20mm	20mm	35mm

精度規格		KX1040	KXL06050	PG650	PG750	KX1250
分辨率(　)內導程2	Full/Half	1μm/0.5μm	2μm/1μm (4μm/2μm)	2μm/1μm	2μm/1μm	1μm/0.5μm
	微步進(1/20分割時)	0.05μm	0.1(0.2)μm	0.1μm	0.1μm	0.05μm
Max速度(　)內導程2		10mm/sec	30mm(35mm)/sec	10mm/sec	10mm/sec	10mm/sec
單方向定位精度		5μm以內	5μm以內	12μm以內	12μm以內	5μm以內
反復定位精度		±0.2μm以內	±0.5μm以內	±0.5μm以內	±0.5μm以內	±0.2μm以內
耐荷重		20kg【196N】	12kg【117.6N】	10kg【98N】	10kg【98N】	25kg【245N】
力矩剛性	仰俯	0.04"/N·cm	0.05"/N·cm	0.05"/N·cm	0.03"/N·cm	0.03"/N·cm
	橫擺	0.04"/N·cm	0.05"/N·cm	0.05"/N·cm	0.03"/N·cm	0.02"/N·cm
	側傾	0.02"/N·cm	0.05"/N·cm	0.05"/N·cm	0.03"/N·cm	0.02"/N·cm
空轉		1μm以內	1μm以內	1μm以內	1μm以內	1μm以內
背隙		0.5μm以內	1μm以內	0.5μm以內	0.5μm以內	0.5μm以內
真直度		1μm以內	3μm以內	2μm以內	2μm以內	1μm以內
平行度		30μm以內	15μm以內	15μm以內	15μm以內	30μm以內
運動平行度		15μm以內	10μm以內	10μm以內	10μm以內	15μm以內
仰俯		20"以內	20"以內	20"以內	20"以內	20"以內
橫擺		15"以內	15"以內	15"以內	15"以內	15"以內
電纜款型		D214-2-□□	D214-2-□□	D214-2-□□	D214-2-□□	D214-2-□□
感應器	極限感應器	有	有	有	有	有
	原點感應器	有	可選	有	有	有
	狹縫原點感應器	—	—	有	有	—

※適應電纜為選擇標準馬達時的電纜。馬達變更時對應電纜可能變更。詳情敬請在產品頁確認。

可選對應		KX1040	KXL06050	PG650	PG750	KX1250
左右相反		有	有	有	有	有
感應器電壓		DC5～24V	DC5～24V	DC5～24V	DC5～24V	DC5～24V
感應器理論	極限感應器	N.C.	N.C.	可選擇	可選擇	N.C.
	原點感應器	可切換(出貨時N.C.)	N.C.	可選擇	可選擇	可切換(出貨時N.C.)
	狹縫原點感應器	—	—	可選擇	可選擇	—
馬達	高扭矩	—	○	○	○	—
	高分辨率	標準	○	○	○	標準
	帶制動	—	○	○	○	—
	α步進	—	○	○	○	—
	AC伺服	—	○	○	○	—
無塵潤滑油標準塗抹(除軸承部)		—	○	—	—	—
登載頁		P.1-093	P.1-055	P.1-025	P.1-025	P.1-093

※[—]為保證外、非標準對應項目。

徹底比較 自動滑台【移動量～100mm】

機械規格	KXL06075	KS102-70G	KXL06100	KS102-100G	KXS18100
		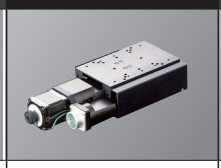		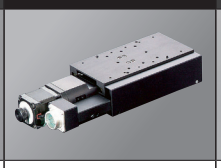	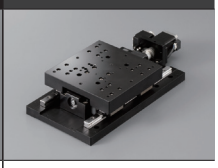
移動量	75mm	70mm	100mm	100mm	100mm
滑台面尺寸	60×60mm	80×130mm	60×60mm	80×160mm	180×180mm
進給(滾珠絲桿)	φ8導程1(2)	φ8導程1	φ8導程2	φ8導程1	φ15導程5(10)
導軌	直線滾珠	交叉滾子	直線滾珠	交叉滾子	滑動導軌
主材質	不鏽鋼	鋁	不鏽鋼	鋁	鋁
表面處理	無電解鍍鎳處理	黑耐酸鋁處理	無電解鍍鎳處理	黑耐酸鋁處理	黑耐酸鋁處理
自重(　)內有遮蓋	1.54(1.60)kg	1.84kg	1.80(1.86)kg	2.15kg	8.32(8.12)kg
全長(　)內有遮蓋	243(248)mm	238.5mm	287.5(292.5)mm	268.5mm	401.5mm
全寬	60mm	96mm	60mm	96mm	180mm
滑台厚度(　)內有遮蓋	30(33)mm	46mm	30(33)mm	46mm	75mm

精度規格		KXL06075	KS102-70G	KXL06100	KS102-100G	KXS18100
分辨率	Full/Half	導程1mm：2μm/1μm 導程2mm：4μm/2μm	1μm/0.5μm	4μm/2μm	1μm/0.5μm	導程 5mm：10μm/5μm 導程10mm：20μm/10μm
	微步進(1/20分割時)	導程1mm：0.1μm 導程2mm：0.2μm	0.05μm	0.2μm	0.05μm	導程 5mm：0.5μm 導程10mm：1μm
Max速度		導程1mm：30mm/sec 導程2mm：35mm/sec	10mm/sec	45mm/sec	10mm/sec	導程 5mm：30mm/sec 導程10mm：50mm/sec
單方向定位精度		7μm以內	5μm以內	10μm以內	10μm以內	15μm以內
反復定位精度		±0.5μm以內	±0.2μm以內	±0.5μm以內	±0.2μm以內	±1μm以內
耐荷重		12kg【117.6N】	20kg【196N】	12kg【117.6N】	20kg【196N】	30kgf【294N】
力矩剛性	仰俯	0.05″/N·cm	0.01″/N·cm	0.05″/N·cm	0.005″/N·cm	0.005″/N·cm
	橫擺	0.05″/N·cm	0.014″/N·cm	0.05″/N·cm	0.011″/N·cm	0.008″/N·cm
	側傾	0.05″/N·cm	0.01″/N·cm	0.05″/N·cm	0.008″/N·cm	0.003″/N·cm
空轉		1μm以內	1μm以內	1μm以內	1μm以內	—
背隙		1μm以內	0.5μm以內	1μm以內	0.5μm以內	2μm以內
真直度		3μm以內	—	5μm以內	—	10μm以內
平行度		15μm以內	30μm以內	15μm以內	30μm以內	50μm以內
運動平行度		10μm以內	15μm以內	10μm以內	15μm以內	20μm以內
仰俯		20″以內	25″以內	25″以內	25″以內	30″以內
橫擺		15″以內	20″以內	20″以內	20″以內	20″以內
電纜款型		D214-2-□	D214-1-□□	D214-2-□	D214-1-□□	D214-1-□□
感應器	極限感應器	有	有	有	有	有
	原點感應器	可選	有	可選	有	有
	狹縫原點感應器	—	有	—	有	有

※適應電纜為選擇標準馬達時的電纜。馬達變更時對應電纜可能變更。詳情敬請在產品頁確認。

可選對應		KXL06075	KS102-70G	KXL06100	KS102-100G	KXS18100
左右相反		—	○	—	○	—
感應器電壓		DC5～24V	DC5～24V	DC5～24V	DC5～24V	DC5～24V
感應器理論	極限感應器	N.C.	N.C.	N.C.	N.C.	N.C.
	原點感應器	N.C.	N.C.	N.C.	N.C.	N.C.
	狹縫原點感應器	—	N.C.	—	N.C.	N.C.
馬達	高扭矩	○	—	標準	—	標準
	高分辨率	○	標準	○	標準	—
	帶制動	○	—	○	—	○
	α步進	○	○	○	○	○
	AC伺服	○	—	○	—	○
無塵潤滑油標準塗抹(除軸承部)		○	—	○	—	○
登載頁		P.1-055	P.1-109	P.1-059	P.1-109	P.1-123

※[—]為保證外、非標準對應項目。

滑台選擇指南

徹底比較 自動滑台【移動量～500mm】

機械規格	KXL06150	KXL06200	KXS18200	KXL06300
	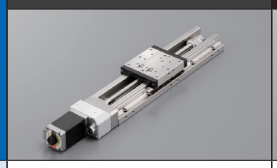		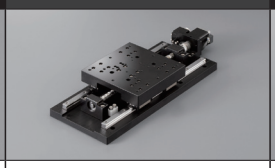	
移動量	150mm	200mm	200mm	300mm
滑台面尺寸	60×60mm	60×60mm	180×180mm	60×60mm
進給(滾珠絲桿)	φ8導程2	φ8導程2	φ15導程5(10)	φ8導程2
導軌	直線滾珠	直線滾珠	滑動導軌	直線滾珠
主材質	不鏽鋼	不鏽鋼	鋁	不鏽鋼
表面處理	無電解鍍鎳處理	無電解鍍鎳處理	黑耐酸鋁處理	無電解鍍鎳處理
自重(　)內有遮蓋	2.10(2.16)kg	2.42(2.48)kg	9.48(9.37)kg	3.02(3.12)kg
全長(　)內有遮蓋	337.5(342.5)mm	387.5(392.5)mm	501.5mm	487.5(492.5)mm
全寬	60mm	60mm	180mm	60mm
滑台厚度(　)內有遮蓋	30(33)mm	30(33)mm	75mm	30(33)mm

精度規格		KXL06150	KXL06200	KXS18200	KXL06300
分辨率	Full/Half	4μm/2μm	4μm/2μm	導程5mm：10μm/5μm 導程10mm：20μm/10μm	4μm/2μm
	微步進(1/20分割時)	0.2μm	0.2μm	0.5(1)μm	0.2μm
Max速度		45mm/sec	45mm/sec	30mm(50mm)/sec	45mm/sec
單方向定位精度		15μm以內	15μm以內	20μm以內	20μm以內
反復定位精度		±0.5μm	±0.5μm	±1μm	±0.5μm
耐荷重		12kg【117.6N】	12kg【117.6N】	30kg【294N】	12kg【117.6N】
力矩剛性	仰俯	0.05″/N·cm	0.05″/N·cm	0.005″/N·cm	0.05″/N·cm
	橫擺	0.05″/N·cm	0.05″/N·cm	0.008″/N·cm	0.05″/N·cm
	側傾	0.05″/N·cm	0.05″/N·cm	0.003″/N·cm	0.05″/N·cm
空轉		1μm以內	1μm以內	—	1μm以內
背隙		1μm以內	1μm以內	2μm以內	1μm以內
真直度		5μm以內	7μm以內	15μm以內	7μm以內
平行度		15μm以內	15μm以內	50μm以內	15μm以內
運動平行度		15μm以內	20μm以內	20μm以內	25μm以內
仰俯		25″以內	30″以內	50″以內	35″以內
橫擺		20″以內	20″以內	20″以內	20″以內
電纜款型		D214-2-□	D214-2-□	D214-1-□	D214-2-□
感應器	極限感應器	有	有	有	有
	原點感應器	可選	可選	有	可選
	狹縫原點感應器	—	—	有	—

※適應電纜為選擇標準馬達時的電纜。馬達變更時對應電纜可能變更。詳情敬請在產品頁確認。

可選對應		KXL06150	KXL06200	KXS18200	KXL06300
左右相反		—	—	—	—
感應器電壓		DC5～24V	DC5～24V	DC5～24V	DC5～24V
感應器理論	極限感應器	N.C.	N.C.	N.C.	N.C.
	原點感應器	N.C.	N.C.	N.C.	N.C.
	狹縫原點感應器	—	—	—	—
馬達	高扭矩	標準	標準	標準	標準
	高分辨率	○	○	—	○
	帶制動	○	○	○	○
	α步進	○	○	○	○
	AC伺服	○	○	○	○
無塵潤滑油標準塗抹(除軸承部)		○	○	○	○
登載頁		P.1-059	P.1-063	P.1-123	P.1-063

※[—]為保證外、非標準對應項目。

徹底比較 自動滑台【移動量～500mm】

機械規格	KXS18300	KXS18400	KXS18500
	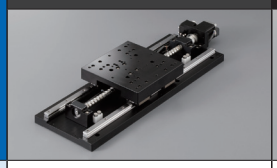	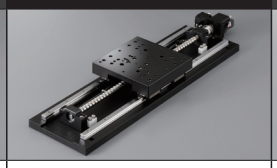	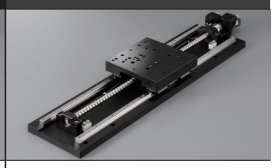
移動量	300mm	400mm	500mm
滑台面尺寸	180×180mm	180×180mm	180×180mm
進給(滾珠絲桿)	φ15導程5(10)	φ15導程5(10)	φ15導程5(10)
導軌	滑動導軌	滑動導軌	滑動導軌
主材質	鋁	鋁	鋁
表面處理	黑耐酸鋁處理	黑耐酸鋁處理	黑耐酸鋁處理
自重(　)內有遮蓋	10.72(10.70)kg	11.92(11.99)kg	13.10(13.26)kg
全長	601.5mm	701.5mm	801.5mm
全寬	180mm	180mm	180mm
滑台厚度	75mm	75mm	75mm

精度規格		KXS18300	KXS18400	KXS18500
分辨率	Full/Half	導程5mm：10μm/5μm 導程10mm：20μm/10μm	導程5mm：10μm/5μm 導程10mm：20μm/10μm	導程5mm：10μm/5μm 導程10mm：20μm/10μm
	微步進(1/20分割時)	0.5μm(1μm)	0.5μm(1μm)	0.5μm(1μm)
Max速度		30mm/sec (50mm/sec)	30mm/sec (50mm/sec)	30mm/sec (50mm/sec)
單方向定位精度		30μm以內	35μm以內	40μm以內
反復定位精度		±1μm	±1μm	±1μm
耐荷重		30kg【294N】	30kg【294N】	30kg【294N】
力矩剛性	仰俯	0.005″/N·cm	0.005″/N·cm	0.005″/N·cm
	橫擺	0.008″/N·cm	0.008″/N·cm	0.008″/N·cm
	側傾	0.003″/N·cm	0.003″/N·cm	0.003″/N·cm
空轉		—	—	—
背隙		2μm以內	2μm以內	2μm以內
真直度		20μm以內	25μm以內	30μm以內
平行度		50μm以內	50μm以內	50μm以內
運動平行度		30μm以內	30μm以內	30μm以內
仰俯		60″以內	60″以內	70″以內
橫擺		30″以內	30″以內	30″以內
電纜款型		D214-1-□	D214-1-□	D214-1-□
感應器	極限感應器	有	有	有
	原點感應器	有	有	有
	狹縫原點感應器	有	有	有

※適應電纜為選擇標準馬達時的電纜。馬達變更時對應電纜可能變更。詳情敬請在產品頁確認。

可選對應		KXS18300	KXS18400	KXS18500
左右相反		—	—	—
感應器電壓		DC5～24V	DC5～24V	DC5～24V
感應器理論	極限感應器	N.C.	N.C.	N.C.
	原點感應器	N.C.	N.C.	N.C.
	狹縫原點感應器	N.C.	N.C.	N.C.
馬達	高扭矩	標準	標準	標準
	高分辨率	—	—	—
	帶制動	○	○	○
	α步進	○	○	○
	AC伺服	○	○	○
無塵潤滑油標準塗抹(除軸承部)		○	○	○
登載頁		▶ P.1-123	▶ P.1-127	▶ P.1-127

※[—]為保證外、非標準對應項目。