耦光組合套件

為您介紹WG耦光、LD/PD耦光使用的滑台組合及夾具類等耦光所需的組合套件。

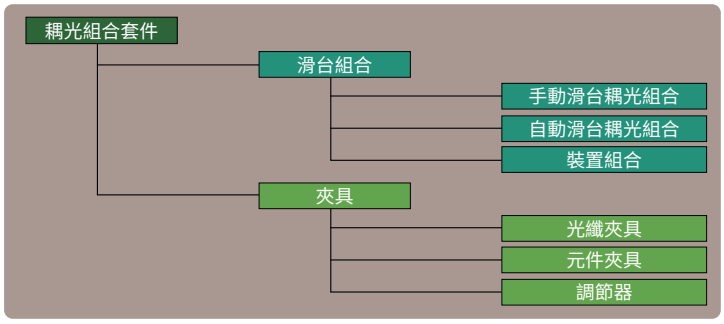

SMF-WG-SMF 例

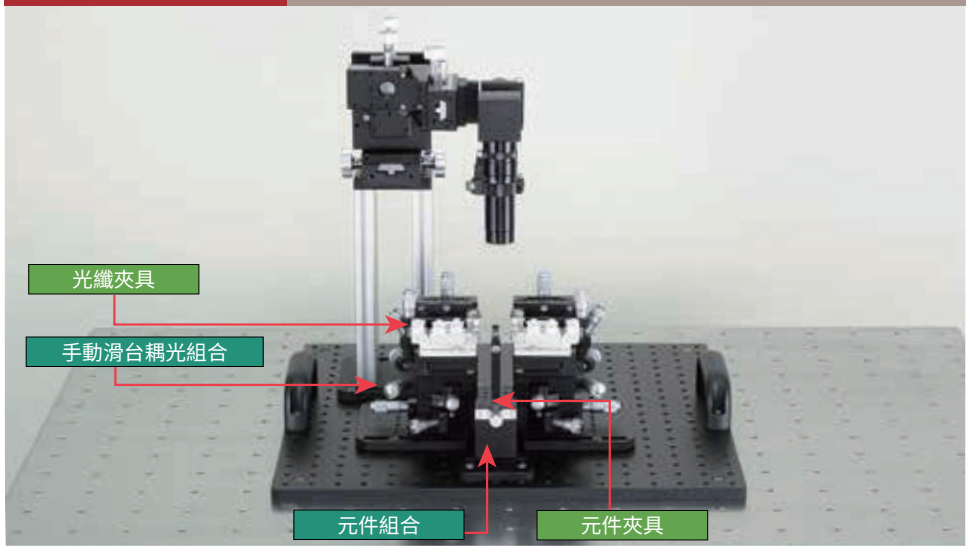

LD- 透鏡 -SMF 例

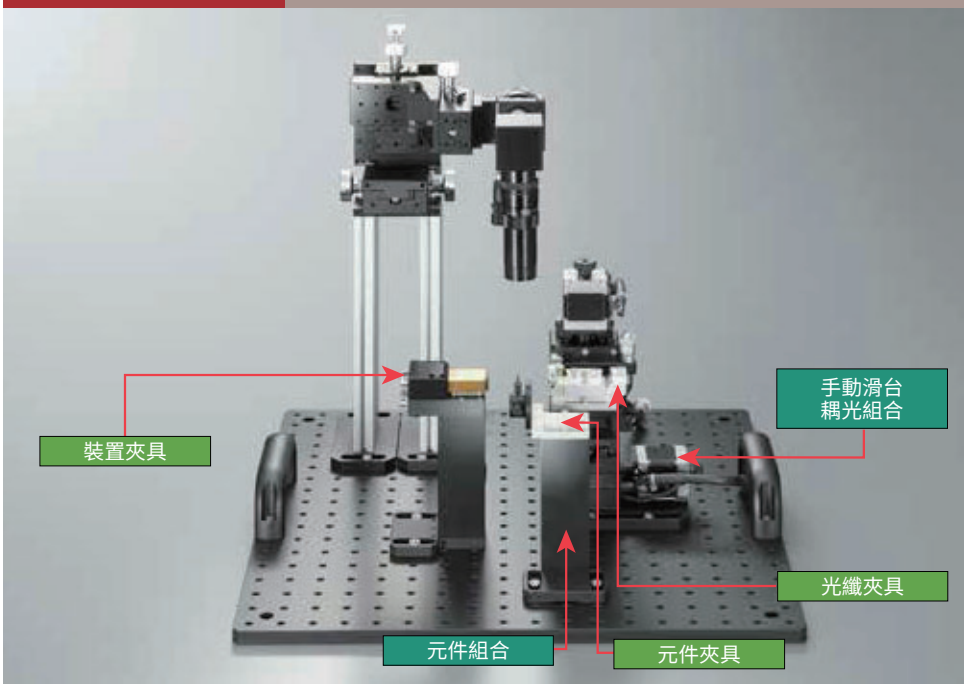

▶滑台單元指南見…P.4-011
▶夾具指南見……P.4-013

耦光組合套件 產品

手動滑台耦光組合					自動滑台耦光組合	
產品類型	耦光組合 (3軸)	耦光組合 (5軸)	耦光組合 (5軸) 左右相反	耦光組合 (6軸)	耦光組合 (3軸) 上方自由	耦光組合 (3軸)
款型	E2000S	E2000	E2001	E2200B	ES3700	ES3001
外　觀					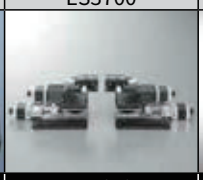	
頁	P.4-017	P.4-017	參照網站	P.4-018	P.4-019	P.4-019

自動滑台耦光組合						耦光組合
產品類型	耦光組合 (3軸) 8°	耦光組合 (4軸)	耦光組合 (5軸)	耦光組合 (6軸) 上方自由	耦光組合 (6軸)	耦光組合固定
款型	ES3800	ES4001	ES5201	ES6701	ES6201	E1000
外　觀						
頁	P.4-020	P.4-021	P.4-021	P.4-022	P.4-023	P.4-024

光纖夾具						
產品類型	光纖夾具	接近用光纖夾具	旋轉光纖夾具	自動旋轉光纖夾具	接近用旋轉光纖夾具	光纖陣列夾具
款型	F260	F263	F264	FS266	F265	F267
外　觀						
頁	P.4-024	P.4-024	P.4-025	P.4-026	P.4-027	P.4-027

光纖夾具						
產品類型	FC聯接器夾具	套圈夾具	帶透鏡光纖夾具	預設基夾具	預設式光纖夾具	預設式V溝夾具
款型	F261	F262	F268	E300	E310	E330
外　觀						
頁	P.4-028	P.4-028	P.4-029	P.4-029	P.4-030	P.4-030

光纖夾具		元件夾具				
產品類型	預設式FA夾具	WG夾具	WG夾具	預設式WG夾具	溫調WG夾具	物鏡夾具
款型	E340	F270/F271	F272/F273	E400/E410	F274	F280/F281
外　觀			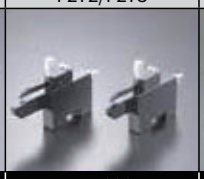			
頁	P.4-031	P.4-032	P.4-033	P.4-034	P.4-036	P.4-036

元件夾具			調節器			
產品類型	SELFOC®透鏡夾具	LD夾具	元件調節器用托架	座架調節器	2軸傾斜滑台	傾斜滑台
款型	F290	F125	A54	F270/PB其他	EB55	B50/B51/B53
外　觀						
頁	P.4-037	P.4-037	P.4-038	P.4-038	P.4-039	P.4-039

滑台組合指導書

耦光組合

手動滑台耦光組合（3 軸） E2000S系列

E2000S系列為使用高解析度手動滑台（XYZ）的3軸單元。這是最適合無需轉軸方向（θxθy）的耦光組合。
將E2000系列傾斜滑台做成L型托架的類型。

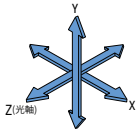

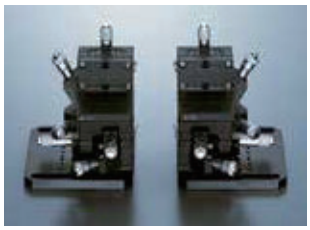

P.4-017

手動滑台耦光組合（5 軸） E2000/E2001系列

E2000/E2001系列為使用高解析度手動滑台（XYZ）、傾斜滑台（θxθy）的5軸單元。 作為以手動耦光開發的組合，其結構最適合單芯裝置耦光用途。
E2001為E2000の的XZ軸左右相反的組合。
E2001系列詳情敬請參照網站

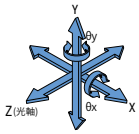

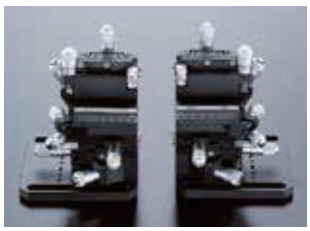

P.4-017

手動滑台耦光組合（6 軸） E2200系列

E2200系列是在高解析度滑台（XYZ）、傾斜滑台（θxθy）上追加轉動滑台（θz）的6軸單元。 這是最適合光纖陣列與光波導等，需要對光軸調整旋轉方向的多芯裝置調芯用途的組合。

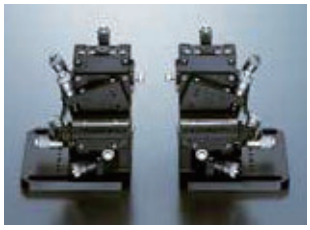

P.4-018

自動滑台耦光組合（3 軸） ES3001/ES3700系列

ES3001/ES3700系列為在XYZ軸上加入自動滑台的組合。
轉軸方向（θxθy）的姿勢調整亦可透過手動軸進行。 其結構對應單芯裝置自動耦光用途。
ES3700系列光軸的上方空間空出，特別適合顯微鏡及探針接近用途的組合。

XYθz軸上組入自動滑台ES3800系列 P.4-020參照

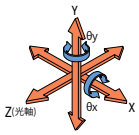

P.4-019

自動滑台耦光組合（4 軸） ES4001系列

ES4001系列是在ES3001光軸方向（θz）上追加自動轉動滑台的組合。 結構對應光纖陣列與光波導等，需要對光軸調整旋轉方向的多芯裝置自動耦光用途。

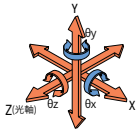

P.4-021

自動滑台耦光組合（5 軸） ES5201系列

ES5201系列為在XYZ直動3軸與θxθy移軸2軸上加入自動滑台的組合。 其結構對應單芯裝置自動耦光用途。

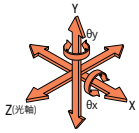

P.4-021

自動滑台耦光組合（6 軸） ES6201/ES6701系列

ES6201/ES6701系列為在XYZ直動3軸與θxθyθz移軸3軸上加入自動滑台的組合。 可全方向控制，結構對應單芯光纖至光纖陣列或光導波路及各種光學元件等所有裝置的自動耦光用途。
ES6701系列光軸的上方空間空出，特別適合顯微鏡及探針接近用途的組合。

自動滑台耦光組合校直控制器DA200MP：P.4-063

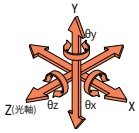

P.4-022

■款型/選項

ES3001 □ □-□-□

- 5:Y軸角度選擇 8A/8B
- 4:L型/R型選擇 L/R
- 3:傾斜滑台選擇 A/B
- 2:懸垂選擇 W
- 1:底座型號

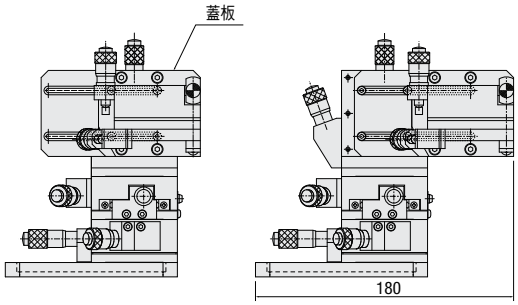

1.基本款型
這是滑台組合的基本款型。

2.懸垂選項　W
因滑台干涉裝置接近困難時，可使用懸垂型式
(▶ 參照網站)將傾斜滑台至光軸方向以懸吊方式安裝。

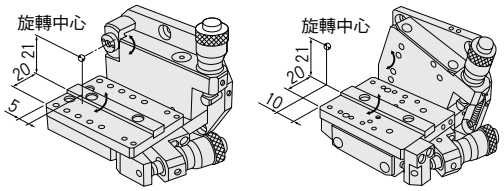

A:內傾斜　　B:外傾斜

3.傾斜滑台選定　A/B
選定傾斜滑台(▶ P.4-039)。
A＝內側傾斜滑台(B50)　旋轉中心在滑台內側
B＝外側傾斜滑台(B51)　旋轉中心在滑台外側

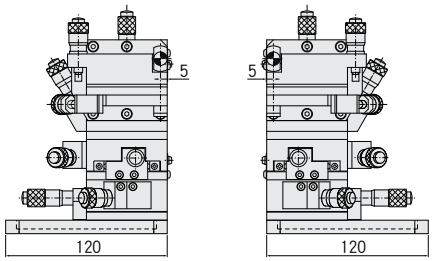

L型　　R型

4.L型/R型選定　L/R
選定滑台組合的L/R。

5.Y軸角度選項　8A/8B
用於元件端面被8°切除時。 可將Y軸滑台傾斜，以8°角度移動。 根據切除方向各有A型/B型。

6.其他
E2000S可無需固定托架，以傾斜滑台替代。(▶ 參照網站)
ES5201/ES6201系列部分款型可變更滑台行程。(可選「10」「20」▶ P.4-021、023)

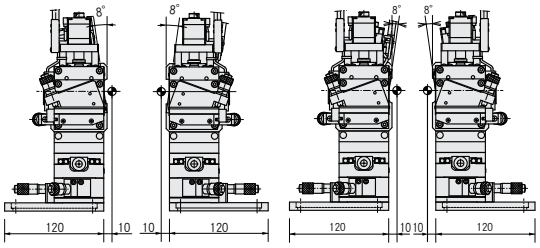

ES3800-8A
(L/R 1set款型)

ES3800-8B
(L/R 1set款型)

■選項對應表

	1.基本款型	2.懸垂選項	3.傾斜滑台選定		4.L/R型選定		5.Y軸角度選項		6.其他
		W	A	B	L	R	8A	8B	
手動滑台耦光組合(3軸)	E2000S				○	○	△	△	可選擇不附帶支架選項
手動滑台耦光組合(5軸)	E2000	○	○	○	○	○	△	△	
	E2001	○	○	○	○	○	△	△	
手動滑台耦光組合(6軸)	E2200	○	△	○	○	○	△	△	
自動滑台耦光組合(3軸)	ES3001	○	○	○	○	○			
	ES3700				○	○			
	ES3800						○	○	L/R 1set款型
自動滑台耦光組合(4軸)	ES4001	○	○	○	○	○			
自動滑台耦光組合(5軸)	ES5201				○	○	△	△	可選擇行程變更選項
自動滑台耦光組合(6軸)	ES6201				○	○	△	△	可選擇行程變更選項
	ES6701				○	○			

○：產品目錄標準對應　△：特別訂製對應　＼：無設定

夾具指導書

■光纖夾具

光通信等領域進行的光軸調整需要高精度、高解析度定位。
這是為光纖可高精度且簡單裝脫設計的耦光組合專用夾具。
敬請根據光纖種類(形狀)，選擇光纖夾具。
此外，如需光纖敬請參照▶P.3-150。

	光纖夾具						
	光纖夾具	接近用光纖夾具	旋轉光纖夾具		自動旋轉光纖夾具		接近用旋轉光纖夾具
外　觀							
用　途							
款　型	F260	F263	F264	F264N	FS266	FS266N	F265
登載頁	P.4-024	P.4-024	P.4-025	P.4-025	P.4-026	P.4-026	P.4-027

	光纖夾具			
	光纖排列夾具	FC聯接器夾具	套圈夾具	帶透鏡光纖夾具
外　觀	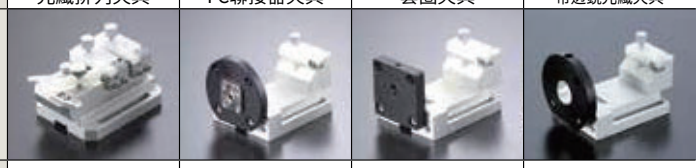			
用　途				
款　型	F267	F261	F262	F268
登載頁	P.4-027	P.4-028	P.4-028	P.4-029

	光纖夾具(預設式)			
	預設式底座	預設式光纖夾具	預設式V溝夾具	預設式FA夾具
外　觀				
用　途				
款　型	E300	E310	E330	E340
登載頁	P.4-029	P.4-030	P.4-030	P.4-031

■所有光纖夾具皆可安裝在傾斜台面或傾斜滑台上

透過鍵溝，旋轉中心對齊光軸。傾斜滑台可透過M3螺釘2個簡單安裝。

■旋轉位置偏離量數據

將固定在自動旋轉光纖夾具上的光纖與固定在光纖夾具上的光纖(皆為1.3μmSMF核心徑10μm)相接，旋轉一方光纖讀取能量變動的數據。

測定光學元件

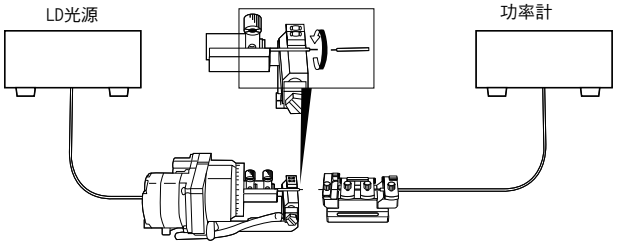

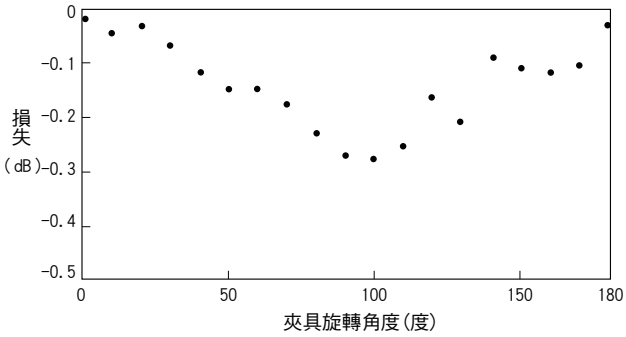

■因光纖扭曲導致的背隙及時間位置變動

因真空吸著包層，光纖的包層部與外殼部間會發生光纖扭曲。 此扭曲會導致正轉逆轉切換時發生背隙。 此外，扭曲會隨時間經過返回，發生旋轉角的時間變動。

測定光學元件

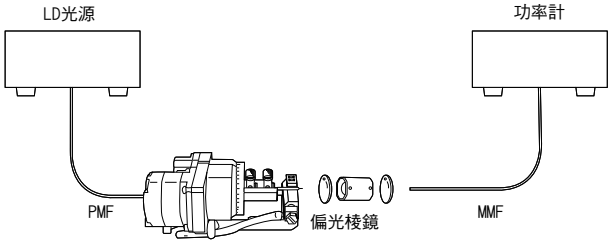

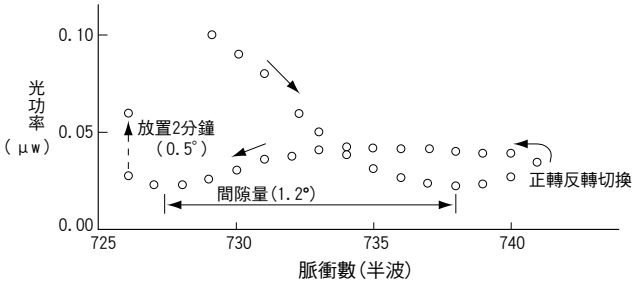

■馬達控制器

自動旋轉光纖夾具旋轉時使用5相步進馬達。FS266座驅動時，敬請使用我社的控制器DS102/112系列。

▶控制器DS102/112：P.1-189
▶帶耦光機能控制器
DA200MP：P.4-063

連接器 HR10A-10J-12P

接線圖

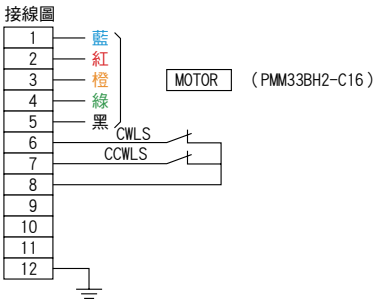

■預設式夾具

預設式夾具安裝固定在預設基座上。

採用定位針與機械夾固定方式，裝脫十分簡單，且位置再現性優秀。

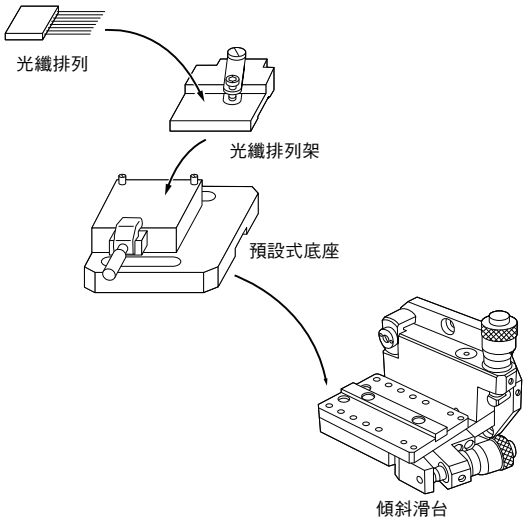

■搭載例

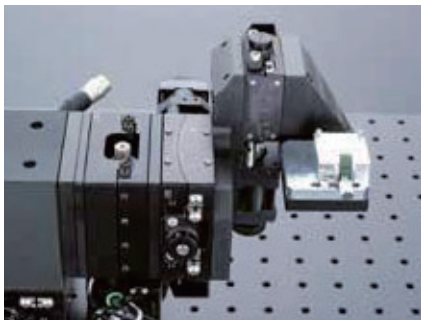

夾具指導書

■元件夾具

耦光所使用的各種元件具有不同形體與尺寸。 此設計利於確實固定在裝置元件組合，便於確切校直。

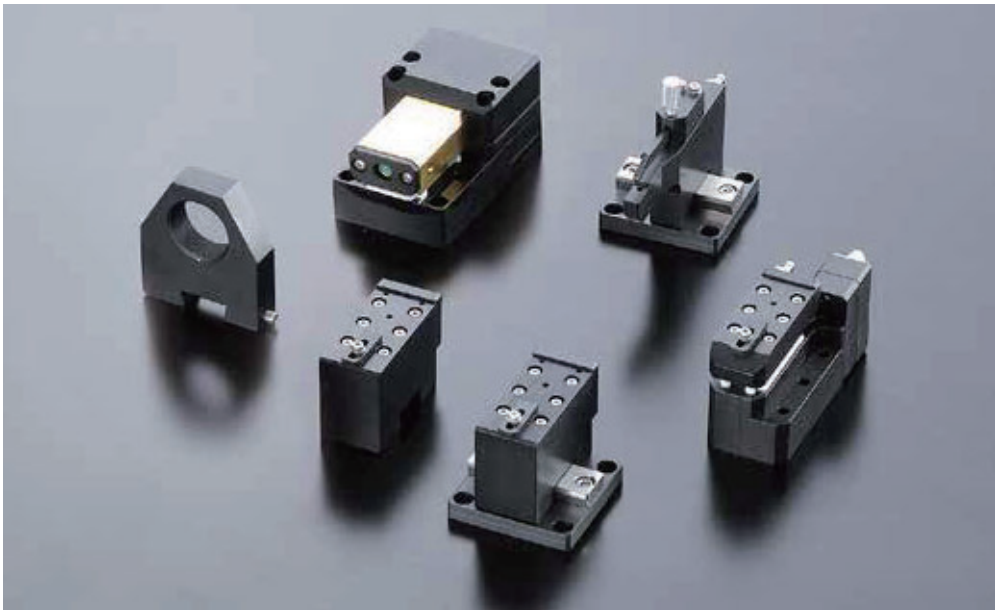

	元件夾具			
	WG夾具			
外　觀				
用　途				
款　型	F270	F271	F272	F273
登載頁	P.4-032	P.4-032	P.4-033	P.4-033

	元件夾具（預設式）		元件夾具
	預設式WG夾具		溫調WG夾具
外　觀			
用　途			
款　型	E400	E410	F274
登載頁	P.4-034	P.4-035	P.4-036

	元件夾具			
	物鏡夾具		SELFOC®透鏡夾具	LD夾具（TO-Package型）
外　觀		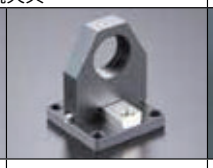		
用　途				
款　型	F280	F281	F290	F125
登載頁	P.4-036	P.4-036	P.4-037	P.4-037

■安裝在元件組合上

元件夾具設計為安裝在元件組合(E1000)上。
※底面用螺絲固定的夾具，可使用於卸下元件組合的止轉板。

元件組合

■裝置夾具搭載例

■預設式夾具

預設式夾具安裝固定在預設基座上。
採用定位針與機械夾具固定方式，裝脫十分簡單，且位置再現性優異。

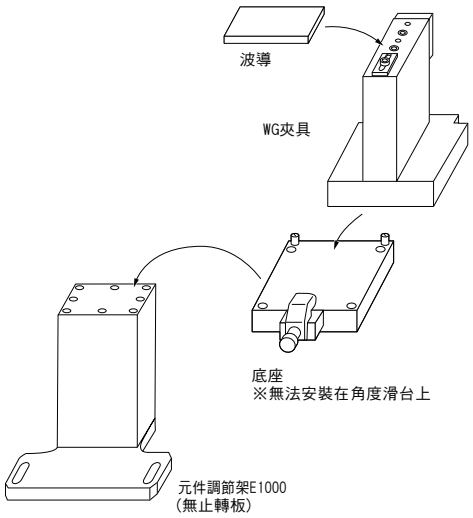

■搭載例

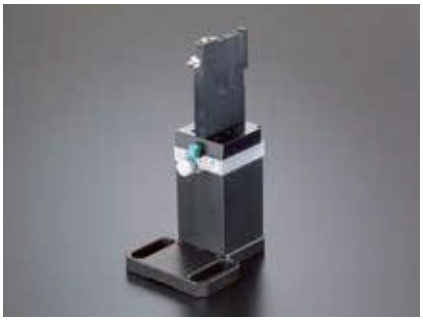

■夾具調節器

元件夾具的調節器。 設計為由於元件夾具上安裝F270-PB10/20/26調節器，光軸高度為80mm(與預設式座相同光軸)。 用於避免與耦光組合的干涉。

夾具調節器

■夾具調節器使用例

指南
WG耦合
LD/PD耦合
耦合組件
手動耦合調節架
自動耦合調節架
器件調節架
光纖夾具
器件夾具
適配器
插座傳感儀
耦合組件
立體顯微鏡
鏡筒
觀察器件
CCD相機
顯示器
照明
UV照射器件
泵
探針
耦合系統
耦合控制器
WG耦合
LD/PD耦合

手動滑台耦光組合(3軸)E2000S

CAD 2D　RoHS

●使用高解析度手動滑台(XYZ)的3軸組合。
●最適合無需θxθy方向耦光的組合。
●將E2000系列傾斜滑台做成L型托架的類型。

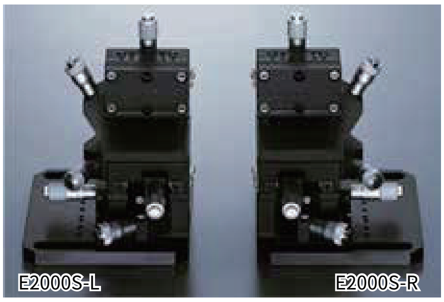

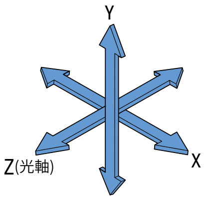

配置								
		X	Y	Z	θx	θy	θz	自重
L	E2000S/L	B10-60LN	B30-60LK	B10-60RN	—			1.9kg
R	E2000S-R	B10-60RN	B30-60RK	B10-60LN	—			
移動量		粗動：±6.5mm　微動：±0.3mm			—			
解析度		粗動：10μm/刻度　微動：0.5μm/刻度			—			
光軸高度		130mm						

附帶品：安裝螺絲(六角帶孔螺釘M6-12 4個)

■款型/選項

E2000S [ ]/[0] - [L]/[R]

- L:左型、R:右型
- 無：通常、0：無托架
- 組合底座型號

外形尺碼圖

■E2000S-L　　▶R型外形圖敬請參照網站

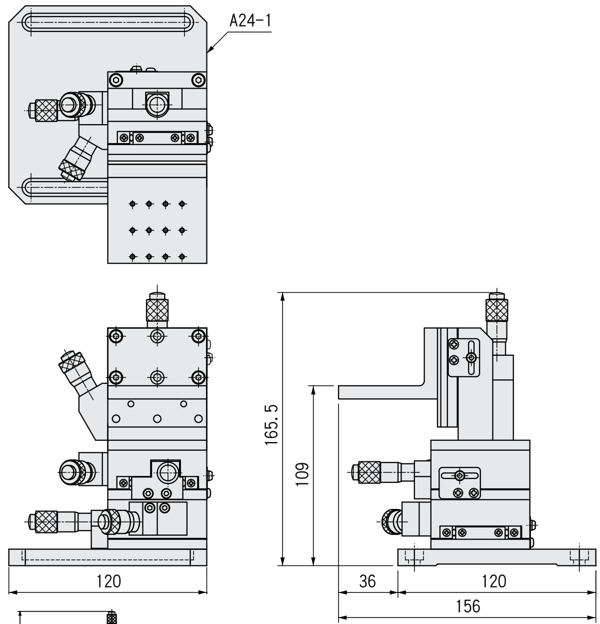

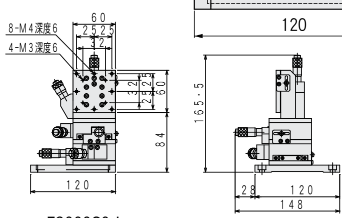

E2000S0-L
亦提供無座托架型。

手動滑台耦光組合(5軸)：E2000

CAD 2D　RoHS

●使用高解析度手動滑台(XYZ)、傾斜滑台(θxθy)的5軸單元。
●作為以手動耦光面開發的組合，其結構最適合單芯元件耦光用途。

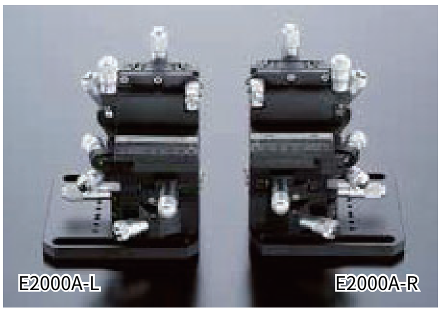

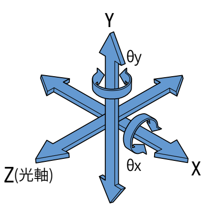

配置								
		X	Y	Z	θx	θy	θz	自重
L	E2000A-L	B10-60LN	B30-60LK	B10-60RN	B50-60LN		—	2.1kg
R	E2000A-R	B10-60RN	B30-60RK	B10-60LN	B50-60RN		—	
移動量		粗動：±6.5mm　微動：±0.3mm			±3°		—	
解析度		粗動：10μm/刻度　微動：0.5μm/刻度			33.8″/刻度	33.4″/刻度	—	
光軸高度		130mm						

附帶品：安裝螺絲(六角帶孔螺釘M6-12 4個)

■款型/選項

E2000 [ ]/[W] [A]/[B] _ [L]/[R]

- L:左型、R:右型
- A：內角度、B：外角度
- 無：通常、W：懸垂型
- 組合底座型號

外形尺碼圖

■E2000A-L　　▶R型外形圖敬請參照網站

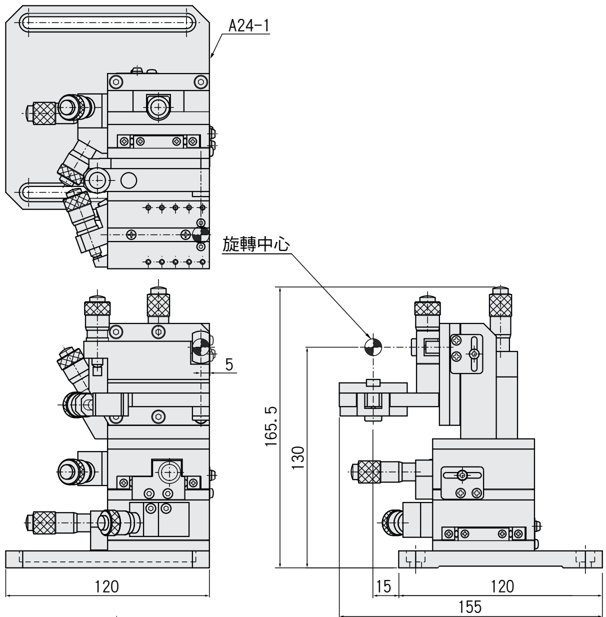

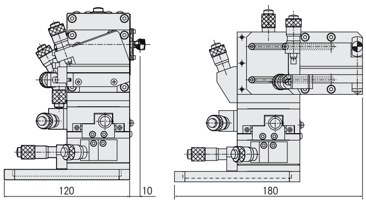

E2000B-L
(外部傾斜型)
E2000WA-L
(懸垂型)
亦提供外部傾斜型及懸垂型。

手動滑台耦光組合(6軸)E2200B

CAD 2D　RoHS

●在高解析度手動滑台(XYZ)、傾斜滑台(θxθy)上追加轉動滑台(θz)的6軸單元。
●最適合光纖排列與光導波路等，需要對光軸調整旋轉方向的多芯元件耦光用途的組合。
●亦提供內側傾斜型。 詳情敬請咨詢。

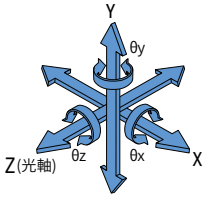

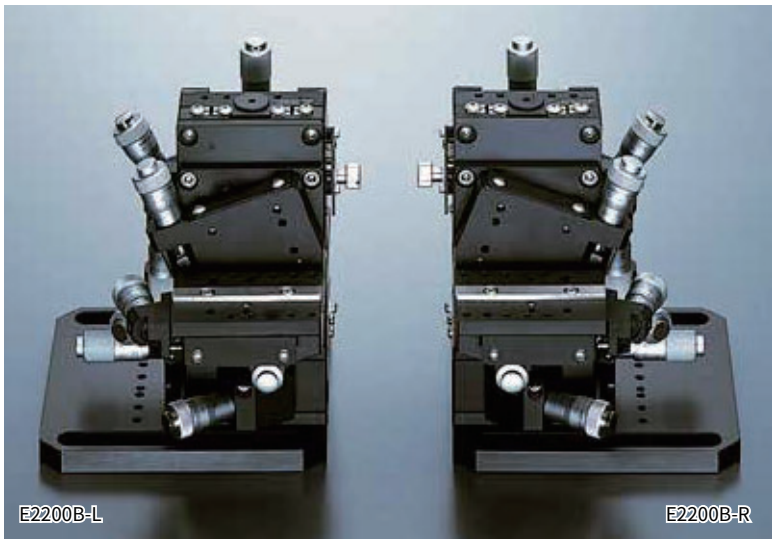

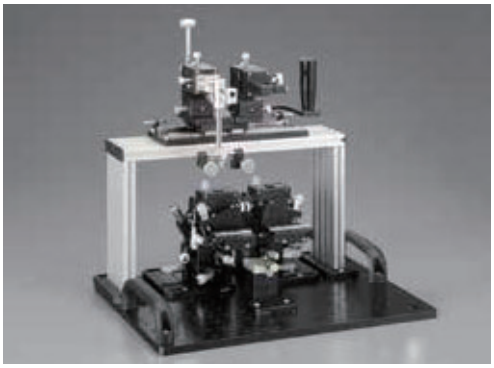

●亦提供最適合分離器耦光的組合套件。
●提供可面對齊／GAP調整的測定器(CSM)。
▶P.4-068 導波路手動調芯包裝(E8203B)
▶P.4-040 接觸感知儀(CSM)

外形尺碼圖

■E2200B-L

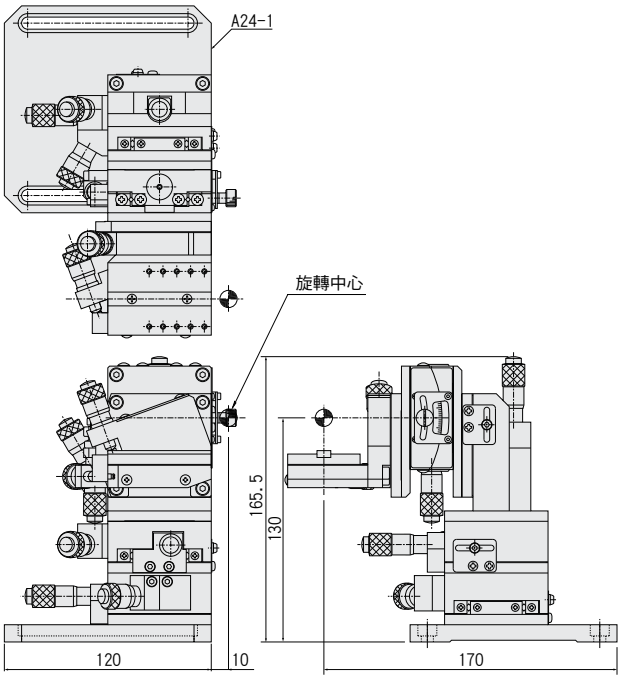

■E2200B-R

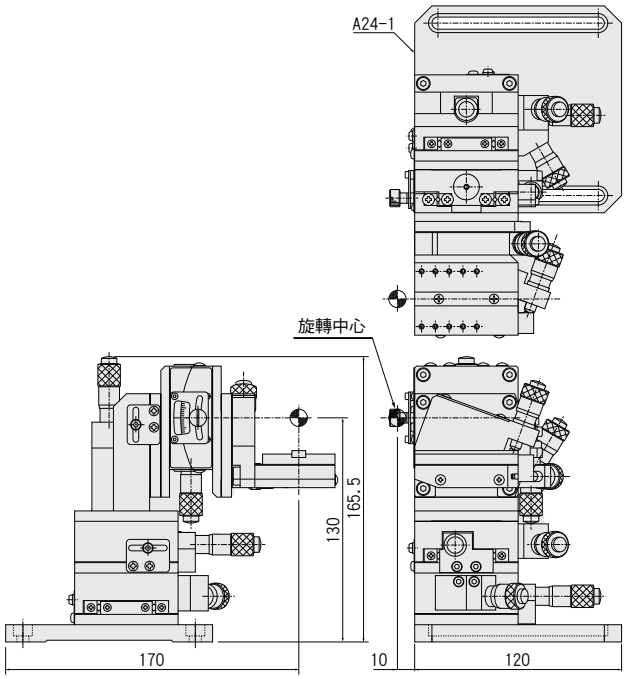

配置

		X	Y	Z	θx	θy	θz	自重
L	E2200B-L	B10-60LN	B30-60LK	B10-60RN	B51-60LN		B58-60UC	2.5kg
R	E2200B-R	B10-60RN	B30-60RK	B10-60LN	B51-60RN		B58-60UCR	
移動量		粗動：±6.5mm　微動：±0.3mm			±2.5°		±4°	
解析度		粗動：10μm/刻度　微動：0.5μm/刻度			29.3″/刻度	27.8″/刻度	33″/刻度	
光軸高度		130mm						

附帶品：安裝螺絲(六角帶孔螺釘M6-12 4個)

■款型/選項

E2200 □ B－L
W　R

L:左型、R:右型
無：通常、W：懸垂型
組合底座型號

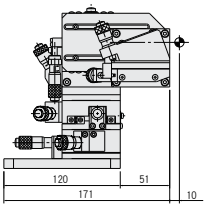

E2200WB-L
亦提供懸垂型。

自動滑台耦光組合(3軸)上方自由型:ES3701

CAD 2D·3D　RoHS

●在XYZ軸上加入自動滑台的組合。 移軸方向（θxθy）的姿勢調整亦可透過手動軸進行。
●其結構對應單芯元件自動耦合用途。
●光軸的上方空間空出，特別適合顯微鏡及探針接近用途的組合。

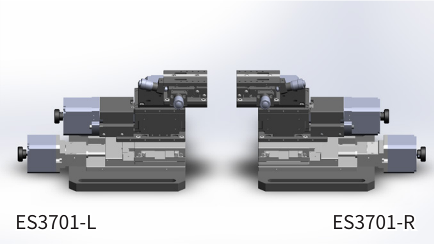

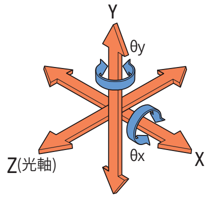

配置						
左邊型		ES3701-L				
右邊型		ES3701-R				
組成	軸	X	Y	Z	θx	θy
	ES3701-L	EKT4-50R2(※)	EKS3-10L(※)	EKT4-50L2(※)	EB55-1L	
	ES3701-R	EKT4-50L2(※)	EKS3-10R(※)	EKT4-50R2(※)	EB55-1R	
移動量		50mm	10mm	50mm	±2.5°	
光軸高度		160mm				
解析度		1µm/脈衝(Full) 0.05µm/脈衝(MS1/20)	0.5µm/脈衝(Full) 0.05µm/脈衝(MS1/10)	1µm/脈衝(Full) 0.05µm/脈衝(MS1/20)	約0.58°/旋轉	約0.57°/旋轉
MAX速度		10mm/sec	5mm/sec	10mm/sec	-	-
反復定位精度		±0.5µm以內	±0.5µm以內	±0.5µm以內	-	-
耐荷重		0.3kgf				
自重		5.5kg				
附屬品		馬達纜線(D214-2-2E)、安裝螺絲(六角帶孔螺釘M6-12　4個)				
備註		※耦光模組用滑台 在單軸狀態下測試反復定位精度。				

外形尺碼圖

■ES3701

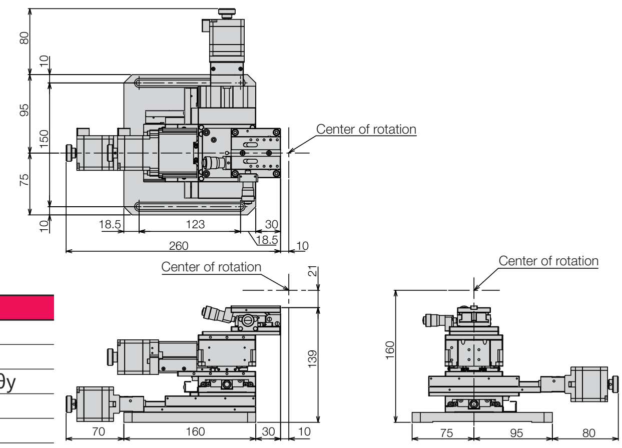

■探針接近例

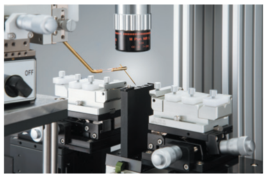

自動滑台耦光組合(3軸):ES3001

CAD 2D·3D　RoHS

●在XYZ軸上加入自動滑台的組合。
●移軸方向(θxθy)的姿勢調整亦可透過手動軸進行。
●其結構對應單芯元件自動耦光用途。

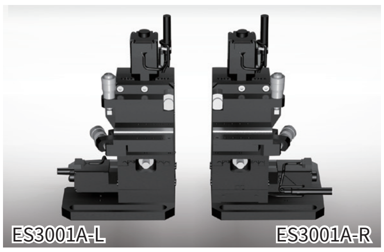

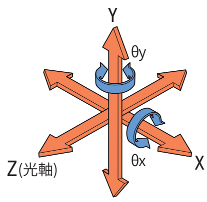

配置						
左邊型		ES3001A-L				
右邊型		ES3001A-R				
組成	軸	X	Y	Z	θx	θy
	ES3001A-L	KXC06020-G	KXC06020-G	KXC06020-G	B50-60LN	
	ES3001A-R	KXC06020-G	KXC06020-G	KXC06020-G	B50-60RN	
移動量		20mm			±3°	
光軸高度		145mm				
解析度		1µm/Pulse(Full) 0.05µm/Pulse(MS1/20)			≒33.8"/刻度	≒33.4"/刻度
MAX速度		20mm/sec			—	—
反復定位精度		±0.2µm以內			—	—
耐荷重		0.3kgf				
自重		2.7kg				
附屬品		馬達纜線(D214-2-2E)、安裝螺絲(六角帶孔螺釘M6-12　4個)				
備註		在單軸狀態下測試反復定位精度。				

外形尺碼圖

■ES3001A

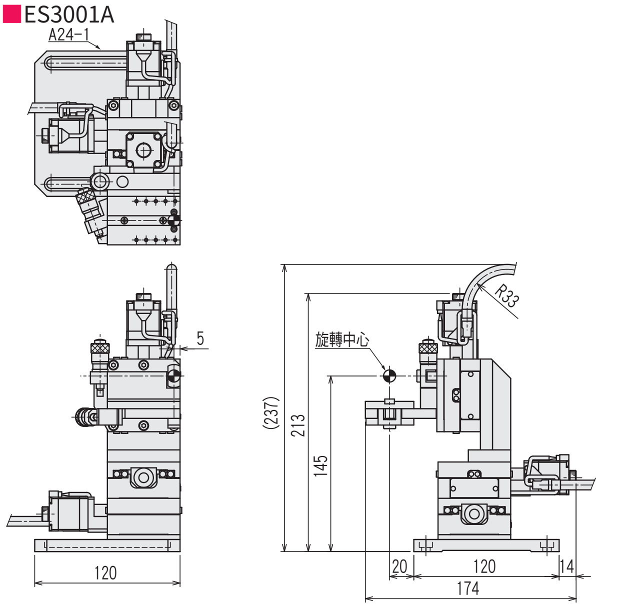

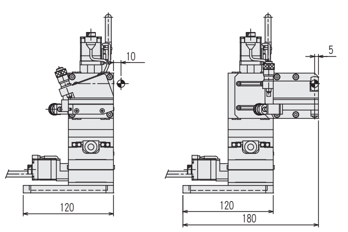

ES3001B-L
(外部傾斜型)

ES3001WA-L
(懸垂型)

亦提供外部傾斜型及懸垂型。

■款型/選項

ES3001 [ ]/[W] [A]/[B]_[L]/[R]

- L：左型、R：右型
- A：內角度、B：外角度
- 無：通常、W：懸垂類型
- 組合底座型號

自動滑台耦光組合(3軸)8°切割對應:ES3800

CAD 2D·3D　RoHS

●在XY軸直動2軸與光軸方向旋轉軸(θz)上加入自動滑台的組合。
●高解析度手動滑台(Z)與移軸方向(θxθy)的姿勢調整亦可透過手動軸進行。
●結構對應光纖排列與光導波路等，需要對光軸調整旋轉方向的多芯元件自動耦光用途。
●Y軸滑台為8°（或-8°）傾斜安裝，對應元件端面8°切割的對象物。ES3800為L，R側組合1set款型。

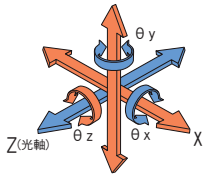

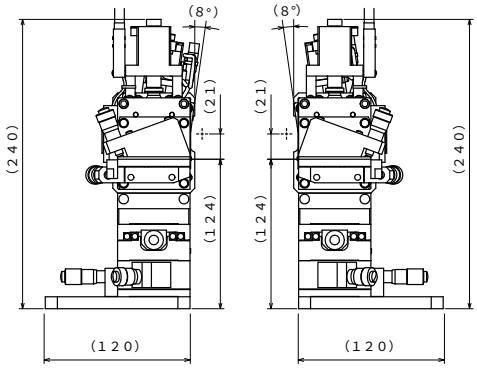

ES3800-8B(8°)

外形尺碼圖

■ES3800-8A(-8°)

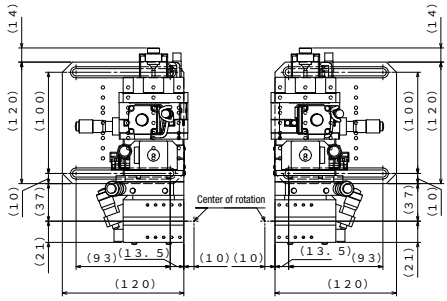

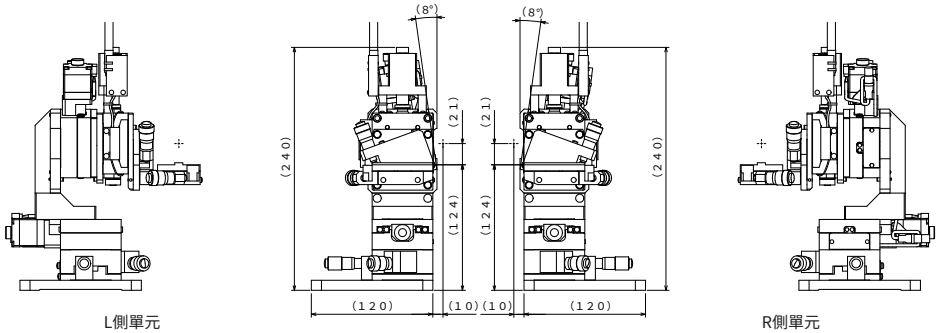

L側單元　R側單元

配置							
A型		ES3800-8A					
B型		ES3800-8B					
組成	軸	X	Y	Z	θx	θy	θz
	ES3800-8A/B L側模組	KXC06020-G	KXC06020-G	B10-60RN	B51-60LN		KGW06050T-LC
	ES3800-8A/B R側模組	KXC06020-G	KXC06020-G	B10-60LN	B51-60RN		KGW06050T-RC
移動量		20mm	20mm	粗動：±6.5 微動：±0.3mm	±2.5°	±2.5°	±10°
光軸高度		145mm					
解析度		1μm/Pulse(Full) 0.05μm/Pulse(MS1/20)		粗動：10μm/刻度 微動：0.5μm/刻度	≒29.3"/刻度	≒27.8"/刻度	0.00450°/Pulse(Full) 0.00225°/Pulse(Half)
MAX速度		20mm/sec		—	—	—	22.5°/sec
反復定位精度		±0.2μm以內		—	—	—	±0.003°以內
耐荷重		0.3kgf					
自重		3.5kg					
附屬品		馬達纜線(D214-2-2E)、安裝螺絲(六角帶孔螺釘M6-12 8個)					
備註		在單軸狀態下測試反復定位精度。					

■款型/選項

ES3800-8 A/B

8度切割方向:A、B
組合底座型號

■亦可特別訂製對應配合裝置端面0度切割Y軸為0度型。
詳情敬請咨詢。

光纖耦合
指南
WG耦合
LD/PD耦合
耦合組件
手動耦合調節架
自動耦合調節架
器件調節架
光纖夾具
器件夾具
適配器
插座傳感儀
耦合組件
立體顯微鏡
鏡筒
觀察器件
CCD相機
顯示器
照明
UV照射器件
泵
探針
耦合系統
耦合控制器
WG耦合
LD/PD耦合

自動滑台耦光組合(4軸):ES4001

CAD 2D·3D　RoHS

●在XYZ軸直動3軸與光軸方向旋轉軸（θz）上加入自動滑台的組合。 轉軸方向（θxθy）的姿勢調整亦可透過手動軸進行。 結構對應光纖排列與光波導等，需要對光軸調整旋轉方向的多芯元件自動耦光用途。

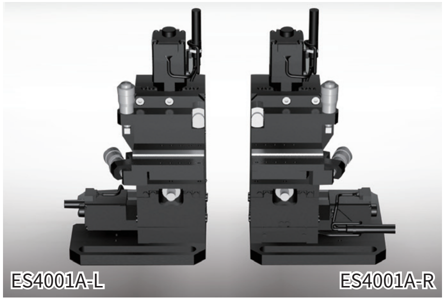

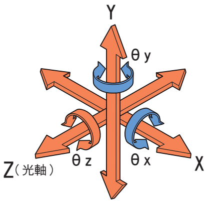

配置							
左邊型		ES4001A-L					
右邊型		ES4001A-R					
組成	軸	X	Y	Z	θx	θy	θz
	ES4001A-L	KXC06020-G			B50-60LN		KGW06050T-LC
	ES4001A-R	KXC06020-G			B50-60RN		KGW06050T-RC
移動量		20mm			±3°		±10°
光軸高度		145mm					
解析度		1μm/Pulse(Full) 0.05μm/Pulse(MS1/20)			≒33.8″/scale	≒33.4″/scale	0.0045°/Pulse(Full) 0.00225°/Pulse(Half)
MAX速度		20mm/sec			—		22.5°/sec
反復定位精度		±0.2μm以内			—		±0.003°以内
耐荷重		0.3kgf					
自重		3.5kg					
附屬品		馬達纜線(D214-2-2E)、安裝螺絲(六角帶孔螺釘M6-12　4個)					
備註		在單軸狀態下測試反復定位精度。					

■款型/選項

ES4001 [ ]/[W] [A]/[B] - [L]/[R]

L:左型 R:右型
A：內角度、B：外角度
無：通常、W：懸垂類型
組合底座型號

外形尺碼圖

■ES4001A-L

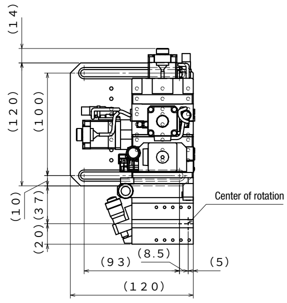

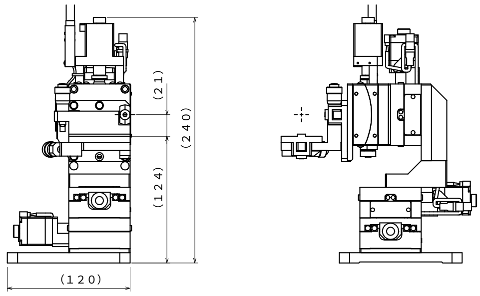

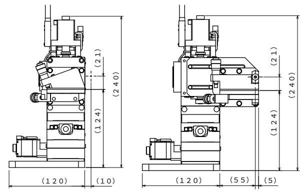

ES4001B-L（外部傾斜型）　ES4001WA-L（懸垂型）

亦提供外部傾斜型及懸垂型。

自動滑台耦光組合(5軸):ES5202

CAD 2D·3D　RoHS

●在XYZ軸直動3軸與θxθy軸移軸上加入自動滑台的組合。
●其結構對應單芯元件自動耦光用途。

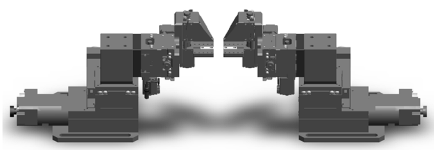

ES5202-L　ES5202-R

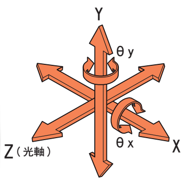

配置						
左邊型		ES5202-L、ES5212-L、ES5222-L				
右邊型		ES5202-R、ES5212-R、ES5222-R				
組成	軸	X	Y	Z	θx	θy
	ES5202-L	KS102-30LG	KXC06020-G	KS102-70RG	KGW04040T-LC	KGW06075T-RC
	ES5202-R	KS102-30RG	KXC06020-G	KS102-70LG	KGW04040T-RC	KGW06075T-LC
	ES5212-L	KS102-70LG	KXC06020-G	KS102-70RG	KGW04040T-LC	KGW06075T-RC
	ES5212-R	KS102-70RG	KXC06020-G	KS102-70LG	KGW04040T-RC	KGW06075T-LC
	ES5222-L	KS102-70LG	KXC06020-G	KS102-100RG	KGW04040T-LC	KGW06075T-RC
	ES5222-R	KS102-70RG	KXC06020-G	KS102-100LG	KGW04040T-RC	KGW06075T-LC
移動量	ES5202	30mm	20mm	70mm	±8°	±8°
	ES5212	70mm		70mm		
	ES5222	70mm		100mm		
光軸高度		189mm				
解析度	Pulse/Full	1μm			0.0030°	0.0032°
	Pulse/Half	—			0.0015°	0.0016°
	Pulse/MS 1/20	0.05μm			—	—
MAX速度		10mm/sec	20mm/sec	10mm/sec	15°/sec	16°/sec
反復定位精度		±0.2μm以内			±0.005°以内	±0.003°以内
耐荷重		0.3kgf				
自重		ES5202：6.6kg / ES5212：7.0kg / ES5222：7.3kg				
附屬品		馬達纜線(D214-1-2E/D214-2-2E)、安裝螺絲(六角帶孔螺釘M6-12　4個)				
備註		在單軸狀態下測試反復定位精度。				

外形尺碼圖

■ES5202-L

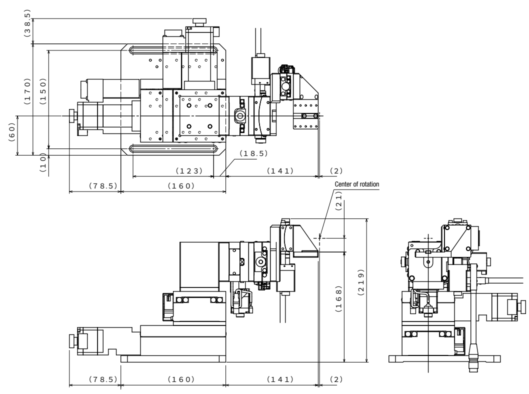

■款型/選項

ES52 [02]/[12]/[22] - [L]/[R]

L:左型 R:右型
行程類型：02,12,22※見配置表參照
組合底座型號

自動滑台耦光組合(6軸)上方自由型:ES6702

CAD 2D·3D　RoHS

●在XYZ軸直動3軸與θxθyθz軸移軸3軸上加入自動滑台的組合。 可全方向控制，結構對應單芯光纖至光纖排列或光導波路及各種光學元件等所有裝置的自動耦光用途。 光軸的上方空間空出，特別適合顯微鏡及探針接近用途的組合。

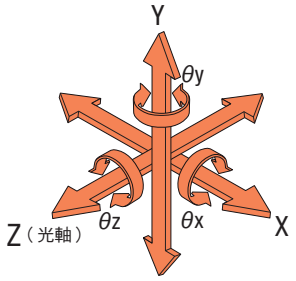

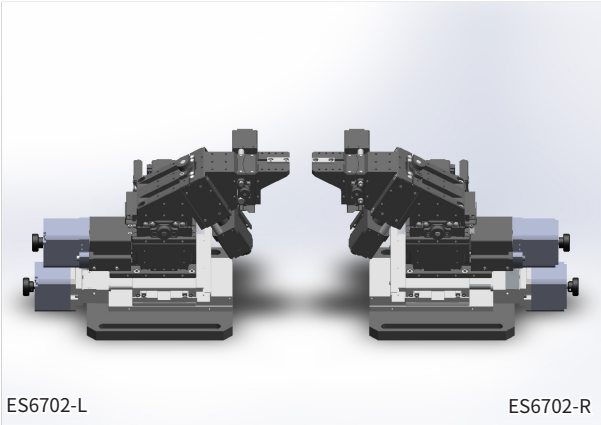

■探針接近例

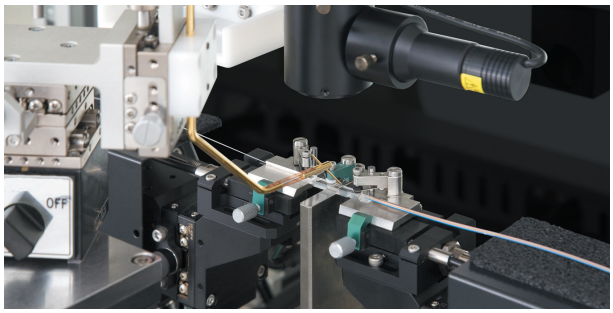

外形尺碼圖

■ES6702-L

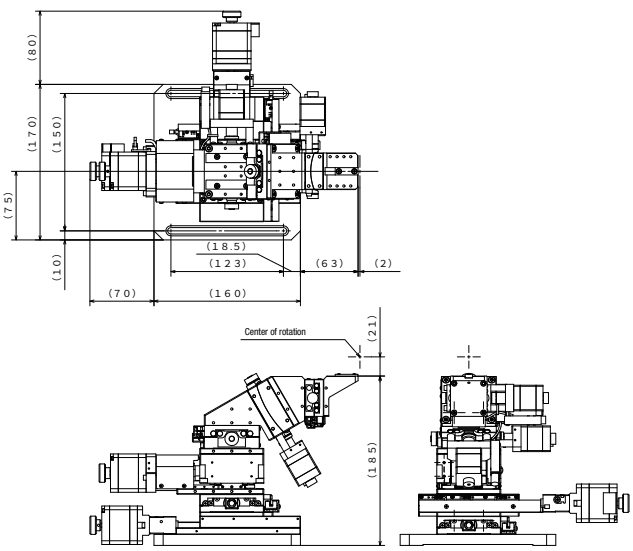

■ES6702-R

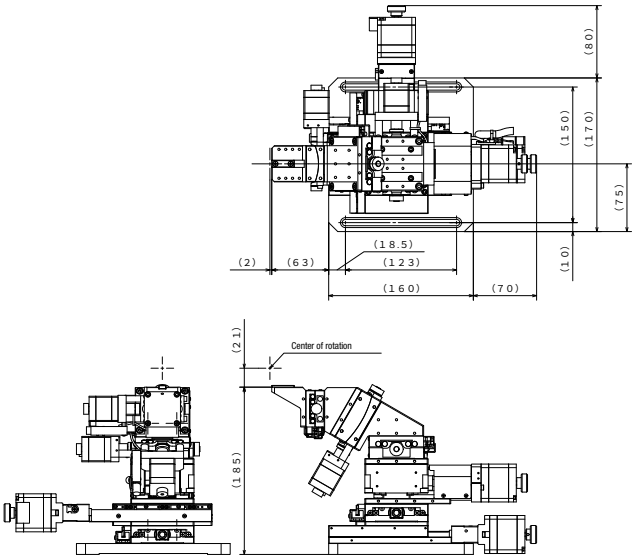

配置							
左邊型		ES6702-L					
右邊型		ES6702-R					
組成	軸	X	Y	Z	θx	θy	θz
	ES6702-L	EKT4-50L2(※)	EKS3-10L(※)	EKT4-50L2(※)	KGW06100T-LC	KGW04040T-RC	KGW06075T-LC
	ES6702-R	EKT4-50R2(※)	EKS3-10R(※)	EKT4-50R2(※)	KGW06100T-RC	KGW04040T-LC	KGW06075T-RC
移動量		50mm	10mm	50mm	±6°	±8°	±8°
光軸高度		206mm					
解析度		1μm/脈衝(Full) 0.05μm/脈衝(MS1/20)	0.5μm/脈衝(Full) 0.05μm/脈衝(MS1/10)	1μm/脈衝(Full) 0.05μm/脈衝(MS1/20)	0.002466°/脈衝(Full) 0.001233°/脈衝(Half)	0.0030°/脈衝(Full) 0.0015°/脈衝(Half)	0.0032°/脈衝(Full) 0.0016°/脈衝(Half)
MAX速度		10mm/sec	5mm/sec	10mm/sec	12.5°/sec	15°/sec	16°/sec
反復定位精度		±0.5μm以內	±0.5μm以內	±0.5μm以內	±0.003°以內	±0.005°以內	±0.003°以內
耐荷重		0.3kgf					
自重		6.7kg					
附屬品		馬達纜線(D214-2-2E)、安裝螺絲(六角帶孔螺釘M6-12　4個)					
備註		※耦光模組用滑台 在單軸狀態下測試反復定位精度。					

自動滑台耦光組合(6軸)：ES6202/ES6212/ES6222

CAD 2D·3D　RoHS

●在XYZ軸直動3軸與θxθyθz軸移軸3軸上加入自動滑台的組合。可全方向控制，結構對應單芯光纖至光纖排列或光波導及各種光學元件等所有裝置的自動耦光用途。

●亦可特別訂製對應配合元件端面8度切割Y軸傾斜型。 詳情敬請咨詢。

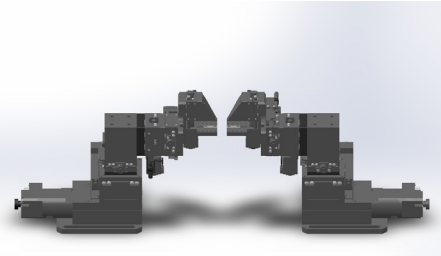

ES6212-L　　ES6212-R

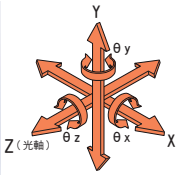

外形尺碼圖

■ES6202-L

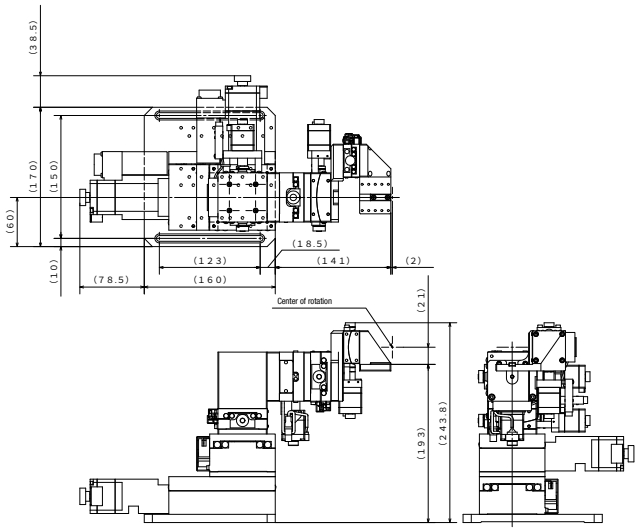

配置							
左邊型		ES6202-L、ES6212-L、ES6222-L					
右邊型		ES6202-R、ES6212-R、ES6222-R					
組成	軸	X	Y	Z	θx	θy	θz
	ES6202-L	KS102-30LG	KXC06020-G	KS102-70RG	KGW04040T-LC	KGW06075T-RC	KGW06075T-LC
	ES6202-R	KS102-30RG	KXC06020-G	KS102-70LG	KGW04040T-RC	KGW06075T-LC	KGW06075T-RC
	ES6212-L	KS102-70LG	KXC06020-G	KS102-70RG	KGW04040T-LC	KGW06075T-RC	KGW06075T-LC
	ES6212-R	KS102-70RG	KXC06020-G	KS102-70LG	KGW04040T-RC	KGW06075T-LC	KGW06075T-RC
	ES6222-L	KS102-70LG	KXC06020-G	KS102-100RG	KGW04040T-LC	KGW06075T-RC	KGW06075T-LC
	ES6222-R	KS102-70RG	KXC06020-G	KS102-100LG	KGW04040T-RC	KGW06075T-LC	KGW06075T-RC
移動量	ES6202	30mm	20mm	70mm	±8°	±8°	±8°
	ES6212	70mm		70mm			
	ES6222	70mm		100mm			
光軸高度		214mm					
解析度		1μm/Pulse (Full) 0.05μm/Pulse (MS1/20)			0.0030°/Pulse (Full) 0.0015°/Pulse(Half)	0.0032°/Pulse (Full) 0.0016°/Pulse(Half)	0.0032°/Pulse (Full) 0.0016°/Pulse(Half)
MAX速度		10mm/sec	20mm/sec	10mm/sec	15°/sec	16°/sec	16°/sec
反復定位精度		±0.2μm以內			±0.005°以內	±0.003°以內	±0.003°以內
耐荷重		0.3kgf					
自重	ES6202	7.2kg					
	ES6212	7.6kg					
	ES6222	7.9kg					
附屬品		馬達纜線(D214-1-2E/D214-2-2E)、安裝螺絲(六角帶孔螺釘M6-12　4個)					
備註		在單軸狀態下測試反復定位精度。					

■款型/選項

ES62 02/12/22 - L/R

- L:左型、R:右型
- 行程類型：02,12,22
- ※上記配置表參照
- 組合底座型號

元件組合 固定型:E1000

CAD 2D　RoHS

●搭載元件夾具用的組合。h尺碼可每1mm指定。

配置	
款型	E1000-h
高度	h+15.5mm
基座板	A24-7
主材質一表面處理	鋁一黑耐酸鋁處理

附帶品：安裝螺絲(六角帶孔螺釘M6-12 2個)

外形尺碼圖

■E1000-h

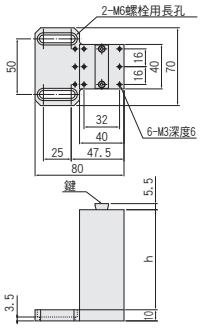

款型	
E1000-h	h=20～49mm
	h=50～99mm
	h=100～199mm
	h=200～300mm

光纖夾具:F260

CAD 2D　RoHS

●用於固定各種芯線光纖的夾具。
●外殼徑對應250μm與900μm2種。

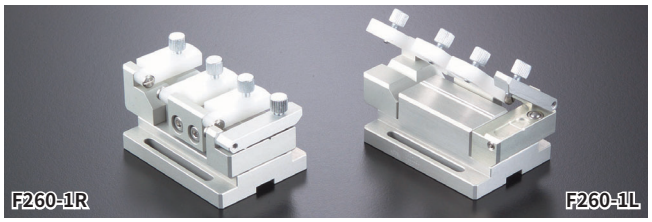

款型	F260-1		F260-2	
	L	R	L	R
光纖包層徑	125～250μm			
光纖外殼徑	250μm		900μm	
固定方式	磁力方式			
自重	0.1kg			
主材質一表面處理	鋁一白耐酸鋁處理			

附帶品：安裝螺絲(六角帶孔螺釘M3-10 2個)

■款型/選項

F260 - 1 L / 2 R

- 選定夾緊臂的方向
- 選定光纖套管直徑
  1：φ250μm用
  2：φ900μm用
- 夾具種類

外形尺碼圖

■F260-L

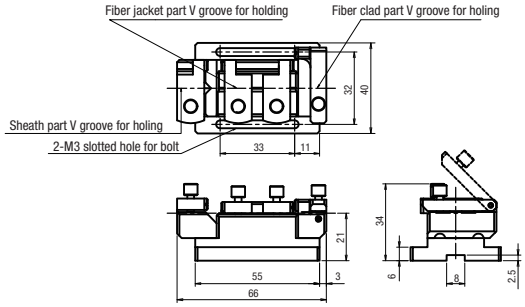

接近用光纖夾具:F263

CAD 2D　RoHS

●用於並列使用芯線光纖的夾具。 固定方法為以真空固定光纖包層部，以磁力固定外殼部。 光纖2條並列使用時，將R、L左右相反的接近用光纖座對接使用。 光纖的中心間距離為最小可125μm(包層徑125μm時)接近。 光纖的單面方向、下面方向為空出的空間，亦可用於其他元件等的接近。
●外殼徑對應250μm與900μm2種。
●使用時需要真空泵。
▶真空泵套裝EV10A：P.4-059

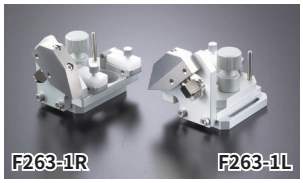

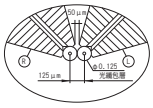

夾持部詳圖

配置	F263-1		F263-2	
款型	L	R	L	R
光纖包層徑	125μm			
光纖外殼徑	250μm		900μm	
固定方式	真空吸著與磁力方式			
自重	0.2kg			
主材質一表面處理	鋁一白耐酸鋁處理　不鏽鋼※			

(※光纖包層部)

附帶品 硅膠軟管2m　安裝螺絲(六角帶孔螺釘M3-10 2個)

■款型/選項

F263 - 1 L / 2 R

- 選定夾緊臂的方向
- 選定光纖外套直徑
  1：φ250μm用
  2：φ900μm用
- 夾具種類

外形尺碼圖

■F263-L

安裝光纖時

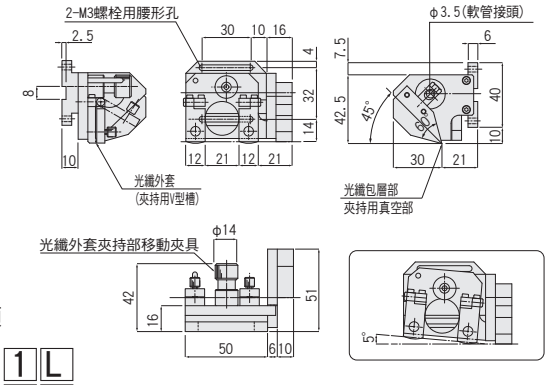

旋轉光纖夾具:F264

CAD 2D　RoHS

●進行偏波面保存光纖旋轉的夾具。
●此夾具以光纖的包層部為基準旋轉，旋轉時光纖頂端位置偏離量極其微小。
●包層部透過真空泵真空固定，外殼部透過磁力2處固定。
●外殼徑對應250μm、400μm、900μm3種。
●使用時需要真空泵。
●當它被安裝在ES5201和ES6201系列光纖的端部不會被定位以旋轉中心。
▶真空泵套裝EV10A：P.4-059

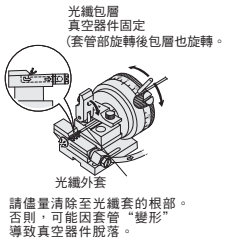

外形尺碼圖

■F264-L　▶R型外形圖敬請參照網站

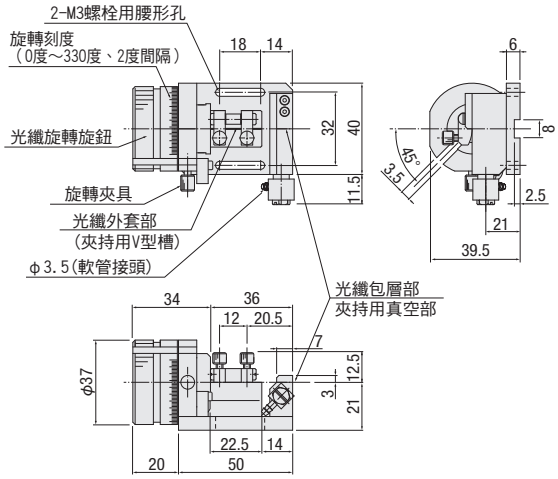

■款型/選項

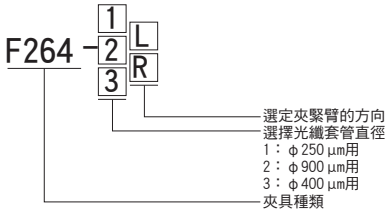

配置						
款型	F264-1		F264-2		F264-3	
	L	R	L	R	L	R
光纖包層徑	125μm					
光纖外殼徑	250μm		900μm		400μm	
固定方式	真空吸著與磁力方式					
移動量	360°　1刻度2°					
自重	0.2kg					
主材質ー表面處理	鋁ー白耐酸鋁處理　不鏽鋼※					

(※光纖包層部)
附帶品：硅膠軟管2m　安裝螺絲(六角帶孔螺釘M3-10 2個)

旋轉光纖夾具(無吸著)F264N

CAD 2D　RoHS

●卸下旋轉光纖夾FS264頂端真空部(僅外殼部)的夾具。

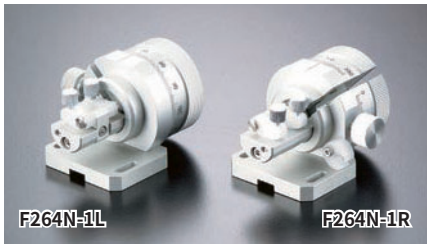

■傾斜滑台搭載例

外形尺碼圖

■F264N-L　▶R型外形圖敬請參照網站

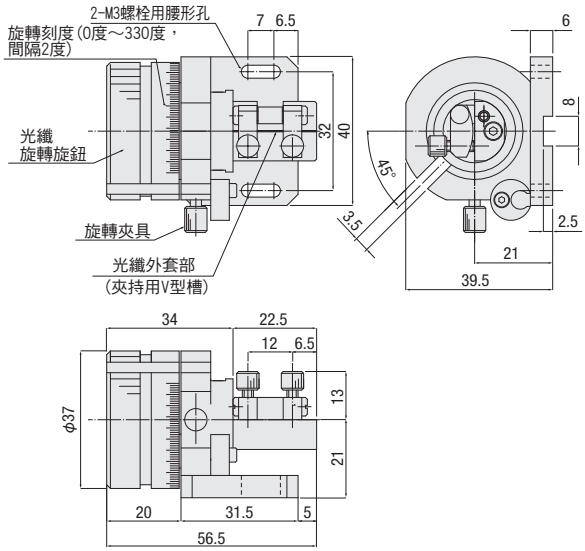

配置						
款型	F264N-1		F264N-2		F264N-3	
	L	R	L	R	L	R
光纖外殼徑	250μm		900μm		400μm	
固定方式	磁力方式					
移動量	360°　1刻度2°					
自重	0.1kg					
主材質ー表面處理	鋁ー白耐酸鋁處理					

附帶品：安裝螺絲(六角帶孔螺釘M3-10 2個)

■款型/選項

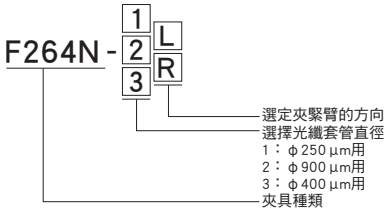

自動旋轉光纖夾具:FS266

CAD 2D　RoHS

●進行偏波面保存光纖自動旋轉的夾具。
●光纖以光纖的包層部為基準旋轉，旋轉時光纖位置偏離量極其微小。
●包層部透過真空泵真空固定，外殼部透過磁力2處固定。
●馬達為使用步進馬達，具有0.247°解析度。
●外殼徑對應250μm、400μm、900μm3種。
●使用時需要真空泵。
●不適用ES5201和ES6201系列。
▶真空泵套裝 EV10A：P.4-059、控制器、驅動器：P.1-189

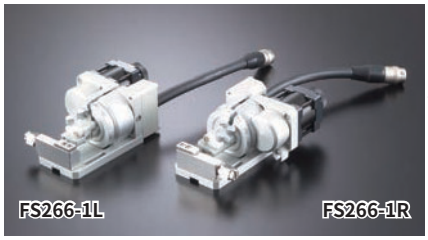

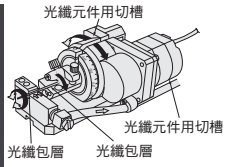

配置						
款型	FS266-1		FS266-2		FS266-3	
	L	R	L	R	L	R
光纖包層徑	125μm					
光纖外殼徑	250μm		900μm		400μm	
固定方式	真空吸著與磁力方式					
步進電機	PK523HPB-C15　5相步進電機(ORIENTAL MOTOR株式會社)					
移動量	260°（帶CW、CCW極限）					
最小解析度	0.247°/脈衝(Full)					
自重	0.3kg					
主材質一表面處理	鋁一白耐酸鋁處理　不鏽鋼※					

(※光纖包層部)
附帶品：馬達線纜(D214-2-2E)　硅膠軟管2m
安裝螺絲(六角帶孔螺釘M3-10 2個)

外形尺碼圖

■FS266-L　▶R型外形圖敬請參照網站

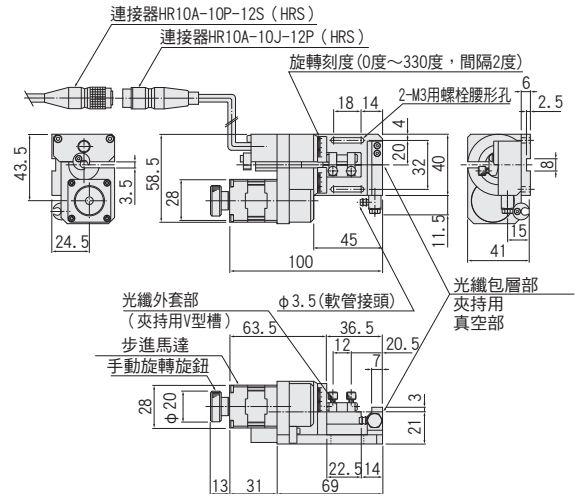

■款型/選項

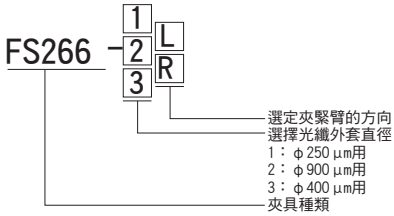

自動旋轉光纖夾具(無吸著)FS266N

CAD 2D　RoHS

●卸下自動旋轉光纖座FS266頂端真空部(僅外殼部)的夾具。
●不適用ES5201和ES6201系列。

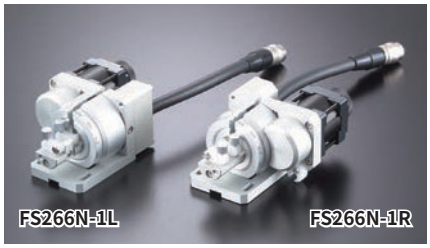

配置						
款型	FS266N-1		FS266N-2		FS266N-3	
	L	R	L	R	L	R
光纖外殼徑	250μm		900μm		400μm	
固定方式	磁力方式					
步進電機	PK523HPB-C15　5相步進電機(ORIENTAL MOTOR株式會社)					
移動量	260°（帶CW、CCW極限）					
最小解析度	0.247°/脈衝(Full)					
自重	0.2kg					
主材質一表面處理	鋁一白耐酸鋁處理					

附帶品：馬達線纜(D214-2-2E)
安裝螺絲(六角帶孔螺釘M3 -10 2個)

■款型/選項

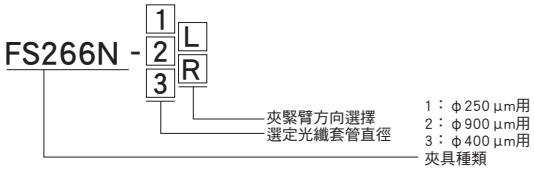

外形尺碼圖

■FS266N-L　▶R型外形圖敬請參照網站

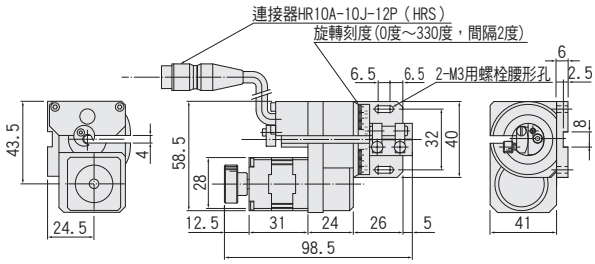

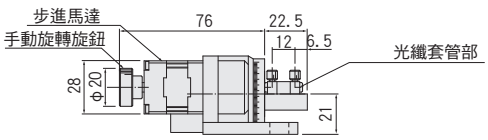

接近用旋轉光纖夾具：F265

CAD 2D　RoHS

●可並列偏波面保存光纖且旋轉的夾具。
●此夾具透過旋轉支撐外殼部的部分，以真空方式固定的包層部為基準旋轉，旋轉時光纖頂端位置偏離量極其微小。
●光纖包層部為真空方式固定，外殼部具有旋轉結構，以磁力固定。
●光纖的單面方向、下面方向為空出的空間，亦便於其他裝置、治具等的接近。
●外殼徑對應250μm、400μm、900μm3種。
●使用時需要真空泵。
●不適用ES5201和ES6201系列。
▶真空泵套裝EV10A：P.4-059

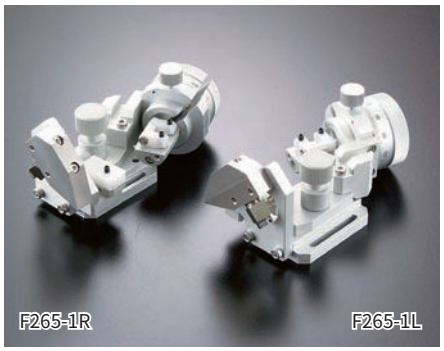

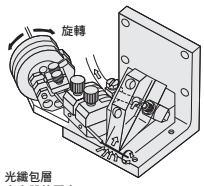

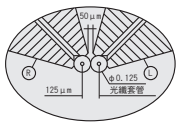

夾持部詳圖

配置						
款型	F265-1		F265-2		F265-3	
	L	R	L	R	L	R
光纖包層徑	125μm					
光纖外殼徑	250μm		900μm		400μm	
固定方式	真空吸著與磁力方式					
移動量	360°　1刻度2°					
自重	0.2kg					
主材質ー表面處理	鋁ー白耐酸鋁處理　不鏽鋼※					

（※光纖包層部）
附帶品：硅膠軟管2m　安裝螺絲（六角帶孔螺釘M3-10 2個）

外形尺碼圖

■F265-L　▶R型外形圖敬請參照網站

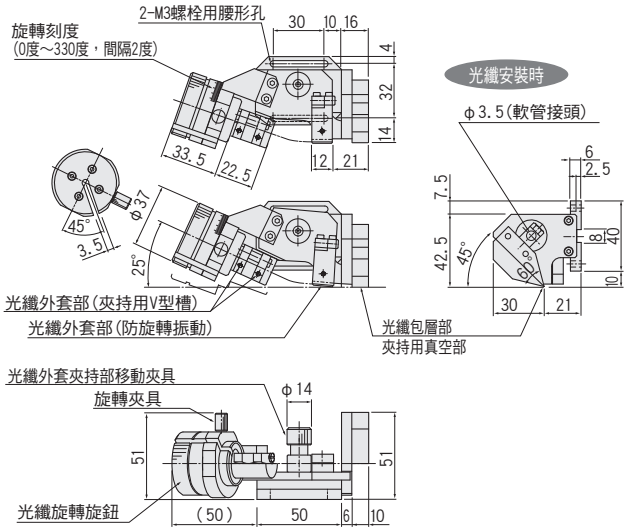

■款型/選項

F265 − 1/2/3 L/R

- 夾緊臂方向選擇
- 選擇光纖套管直徑
  - 1：φ250μm用
  - 2：φ900μm用
  - 3：φ400μm用
- 夾具種類

光纖排列夾具：F267

CAD 2D　RoHS

●用於固定光纖陣列的夾具。
●光纖排列透過上方機械夾固定。
●可固定的光線排列形狀為寬3～8mm。 此外的光纖排列亦可透過若干部件變化安裝。

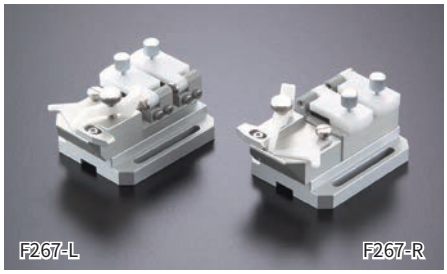

■光纖排列安裝例

配置		
款型	F267	
	L	R
固定方式	機械夾	
自重	0.09kg	
主材質ー表面處理	鋁ー白耐酸鋁處理	

附帶品：安裝螺絲（六角帶孔螺釘M3-10 2個）

外形尺碼圖

■F267-L　▶R型外形圖敬請參照網站

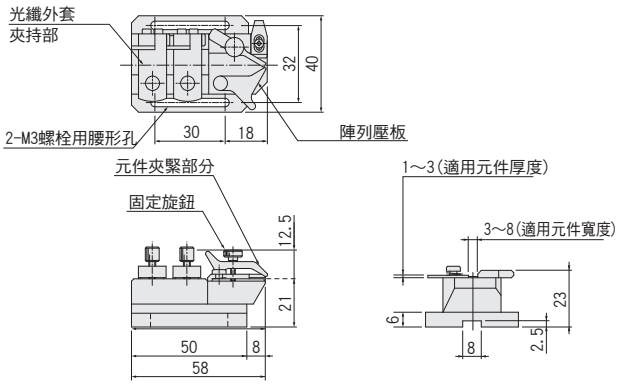

■款型/選項

F267 − L/R

- 選定夾緊臂的方向
- 夾具種類

■適應光纖陣列尺寸

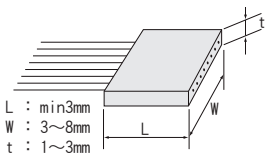

FC聯接器夾具：F261

CAD 2D　RoHS

●用於固定帶FC聯接器光纖的夾具。
●為聯接器用適配器F16與元件適配器用托架A54的組合。
●提供有無護套保持部的2種。
●插入FC聯接器時，管圈端面將突出插孔面0.5mm左右。
▶F16：P.3-018、A54：P.4-038

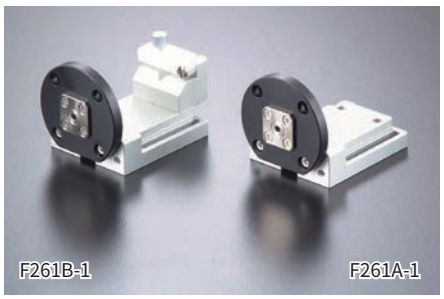

■聯接器安裝例

配置		
款型	F261A-1	F261B-1
適用光纖	帶FC聯接器光纖	
適配器	F16-2	F16-2
護套保持部	無	有
自重	0.06kg	0.07kg
主材質ー表面處理	鋁ー耐酸鋁處理	

附帶品：安裝螺絲（六角帶孔螺釘M3-10 2個）

■款型/選項

F261 A/B -1

- 選擇護套夾緊 A：無　B：有
- 夾具種類

外形尺碼圖

■F261B-1　▶F261A-1外形圖敬請參照網站

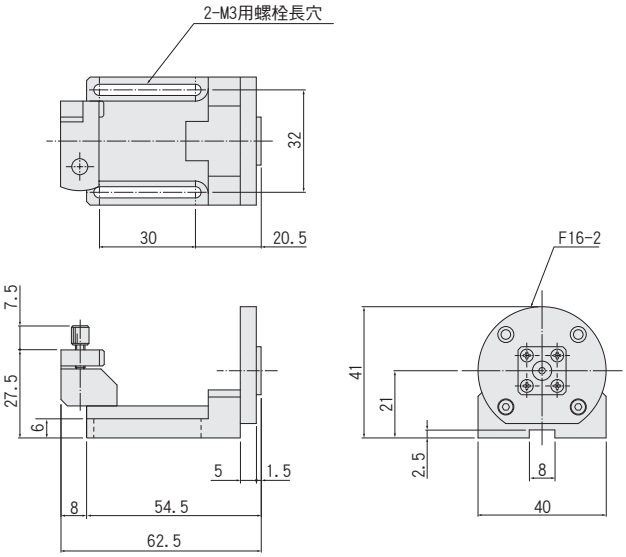

管圈夾具：F262

CAD 2D　RoHS

●用於固定帶管圈光纖的夾具。
●為管圈用適配器F15與元件適配器用托架A54的組合。
●提供有無護套保持部的2種。
●亦對應規格以外孔徑。 敬請咨詢。
▶F15：P.3-018、A54：P.4-038

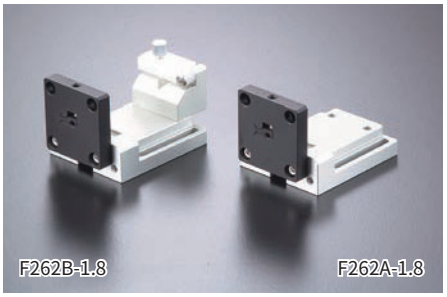

■聯接器安裝例

配置						
款型	F262A-1.8	F262A-2.5	F262A-3.0	F262B-1.8	F262B-2.5	F262B-3.0
適用徑（φd）	1.8mm	2.5mm	3.0mm	1.8mm	2.5mm	3.0mm
適配器	F15-1.8	F15-2.5	F15-3.0	F15-1.8	F15-2.5	F15-3.0
護套保持部	無			有		
自重	0.06kg			0.07kg		
主材質ー表面處理	鋁ー耐酸鋁處理					

附帶品：安裝螺絲（六角帶孔螺釘M3-10 2個）

■款型/選項

F262 A/B - 1.8/2.5/3.0

- 選擇管圈直徑（mm） 1.8、2.5、3.0
- 選擇護套夾緊 A：無、B：有
- 夾具種類

外形尺碼圖

■F262B　▶F262A外形圖敬請參照網站

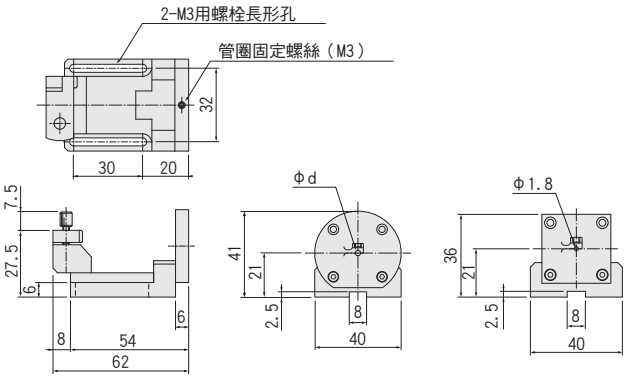

■固定方法

將管圈放入孔，使用六角扳手固定。
面接觸固定可確保不傷及管圈，確實固定。

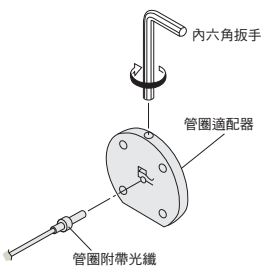

帶透鏡光纖夾具:F268

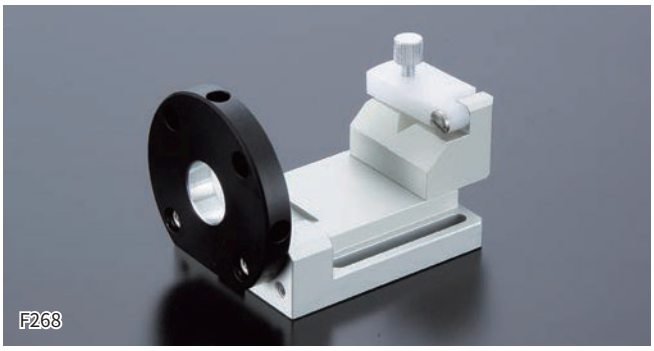

CAD 2D　RoHS

●用於固定帶透鏡光纖等圓筒形狀元件的夾具。
●為透鏡用適配器F510C與元件適配器用托架A54的組合。
●訂購時敬請指定適用元件徑(φd)。
F510C：P.3-016、A54：P.4-038

配置	
款型	F268-d
適用元件徑(φd)	φ4～φ14.5mm (0.1mm刻度)
適配器	F510C-d
自重	0.08kg
主材質ー表面處理	鋁ー耐酸鋁處理　φd部：無處理

附帶品：安裝螺絲(六角帶孔螺釘M3-10 2個)

■F268-d

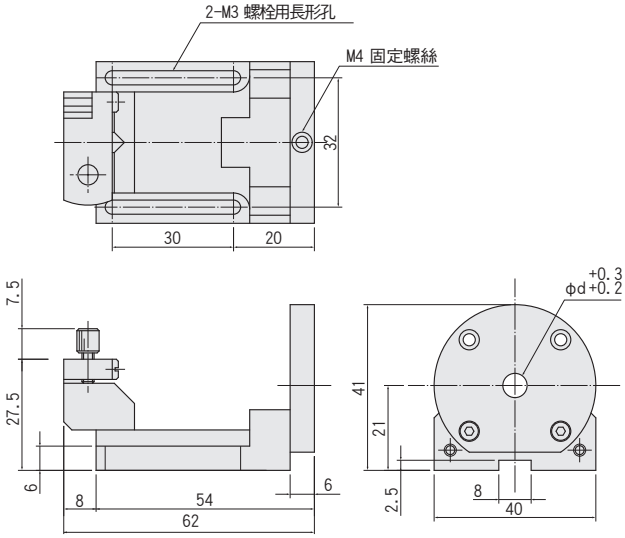

■款型/選項

F268 -d

適用徑d
4～14.5mm　0.1mm指定刻度
夾具種類

預設底座:E300

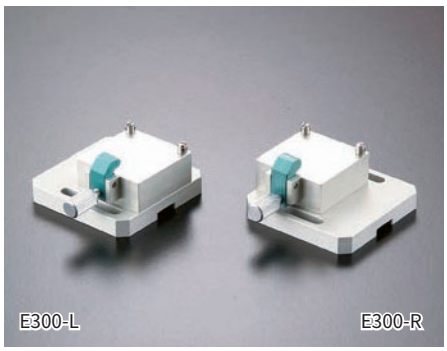

■搭載例

■安裝方法

CAD 2D　RoHS

●用於安裝預設式夾的預設基座。
●安裝在各滑台單元上使用。

■E300-L

R型外形圖敬請參照網站

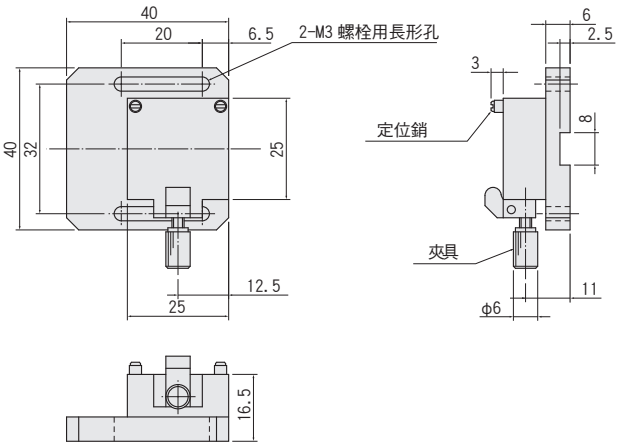

配置		
款型	E300-L	E300-R
適用座	E310/E330/E340	
固定方法	機械夾	
自重	0.05kg	
主材質ー表面處理	鋁ー耐酸鋁處理	

附帶品：安裝螺絲(六角帶孔螺釘M3-10 2個)

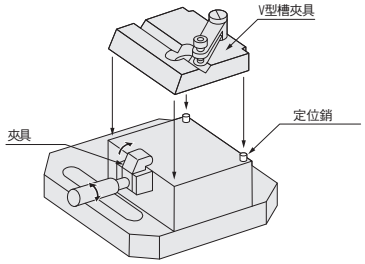

■款型/選項

E300 -L/R

選定夾緊臂的方向
夾具種類

預設式光纖夾具:E310

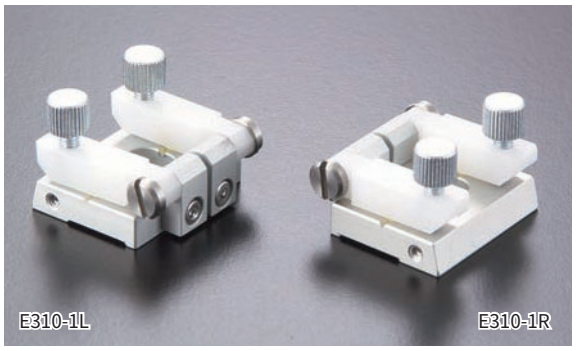

CAD 2D　RoHS

●預設式光纖夾具。
●安裝在預設底座E300上使用。

■E310-1L

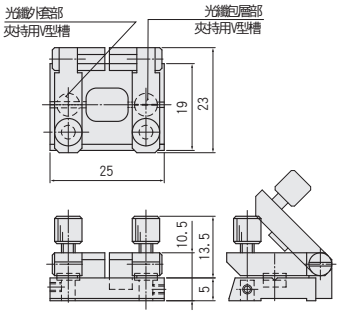

■E310-1R

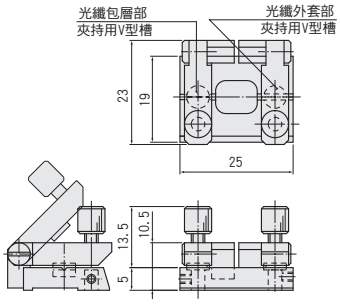

配置		
款型	E310-1L/R	E310-2L/R
光纖包層徑	125μm	
光纖外殼徑	250μm	900μm
固定方法	磁力方式	
自重	0.01kg	
主材質ー表面處理	鋁ー白耐酸鋁處理	

V溝部無表面處理。

■款型/選項

E310 -[1/2][L/R]

- 選定夾緊臂的方向
- 選定外套直徑
  1：250μm、2：900μm
- 夾具種類

預設式V溝夾具:E330

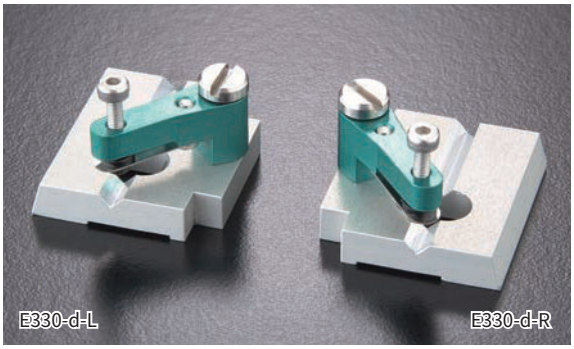

CAD 2D　RoHS

●預設式V溝夾具。 用於固定圓筒形元件。
●安裝在預設基座E300上使用。
●訂購時敬請指定適用元件徑(φd)。

■E330-d-L

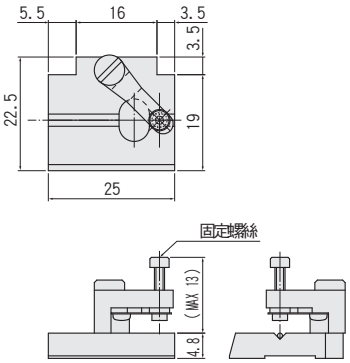

■E330-d-R

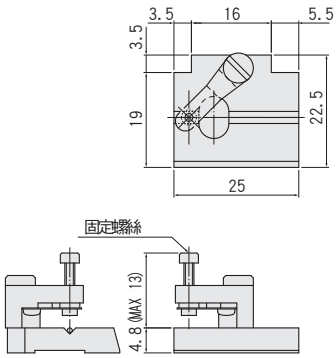

配置	
款型	E330-d-L/R
適用元件徑(φd)	φ1～5mm(0.1mm刻度)
固定方法	機械夾
自重	0.01kg
主材質ー表面處理	鋁ー耐酸鋁處理

V溝部無表面處理。

■款型/選項

E330 -d-[L/R]

- 選定夾緊臂的方向
- 器件直徑d
  1～5mm 0.1mm指定刻度
- 夾具種類

預設式光纖排列夾具:E340

CAD 2D　RoHS

●預設式光纖排列夾具。 安裝在預設底座E300上使用。
●訂購時敬請指定光纖排列尺寸。

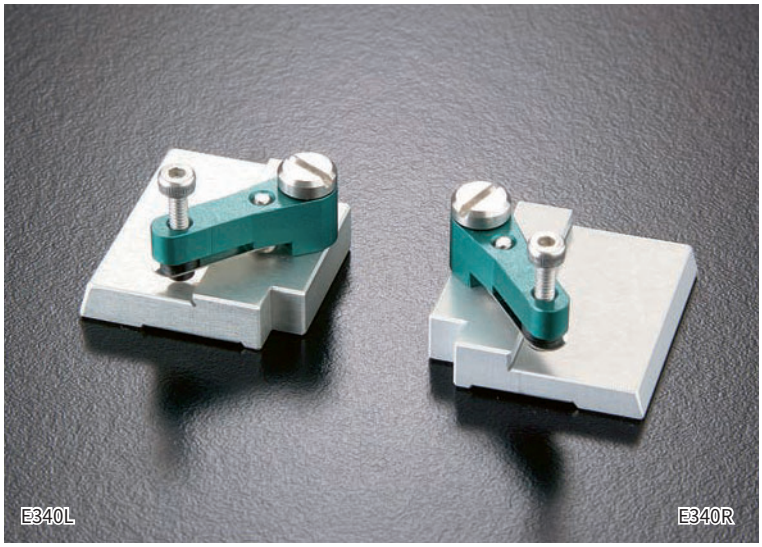

■安裝方法

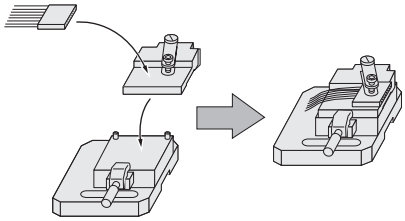

■搭載例

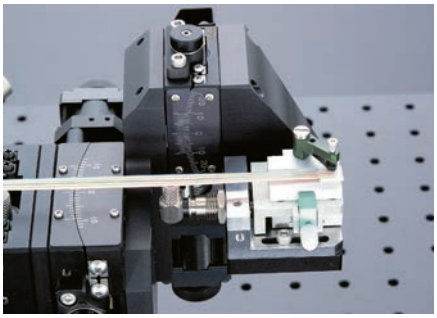

外形尺碼圖

■E340L-1-A

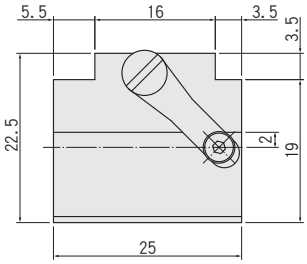

■E340R-1-A

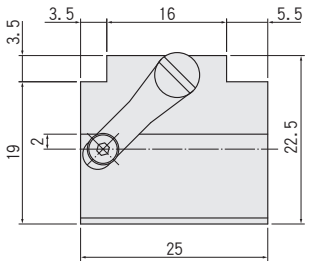

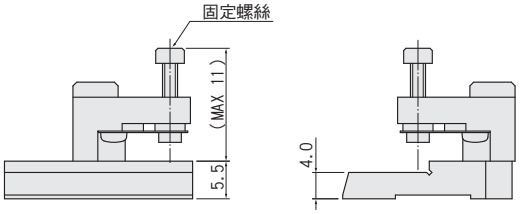

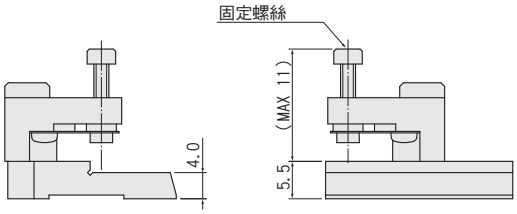

配置	
款型	E340L/R
F.A.可安裝尺寸	(右圖參照)
固定方法	機械夾
自重	0.01kg
主材質ー表面處理	鋁ー耐酸鋁處理

■光纖陣列尺寸
敬請使用以下尺寸以內的光線陣列。

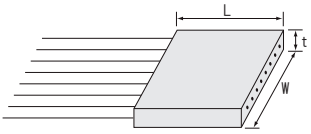

L :min 3mm
W : 3～12mm
t :1～1.5, 2～2.5, 3～3.5mm

■款型/選項

E340 L/R - 1/2/3 - A/B/C

- 光纖陣列寬度選擇(W)　A：3～5mm　B：5～8mm　C：8～12mm
- 光纖陣列高度選擇(t)　1：1～1.5mm　2：2～2.5mm　3：3～3.5mm
- 夾緊臂方向選擇
- 夾具種類

款型		
E340L-1-A	E340L-1-B	E340L-1-C
E340L-2-A	E340L-2-B	E340L-2-C
E340L-3-A	E340L-3-B	E340L-3-C
E340R-1-A	E340R-1-B	E340R-1-C
E340R-2-A	E340R-2-B	E340R-2-C
E340R-3-A	E340R-3-B	E340R-3-C

＊請向我們索要的大小。

波導夾具:F270/F271

CAD 2D　RoHS

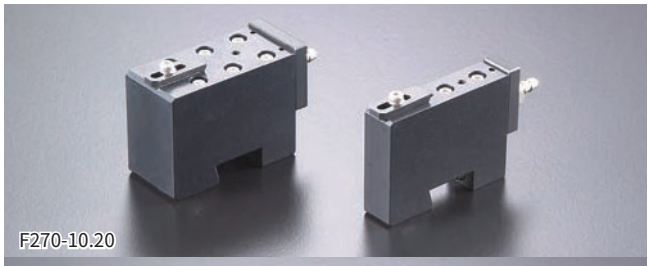
F270-10.20

F271-10.20

●將難以夾持的導波路等以真空方式進行夾持。
真空吸著孔可透過螺釘與樹脂環堵上，可根據導波路大小改變真空吸著面面積。
●提供有寬10mm與寬20mm的2種類型。
●提供有無下面板的2種類型。
●亦可製作特別訂製座。
●作為元件夾板的輔助亦附帶機械夾。
●使用時需要真空泵。
▶真空泵套裝EV10A：P.4-059
●F271固定在夾具的栓上，可向栓方向滑動。
●透過與改變光軸高度的專用調節器(夾具調節器F270-PB10/20)組合，可配合耦光組合使用。

▶夾具調節器見P.4-038

外形尺碼圖

■F270-10

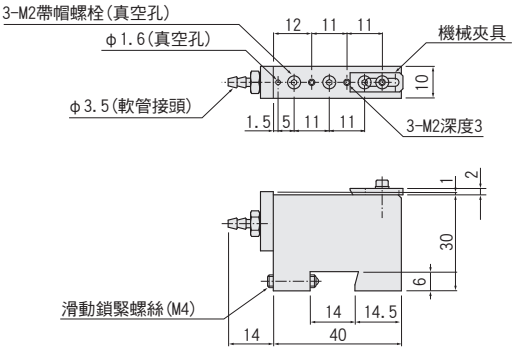

■F270-20

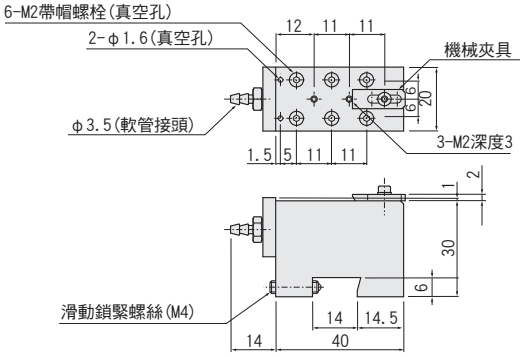

■F271-10

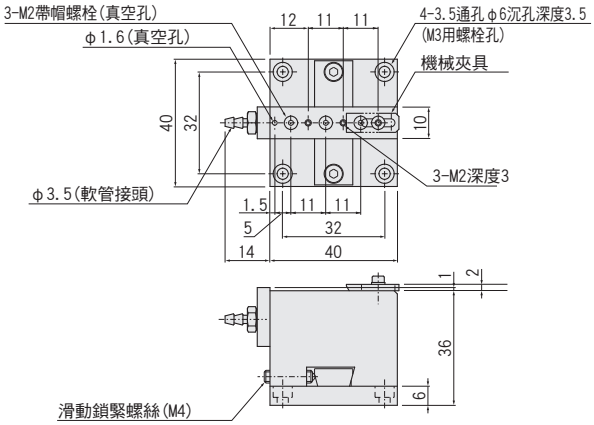

■F271-20

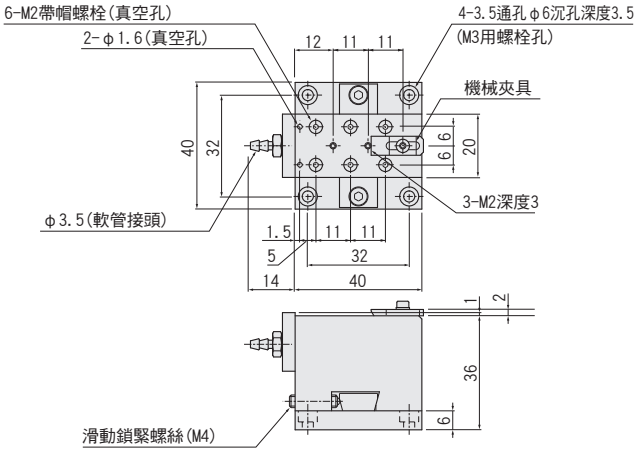

■真空吸附安裝方法

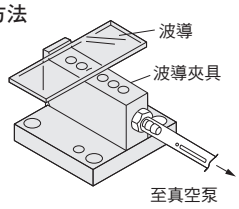

加工真空孔時，請使用內六角扳手拆下附屬螺絲和墊圈。

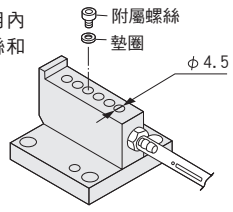

配置					
款型	吸著面	支持方法	下面板	自重	主材質ー表面處理
F270-10	10×40mm	真空方式＋機械夾(邊)		0.02kg	鋁 黑耐酸鋁處理
F270-20	20×40mm			0.04kg	
F271-10	10×40mm		F271-B	0.06kg	
F271-20	20×40mm			0.08kg	

附帶品：硅膠軟管2m　安裝螺絲(六角帶孔螺釘M3-6 4個)
※螺絲為僅附帶F271-10、F271-20

波導夾具:F272/F273

CAD 2D　RoHS

●可夾持長度10mm以下導波路。 已考慮到光纖會從兩側突出。
●提供有無下面板的2種類型。
●固夾具為真空方式與彈簧機械夾並用。
▶真空泵套裝EV10A：P.4-059

透過與改變光軸高度的專用調節器(夾具調節器F270-PB10)組合，可配合耦光組合使用。

▶夾具調節器P.4-038

外形尺碼圖

■F272-2

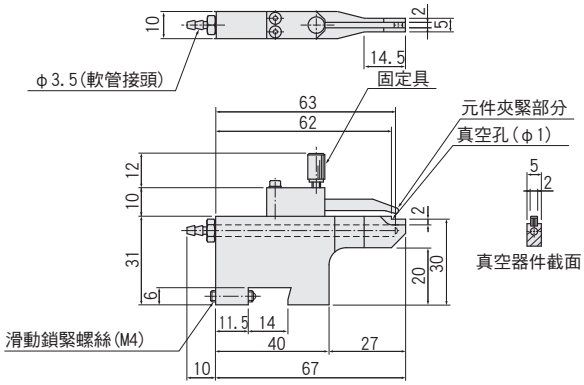

■F272-5

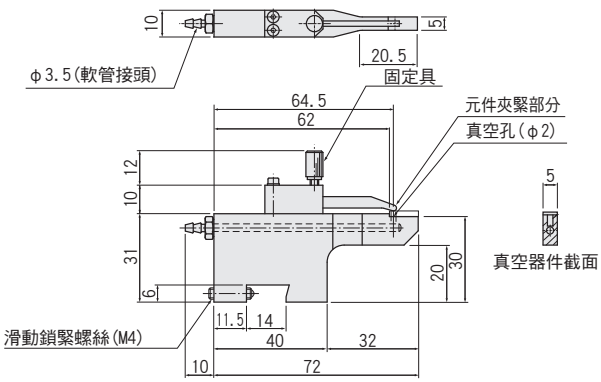

■F273-2

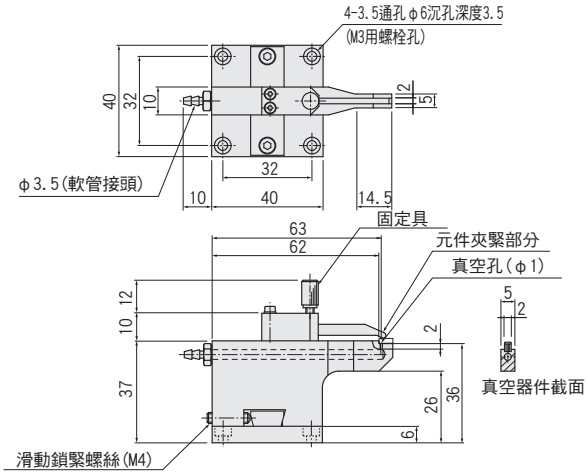

■F273-5

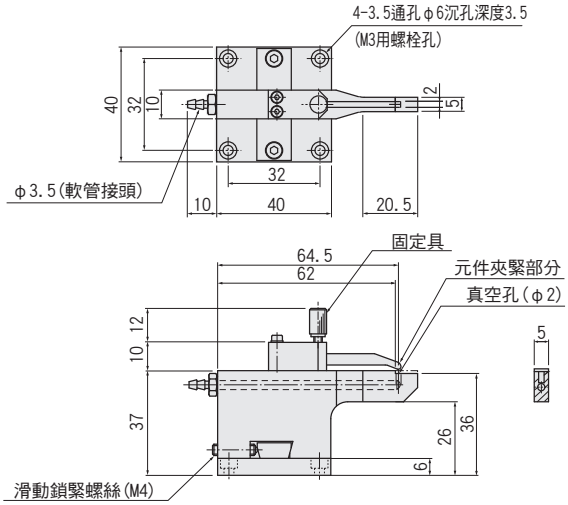

配置					
款型	元件寬	支持方法	下面板	自重	主材質－表面處理
F272-2	2～5mm	真空方式＋機械夾		0.04kg	鋁 黑耐酸鋁處理
F272-5	5～10mm			0.04kg	
F273-2	2～5mm		F271-B	0.08kg	
F273-5	5～10mm			0.08kg	

附帶品：硅膠軟管2m　安裝螺絲(六角帶孔螺釘M3-6 4個)
※螺絲為僅附帶F273-2、F273-5

預設式波導夾具：E400

CAD 2D　RoHS

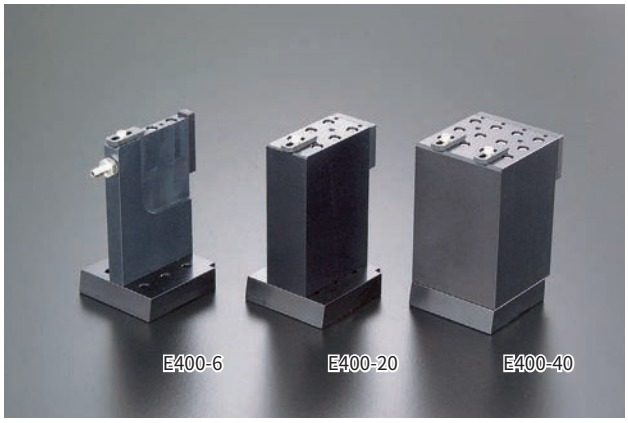

真空泵套裝EV10A：P.4-059

●預設式波導夾具。
●以真空方式固定導波路。
●真空吸著孔可透過螺釘與樹脂環堵上，可根據導波路大小改變吸著面面積。
●與專用預設底座（E410-B）組合使用。

■搭載例

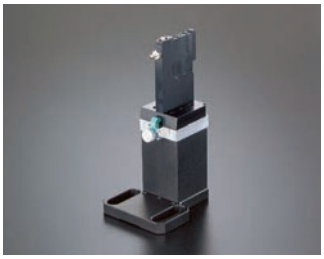

外形尺碼圖

■E400-6

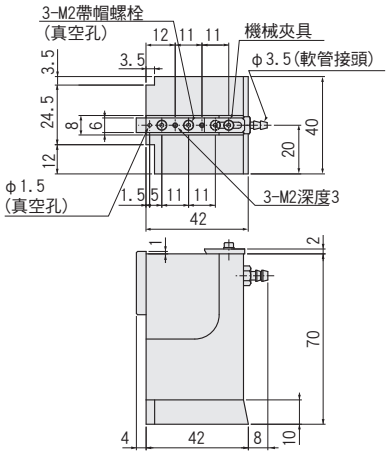

■E400-8

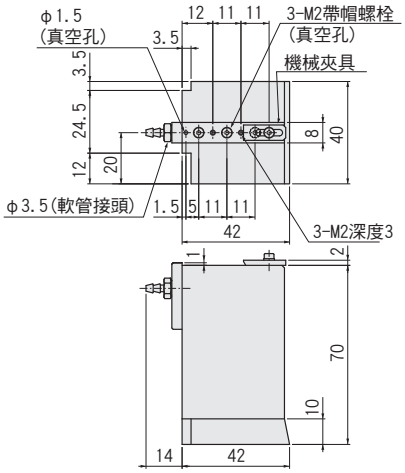

■E400-10

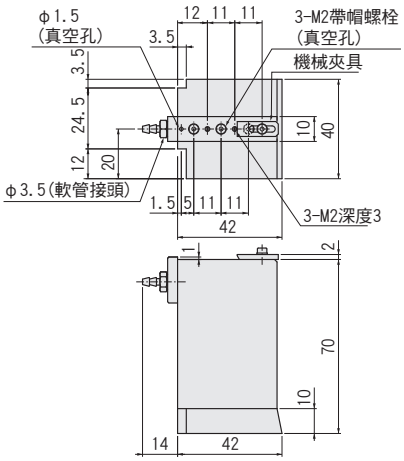

■E400-20

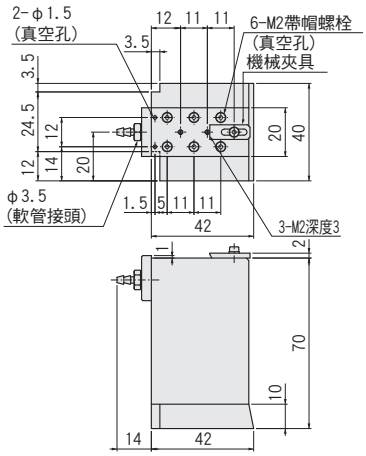

■E400-30

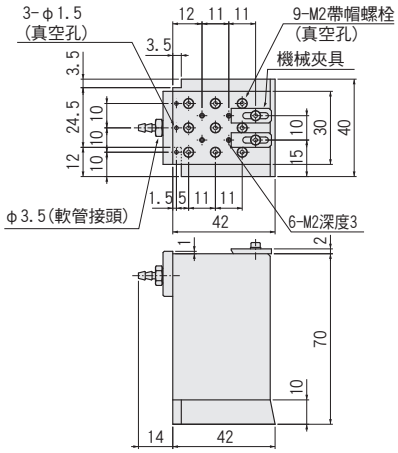

■E400-40

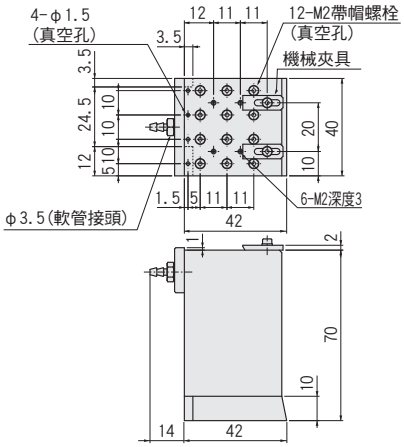

配置				
款型	吸著面	支持方法	自重	主材質一表面處理
E400-6	6×38mm	真空方式＋機械夾（邊）	0.09kg	鋁 黑耐酸鋁處理
E400-8	8×38mm		0.10kg	
E400-10	10×38mm		0.11kg	
E400-20	20×38mm		0.18kg	
E400-30	30×38mm		0.25kg	
E400-40	40×38mm		0.32kg	

附帶品：硅膠軟管2m

預設式波導夾具(機械夾型)E400

CAD 2D　RoHS

●在E400系列上方追加固定具，提升機械夾把持力的夾具。
●無真空吸著機能。
●與專用預設底座(E410-B)組合使用。

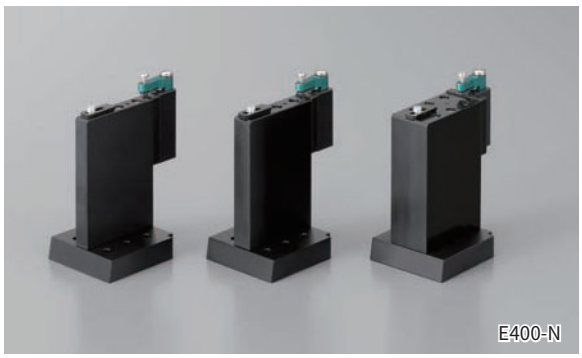

外形尺碼圖

■E400-8N　■E400-10N　■E400-20N

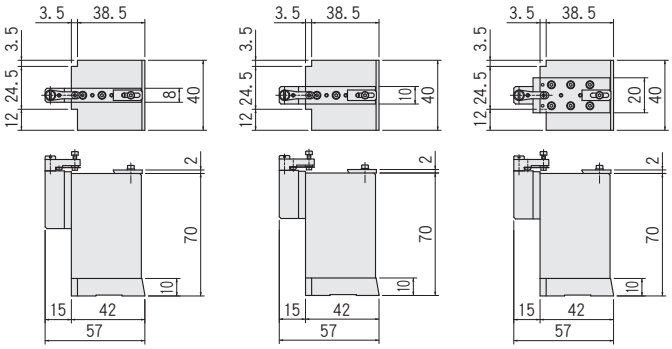

■機械夾具詳情

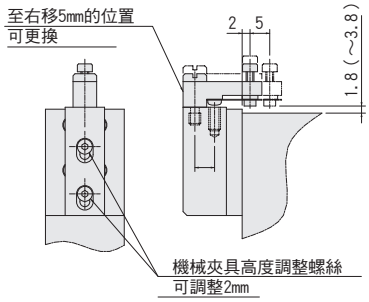

配置				
款型	裝置安裝面	支持方法	自重	主材質一表面處理
E400-8N	8×38mm	機械夾	0.10kg	鋁 黑耐酸鋁處理
E400-10N	10×38mm		0.12kg	
E400-20N	20×38mm		0.18kg	

預設式波導夾具組合:E410

CAD 2D　RoHS

●組合專用預設基座E410-B與波導座E400的夾具組合。
●元件尺寸多樣時，敬請僅替換對應其尺寸的E400使用。
●安裝在裝置用滑台單元E1000上使用。

■使用例

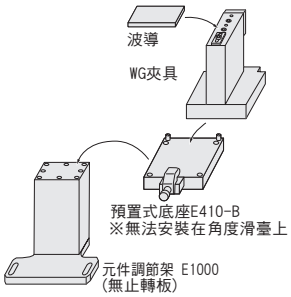

外形尺碼圖

■E410-6

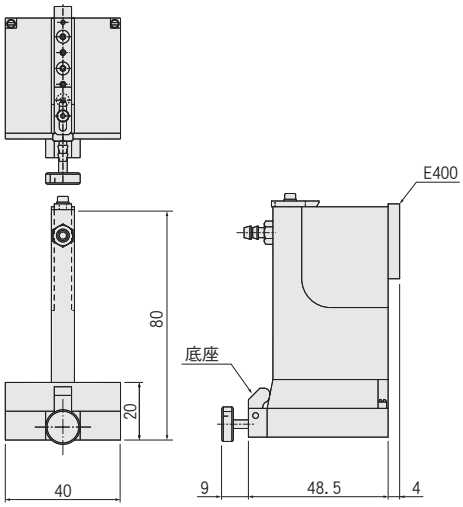

配置				
款型	吸著面	支持方法	自重	主材質一表面處理
E410-6	6×38mm	真空方式 ＋機械夾 (邊)	0.14kg	鋁 耐酸鋁處理
E410-8	8×38mm		0.15kg	
E410-10	10×38mm		0.16kg	
E410-20	20×38mm		0.23kg	
E410-30	30×38mm		0.30kg	
E410-40	40×38mm		0.37kg	

附帶品：硅膠軟管2m　安裝螺絲(六角帶孔螺釘M3-10 4個)

款型	裝置安裝面	支持方法	自重	主材質一表面處理
E410-8N	8×38mm	機械夾	0.15kg	鋁 耐酸鋁處理
E410-10N	10×38mm		0.17kg	
E410-20N	20×38mm		0.23kg	

附帶品：安裝螺絲(六角帶孔螺釘M3-10 4個)

調溫波導夾具:F274

CAD 2D

●調溫導波路夾具。
●真空吸著孔可透過螺釘與樹脂環堵上，可根據波導大小改變真空吸著面面積。
●作為元件夾板的輔助亦附帶機械夾。
●調溫幅度越大座自身會發生熱變位。 用途，調溫範圍敬請洽談。 設定溫度範圍：5～70°C左右
●使用電子致冷器，內藏已校正的10KΩ熱敏電阻感測器。
▶真空泵套裝EV10A：P.4-059

配置	
款型	F274-18
吸著面	18×37mm
支持方式	真空方式(使用筒內徑φ3.0mm外徑φ5.0mm)＋機械夾(邊)
電子致冷器	13W、4V、5A
熱敏電阻感測器	TS510(已校正10k熱敏電阻感測器)
自重	0.1kg
主材質ー表面處理	鋁ー黑耐酸鋁處理

附帶品：硅膠軟管2m　安裝螺絲(六角帶孔螺釘M3-18 3個)

外形尺碼圖

■F274-18

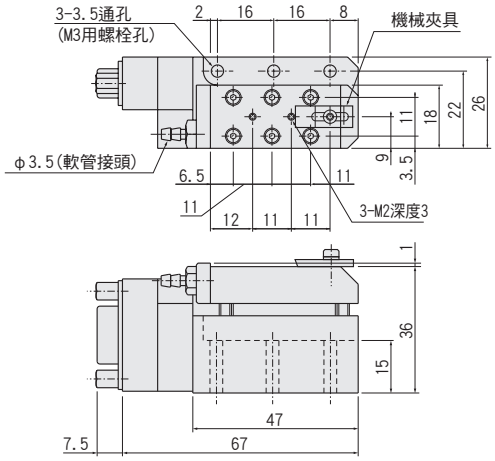

聯接器
9-pin D-sub

1	電子致冷器(＋)
2	
3	電子致冷器(—)
4	
5	
6	
7	熱敏電阻感測器(＋)
8	熱敏電阻感測器(—)
9	

物鏡夾具:F280/F281

CAD 2D　RoHS

●物鏡固定用螺絲為JIS規格M20.32P＝0.706。
●提供有無下面板的2種類型。

和改變光軸高度的專用調節器(夾具調節器F270-PB10)組合，可搭配耦光組合使用。

▶夾具調節器
P.4-038

■透鏡安裝例

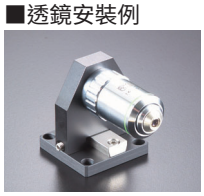

配置		
款型	F280	F281
下面板	—	F271-B
自重	0.02kg	0.06kg
主材質ー表面處理	鋁ー黑耐酸鋁處理	

附帶品：安裝螺絲(六角帶孔螺釘M3-6 4個)
※螺絲為僅附帶F281

外形尺碼圖

■F280

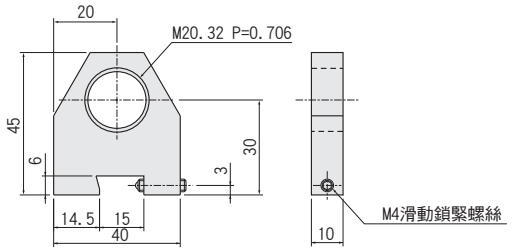

■F281

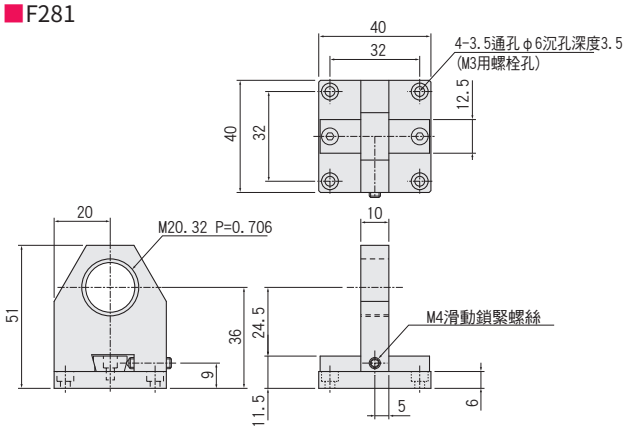

SELFOC®透鏡夾具：F290

CAD 2D　RoHS

●SELFOC®透鏡座F14與元件適配器用托架A54-0組合的夾具。

▶F14：P.3-015、A54：P.4-038

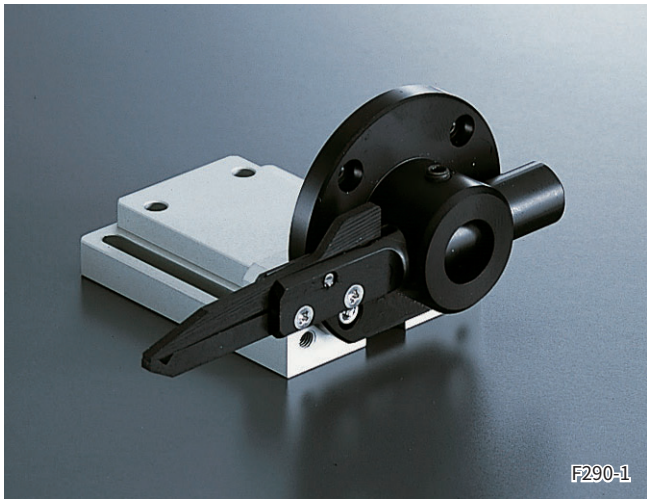

■F290

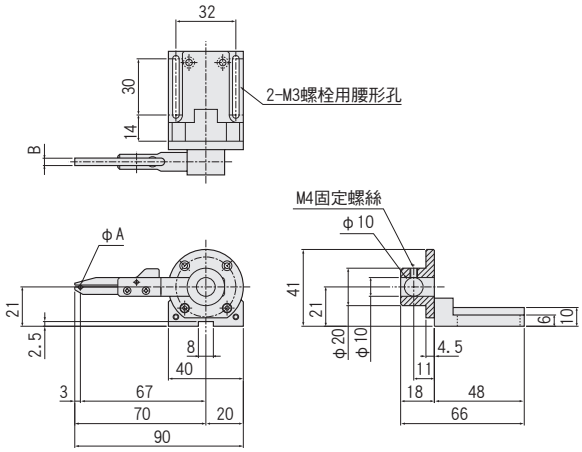

配置					
款型	適用透鏡徑(A)	支持寬度(B)	支持方法	自重	主材質ー表面處理
F290-1	φ0.5～ 1.5mm	2mm	機械夾	0.07kg	鋁 耐酸鋁處理
F290-2	φ1.6～ 2.5mm				
F290-3	φ1.6～ 2.5mm	4mm			
F290-4	φ2.5～ 5.0mm				
F290-5	φ4.0～ 8.0mm				
F290-6	φ7.0～12.0mm				

附帶品：安裝螺絲(六角帶孔螺釘M3-10 2個)

LD夾具(TO-Package型)F125

CAD 2D

●提供內藏電子致冷器的LD夾具。

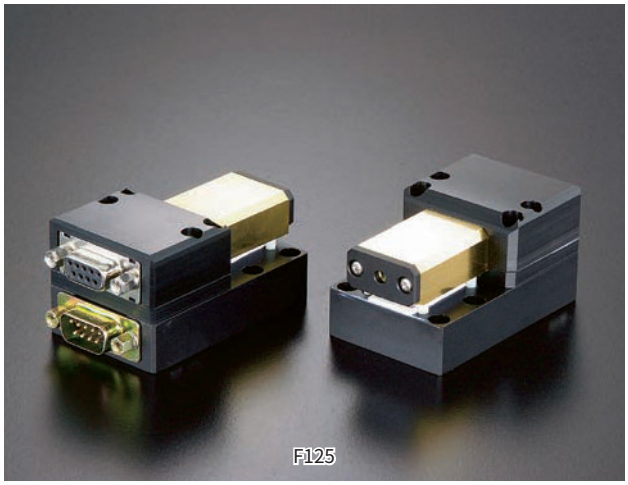

配置				
款型	F125-3A	F125-3B	F125-4A	F125-4B
LD尺寸	φ5.6	φ9.0	φ5.6	φ9.0
針P.C.D.	2.0mm	2.54mm	2.0mm	2.54mm
針數	3		4	
自重	0.2kg			
主材質ー表面處理	鋁ー黑耐酸鋁處理　銅ー鍍金處理			

▶詳情見P.3-035

元件調節器用托架:A54

CAD 2D　RoHS

●可安裝各種調節器的托架。
●可安裝在傾斜滑台上。
●提供無外殼支持部型A54-0與有外殼支持部型A54-1。

除F19外，可安裝圖片中各種調節器。
(調節器安裝透過M2.6-P.C.D.32螺絲進行。)
P.3-015～018

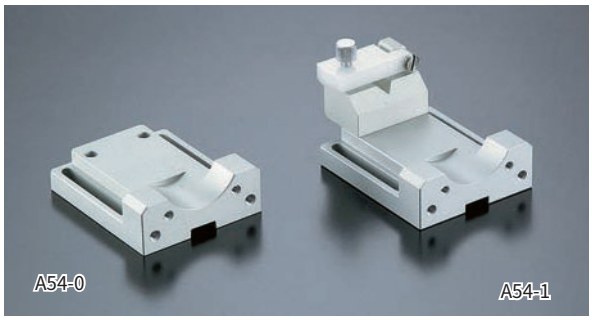

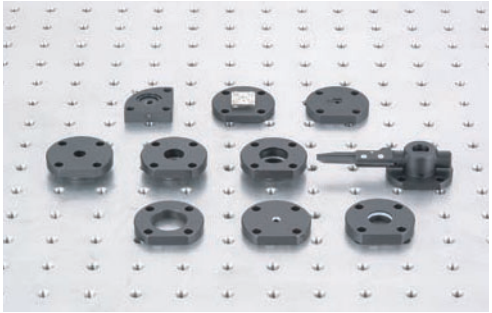

外形尺碼圖

■A54-0

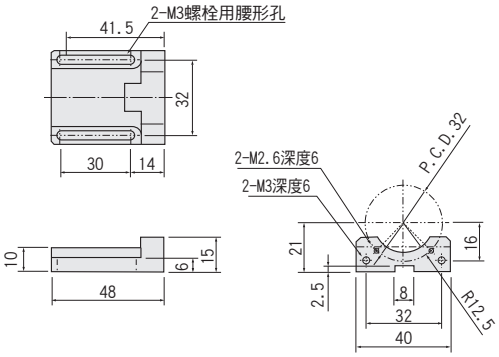

■A54-1

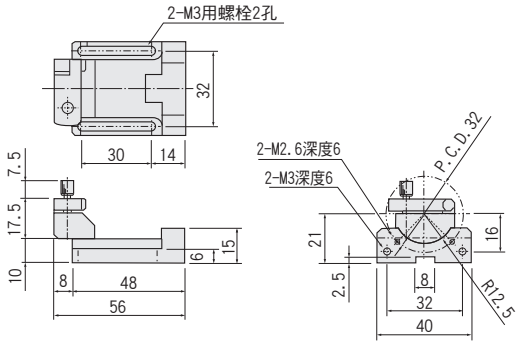

配置		
款型	A54-0	A54-1
支持部	無	有
自重	0.04kg	0.06kg
主材質ー表面處理	鋁ー白耐酸鋁處理	

附帶品：安裝螺絲(六角帶孔螺釘M3-10 2個)

夾具調節器

CAD 2D　RoHS

●元件夾具用的調節器。 在裝置座(F270～F274,F280,F281)上安裝F270-PB10/20/26調節器，光軸高度調整為80mm。
●用於避免與耦光組合的干涉。
●元件夾具的基座板部(F271-B,E410-B)亦有追加。

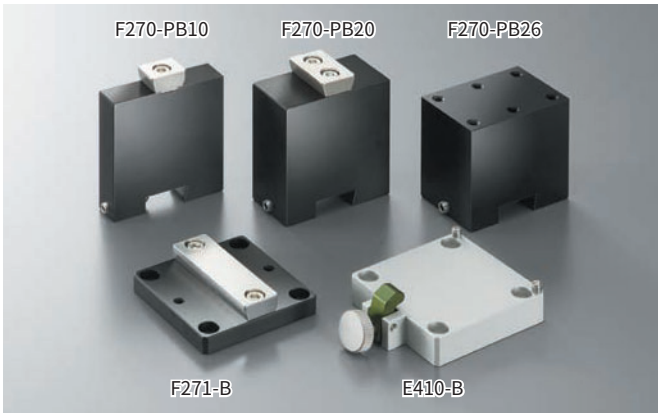

外形圖敬請參照網站

■使用例

配置												
	適用座											自重
款型	F270-10	F270-20	F271-10	F271-20	F274-18	F272-2	F272-5	F273-2	F273-5	F280	F281	
F270-PB10	○		○			○	○	○	○	○	○	0.06kg
F270-PB20		○		○								0.1 kg
F270-PB26					○							0.1 kg
F271-B	○	○				○	○			○		0.04kg

主材質ー表面處理：鋁ー耐酸鋁處理
附帶品：安裝螺絲(六角帶孔螺釘M3-6 4個 (F271-B)
M3-10 4個 (E410-B))

款型	適用座	自重
E410-B	E400系列	0.06kg

2軸傾斜滑台面:EB55

CAD 2D　RoHS

●用於將光纖座對光軸平行對齊的2軸移軸調整台面。
光軸上方空出空間，最適合探針及觀察機器接近時使用。

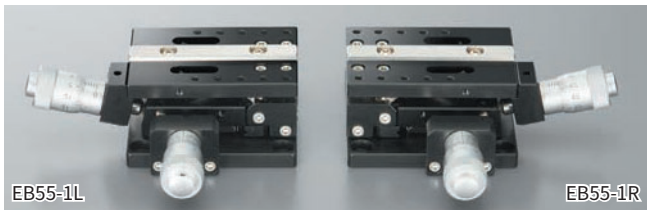

配置		
款型	EB55-1L	EB55-1R
移動量	±2.5°	
旋鈕旋轉1圈移動量(※)	垂直軸旋轉約0.57°/旋轉 水平軸旋轉約0.58°/旋轉	
自重	0.28kg	
主材質ー表面處理	鋁ー黑耐酸鋁處理	

附帶品：安裝螺絲(六角帶孔螺釘M4-6 4個)
※行程中心附近值

■款型/選項

EB55-1 [L/R]
└ L:左型 R:右型

■使用例

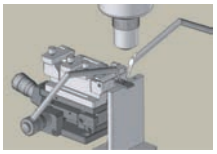

外形尺碼圖

■EB55-1L

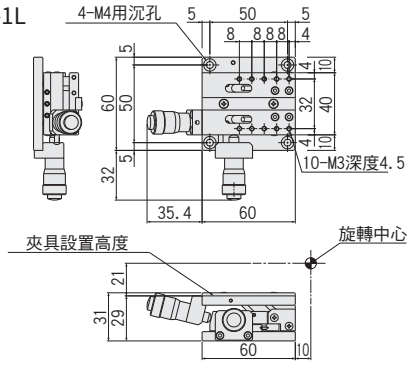

■EB55-1R

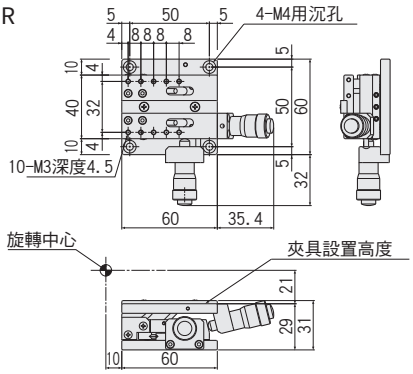

傾斜滑台:B50/B51/B53

CAD 2D　RoHS

●安裝光纖座的2軸移軸用滑台。
根據旋轉中心類型可選擇3類型。

●安裝在高解析度滑台B10系列上

高解析度滑台B10詳情見P.2-089
耦光組合見P.4-017
外形圖敬請參照網站

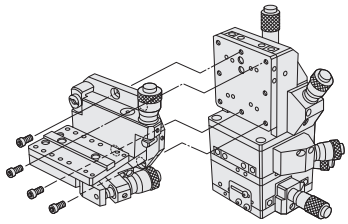

●傾斜滑台根據不同旋轉中心位置分為3種。
B50：內側傾斜滑台　(旋轉中心在滑台內側)
B51：外側傾斜滑台　(旋轉中心在滑台外側)
B53：邊側傾斜滑台　(旋轉中心在滑台橫側)

●移軸旋轉中心位置與想要微動的裝置（例如光纖端面）的位置關係非常重要。 如圖A所示，光纖頂端與移軸旋轉中心對齊時光纖頂端幾乎不偏離。反之如圖B、C所示，光纖頂端與移軸旋轉中心偏離時移動移軸時光纖頂端發生位置偏離。
●這是在水平狀態下對光軸對齊光纖為前提的調整結構。 垂直/顛倒下不可使用。

外形尺碼圖

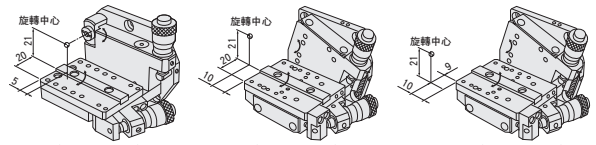

B50(內部傾斜)　B51(外部傾斜)　B53(邊側傾斜)

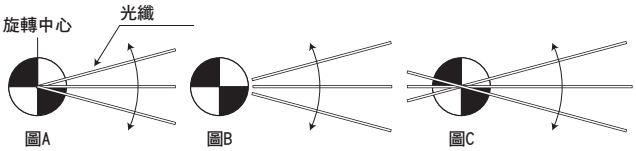

■款型/選項

B5 [0/1/3] -60 [L/R] N
└ L:左型　R:右型
└ 0:內角度、1:外角度、3:側角度

配置						
款型	B50-60LN	B50-60RN	B51-60LN	B51-60RN	B53-60LN	B53-60RN
滑台面尺寸	40×60mm					
移動量	±3.0° (θy±3.047° θz±3.013°)		±2.5° (θy±2.645° θz±2.514°)		±2.5° (θy±2.645° θz±2.869°)	
測微器最小讀取	θy33.8″/刻度 θz33.4″/刻度		θy29.3″/刻度 θz27.8″/刻度		θy29.3″/刻度 θz31.8″/刻度	
自重	0.32kg		0.39kg		0.40kg	
主材質ー表面處理	鋁ー黑耐酸鋁處理					

附帶品：安裝螺絲(六角帶孔螺釘M4-6 4個)

接觸感知儀：CSM

●用於進行光纖排列與波導GAP調整（接觸感知後調整）/面對齊（定使平行）的測定器。
●安裝在耦光組合E/ES系列上使用。
●令無法數值管理的GAP調整/面對齊成為可能。

DISCONTINUED

■搭載例

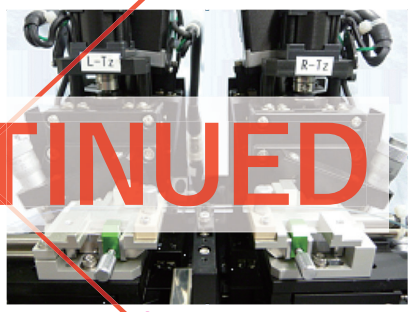

與實際產品有少許不同。

■特長
◎可邊看顯示，邊進行迅速定位（GAP調整/面對齊）
◎檢出接觸位置，不對裝置施加過分負荷
◎採用中式作業效率的多裝置座

配置	
構成	測定器本體　1台、L/R各座　1set
適用裝置尺寸	3～12（W）×3～20（L）×1～3.5mm（t）
計測機能	接觸感知（GAP調整用）、面對齊
再現性（參考值）	接觸位置±2μm以內、面對齊±0.05°以內
電源	AC100～240V±10%※1　50/60Hz　18W
外形尺碼	測定器本體：160（W）×130（D）×95（H）mm
	夾具：80（W）×55（D）×20（H）mm
自重	測定器本體：1.2kg
	夾具部：各0.12kg

※1：電源插口因面向日本100V與面向中國220V有不同。

【構成例】

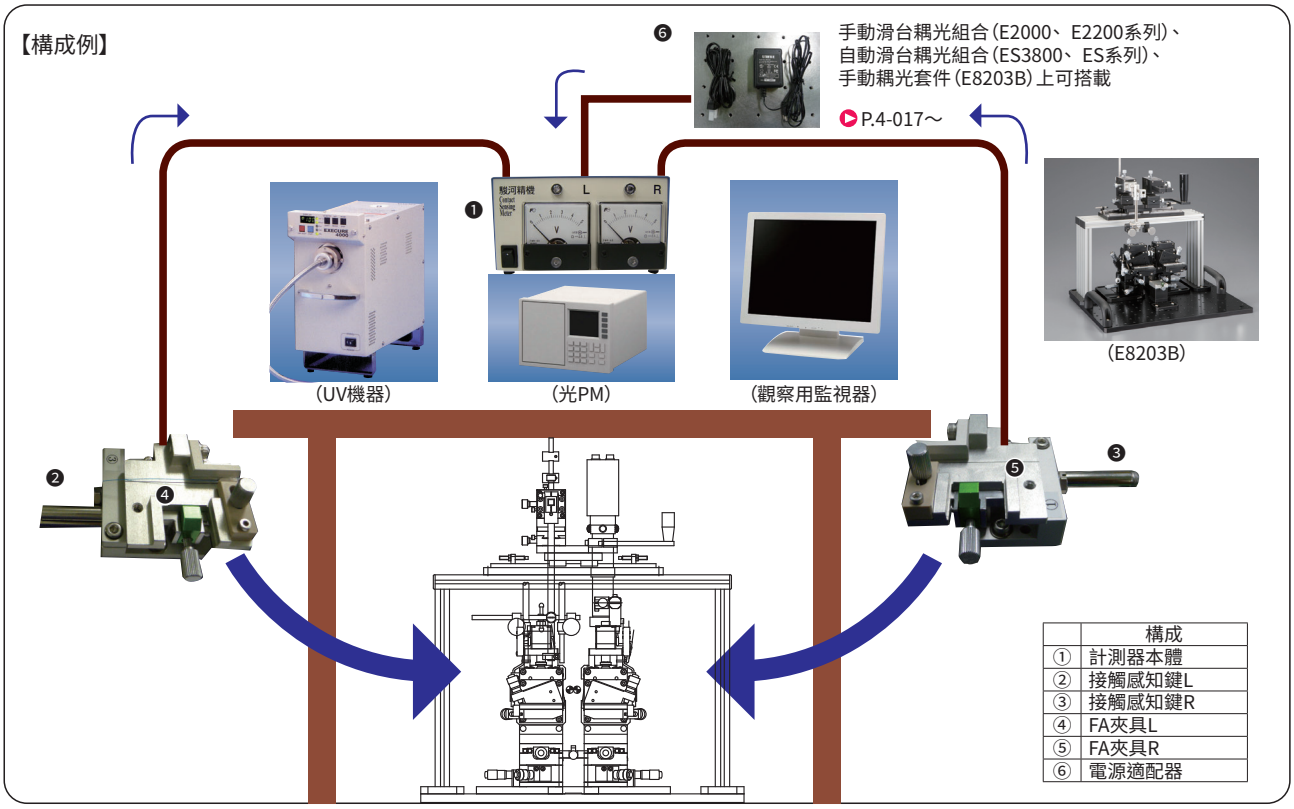

	構成
①	計測器本體
②	接觸感知鍵L
③	接觸感知鍵R
④	FA夾具L
⑤	FA夾具R
⑥	電源適配器