鳩尾槽滑台 指導書/產品

【特長】
・尺寸、行程、進給間距豐富多樣。
・進給結構「齒輪齒條」與「進給螺絲」2種。

■齒輪齒條式

滑台由齒軌和齒輪組成。
可快速長距離移動，適合進行簡易位置調節和退讓。

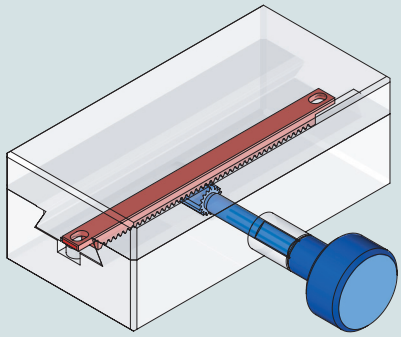

■進給絲杠式

滑台由本體側的螺母和進給絲杠組成。
可以比齒輪齒條式滑台進行更細微的調節。

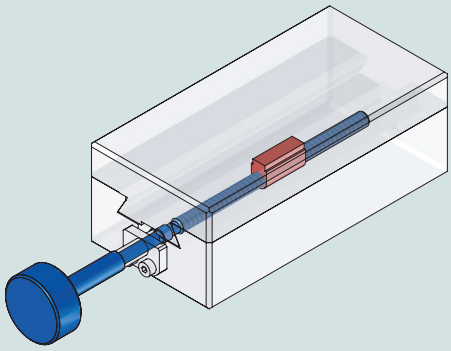

系列	面尺寸 (mm)	把手旋轉1圈移動量 (mm)	耐荷重 (kgf【N】)	主材質
齒軌 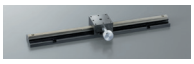	□40	20	～3【29.4】	鋁
齒輪齒條 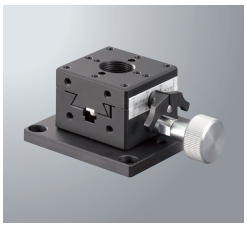	□25	5～20	～3【29.4】	黃銅
	□40			鋁
	□60		～4【39.2】	
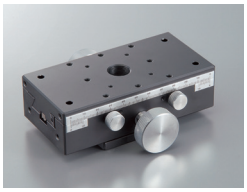	40×80			
	60×120		～5【49】	
進給螺絲長導程 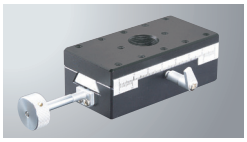	□40	4.2	～2.5【24.5】	鋁
	40×80		～4【39.2】	
進給螺絲短導程 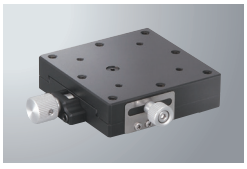	□25	0.5	～3【29.4】	黃銅
	□40			
	□60		～4【39.2】	
	18×60		～2【19.6】	鋁

※數值為單軸時

★複合型滑台
齒輪齒條方式與進給螺絲方式組合的小型滑台。

XZ軸
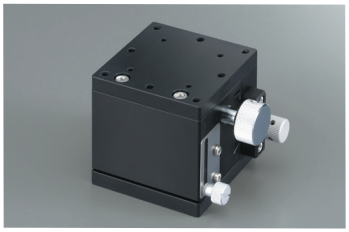
▶P.2-123～

XYZ軸
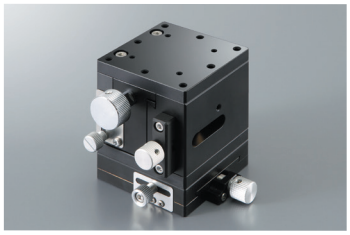
▶P.2-129～

系列	尺寸	行程(X軸/mm)												軸構成・登載頁							
		~5	~10	~15	~20	~30	~40	~50	~75	~100	~150	~250	~360	X	XY	Z	水平面Z	XZ	水平面XZ	XYZ	水平面XYZ
齒軌	□40													●							
														P.2-097~							
齒輪齒條	□25													●	●	●	●	●		●	
														P.2-099~	P.2-107~	P.2-113~	P.2-121~	P.2-123~		P.2-129~	
	□40													●	●	●	●	●		●	
														P.2-101~	P.2-109~	P.2-115~	P.2-121~	P.2-125~		P.2-131~	
	□60													●	●	●	●				
														P.2-103~	P.2-111~	P.2-117~	P.2-121~				
	40×80													●		●					
														P.2-105~		P.2-119~					
	60×120													●							
														P.2-105~							
進給螺絲長導程	□40													●		●					
														P.2-101~		P.2-115~					
	40×80													●		●					
														P.2-105~		P.2-119~					
進給螺絲短導程	□25													●	●	●		●		●	
														P.2-099~	P.2-107~	P.2-113~		P.2-123~		P.2-129~	
	□40													●	●	●		●		●	
														P.2-101~	P.2-109~	P.2-115~		P.2-125~		P.2-131~	
	□60													●	●	●		●		●	
														P.2-103~	P.2-111~	P.2-117~		P.2-127~		P.2-133~	
	18×60													●	●						
														P.2-099~	P.2-107~						

應用例

千分表微調整

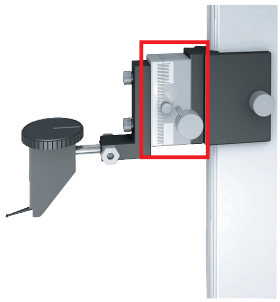

更換感應器

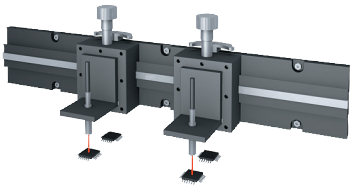

試料檢查治具

齒軌型X軸鳩尾槽式滑台□40：BDLXR/BDLXB

BDLXR-40260

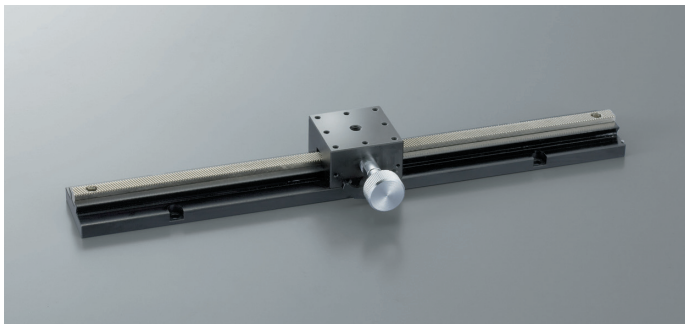

【特長】
・鳩尾槽式齒輪齒條的長行程滑台。
・可搭載多個台面尺寸為□40mm的滑塊。
・旋轉把手可選擇粗微調型。

RoHS

BDLXB-40260

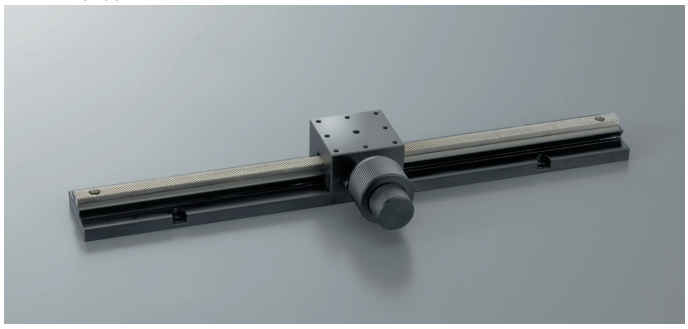

安裝多個塊例

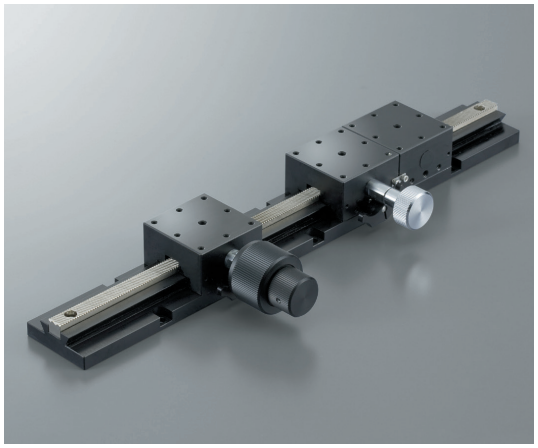

・亦對應多數塊，敬請咨詢。
※恕不銷售單品滑塊。

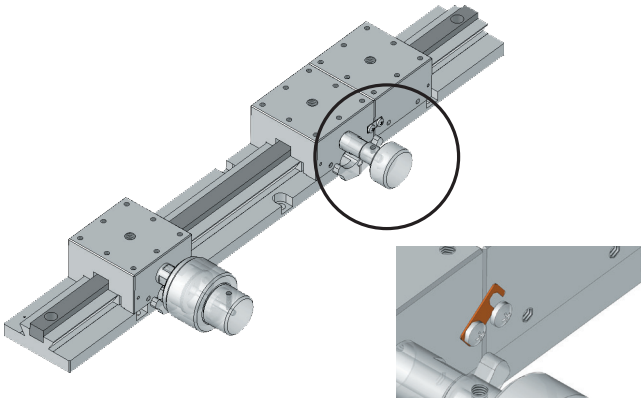

※聯接滑塊（無把手）敬請透過附帶掛鉤聯接。

配置

■X軸鳩尾槽式滑台〔滑塊1台〕

款型	BDLXR-4060	BDLXR-40160	BDLXR-40260	BDLXR-40360	BDLXB-4060	BDLXB-40160	BDLXB-40260	BDLXB-40360
滑台面尺寸	40×40mm							
把手規格	標準柄				粗微調柄			
把手旋轉1圈移動量	20mm				粗調：20mm　微調：≒2.6mm			
移動量	60mm	160mm	260mm	360mm	60mm	160mm	260mm	360mm
耐荷重	3.0kgf【29.4N】							
自重	0.27kg	0.41kg	0.55kg	0.69kg	0.31kg	0.45kg	0.59kg	0.74kg
材質－表面處理	鋁－黑耐酸鋁處理							
附屬螺絲（六角帶孔螺釘）	M4－8　4個		M4－8　6個	M4－8　8個	M4－8　4個		M4－8　6個	M4－8　8個

外形尺碼圖

SURUGA SEIKI CAD數據 3D・2D

BDLXR-4060

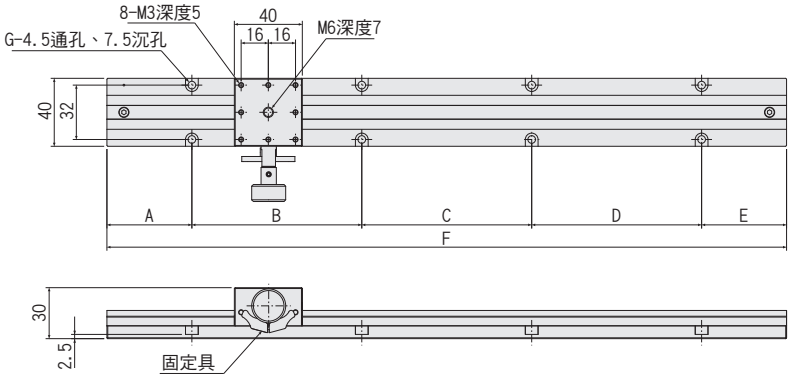

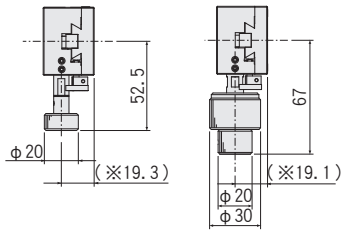

※部的尺寸在結構上變化±0.3mm

款型	BDLXR-4060 BDLXB-4060	BDLXR-40160 BDLXB-40160	BDLXR-40260 BDLXB-40260	BDLXR-40360 BDLXB-40360
A [mm]	12.5	25	50	50
B [mm]	75	150	100	100
C [mm]	0	0	100	100
D [mm]	0	0	0	100
E [mm]	12.5	25	50	50
F [mm]	100	200	300	400
G [孔數]	4	4	6	8

BDLR-40　滑塊(標準把手)

BDLB-40　滑塊(粗微調把手)

BDLR-40

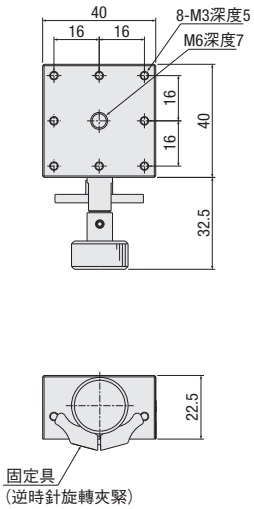

BDLB-40

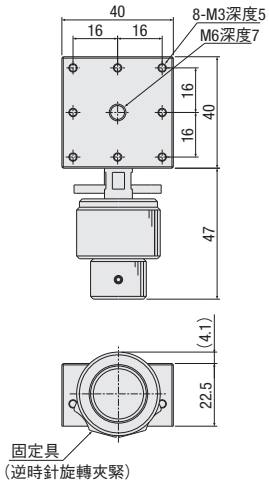

恕不銷售單品滑塊。 如需帶追加滑塊敬請咨詢。

配置

■滑塊單品

品名	滑塊(標準把手)	滑塊(粗微調把手)
款型	BDLR-40	BDLB-40
把手規格	標準把手	粗微調把手
自重	0.12kg	0.17kg

鳩尾槽式滑台 □25：B05/B08/BDBXS/BDBXR（18×60）

RoHS

方式		產品示意	特長
齒輪齒條		滑台面尺寸□25mm B05-01 	【特長】 ・面尺寸□25mm的小型滑台。
進給	短螺距	滑台面尺寸□25mm B08-1 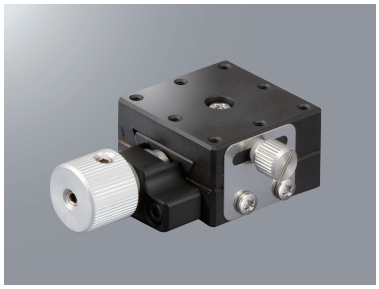 BDBXS-25 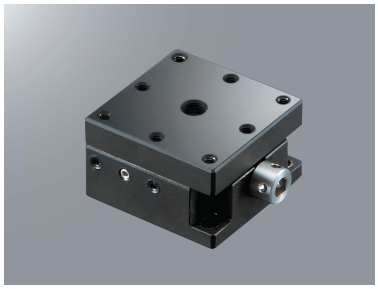	【特長】 ・螺距為0.5mm的進給短螺距型。 ・BDBXS-25為透過六角扳手操作型，更加節省空間。 亦可防止誤操作。 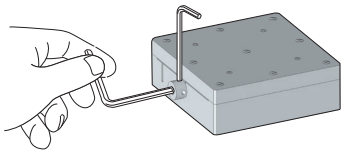 BDBXS系列
		滑台面尺寸18×60mm BDBXR-1815 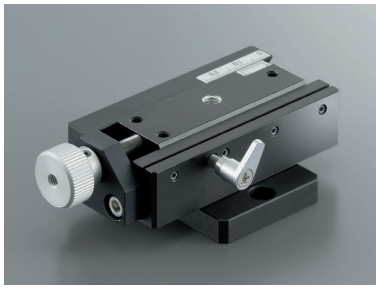	【特長】 ・小型化而且能確保移動量±7.5mm。

配置					
款型		B05-01	B08-1	BDBXS-25	BDBXR-1815
（左右相反）		–	B08-1R	–	–
滑台面尺寸		25×25mm			18×60mm
移動量		±5mm		±3mm	±7.5mm
把手旋轉1圈移動量		17mm	0.5mm		
最小讀取		尺標刻度0.1mm		–	尺標刻度0.1mm
耐荷重		3.0kgf【29.4N】			2.0kgf【19.6N】
移動精度	真直度	30μm			
容許力矩荷重	仰俯	0.5N・m	2.0N・m		–
	橫擺	0.5N・m	1.5N・m		–
	側傾	0.5N・m	1.3N・m		–
平行度		50μm	40μm	50μm	–
運動平行度		80μm	30μm	80μm	–
自重		0.09kg	0.07kg	0.06kg	0.22kg
主材質－表面處理		黃銅－黑塗裝			鋁－黑耐酸鋁處理
附屬螺絲（六角帶孔螺釘）		M2－12　4個	M2－8　4個	M2－6　3個	M4－8　2個

外形尺碼圖

SURUGA SEIKI CAD數據 3D・2D

B05-01

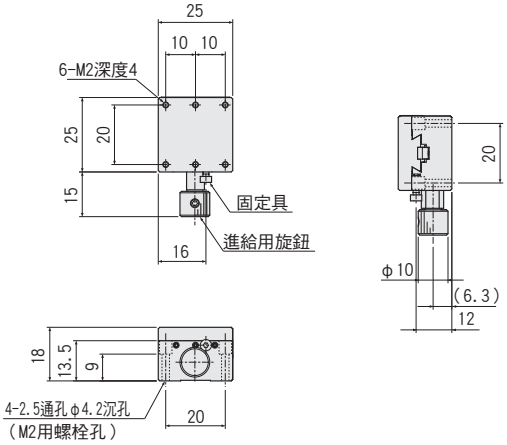

B08-1

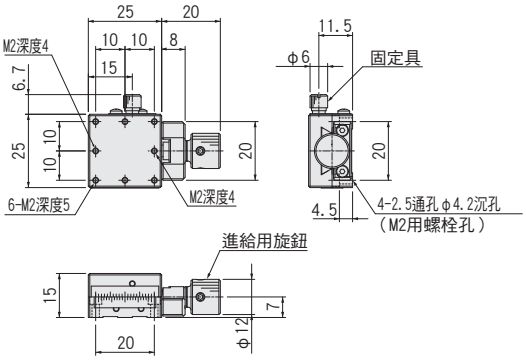

BDBXS-25

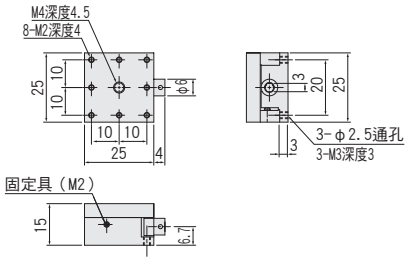

BDBXR-1815

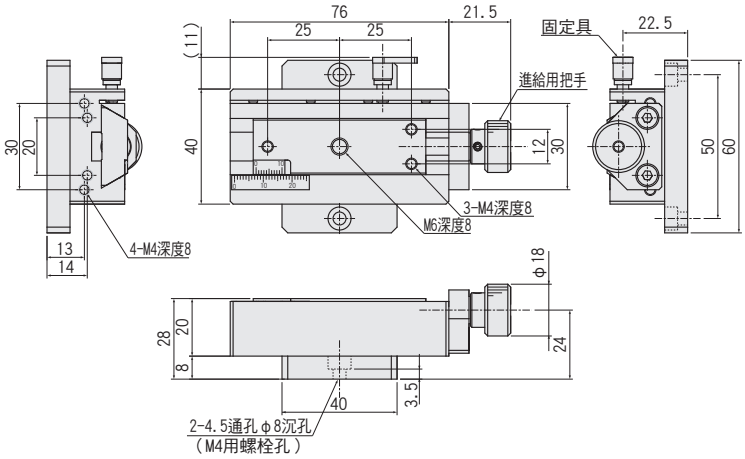

鳩尾槽式滑台 □40：B05/B08/BDBXS

RoHS

方式		產品示意	特長
齒輪齒條		滑台面尺寸□40mm B05-1NH 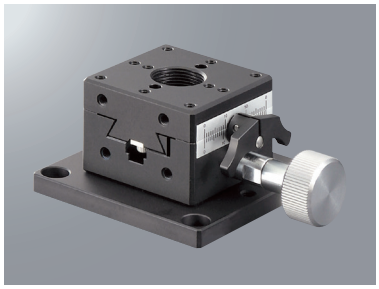 B05-1NHM（無下面板型） 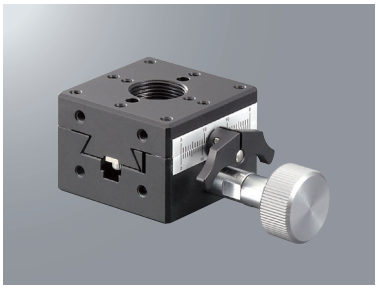	【特長】 ・輪齒條組合型。 ・採用獨特固定具（鬍鬚固定具）。 ・帶尺標刻度0.1mm。 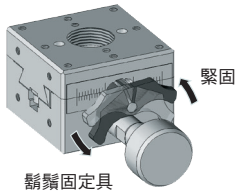
進給	長導程	滑台面尺寸□40mm B05-41NM 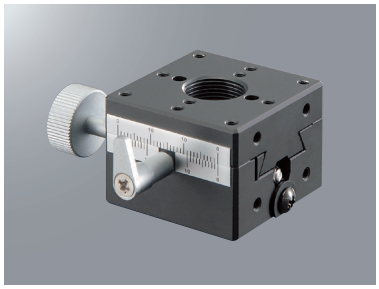 B05-41NRM（左右相反型） 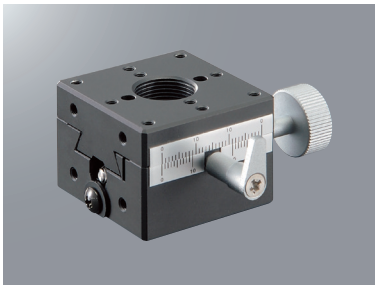 （適配器板 P.2-184）	【特長】 ・螺距為4.2mm的進給長導程型。 ・帶尺標刻度0.1mm。 ・固定具採用控制桿式。 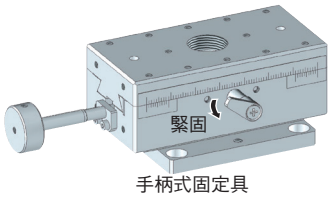 手柄式固定具
進給	短調距	滑台面尺寸□40mm B08-11 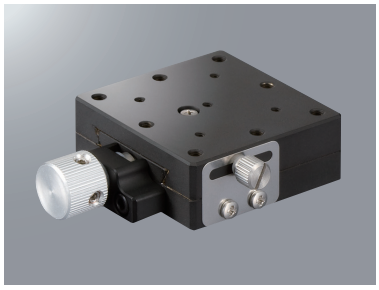 BDBXS-40 	【特長】 ・螺距為0.5mm的進給短螺距型。 ・BDBXS-40為透過六角扳手操作型，更加節省空間。 亦可防止誤操作。 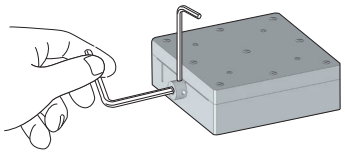 BDBXS系列

配置						
款型		B05-1NH	B05-1NHM	B05-41NM	B08-11	BDBXS-40
（左右相反）		–	–	B05-41NRM	B08-11R	–
滑台面尺寸		40×40mm				
移動量		±10mm			±7mm	±5mm
把手旋轉1圈移動量		20mm		4.2mm	0.5mm	
最小讀取		尺標刻度0.1mm				–
耐荷重		3.0kgf【29.4N】		2.5kgf【24.5N】	3.0kgf【29.4N】	
移動精度	真直度	20μm			30μm	
容許力矩荷重	仰俯	3.0N・m			4.0N・m	
	橫擺	3.0N・m			3.0N・m	
	側傾	2.0N・m			3.0N・m	
平行度		40μm	30μm		40μm	50μm
運動平行度		30μm	20μm		30μm	80μm
自重		0.21kg	0.15kg	0.16kg	0.19kg	0.22kg
主材質－表面處理		鋁－黑耐酸鋁處理			黃銅－黑塗裝	
附屬螺絲（六角帶孔螺釘）		M4－6　4個	M3－14　4個		M3－6　4個	M3－8　4個

外形尺碼圖

SURUGA SEIKI CAD數據 3D・2D

B05-1NH

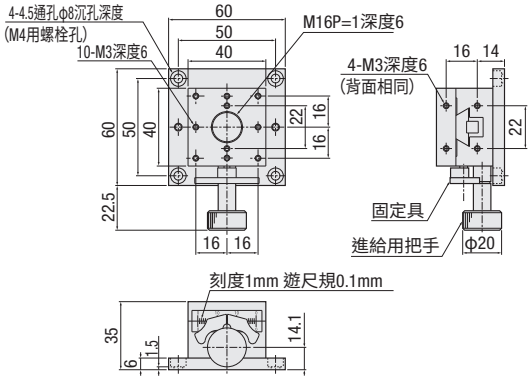

B05-1NHM

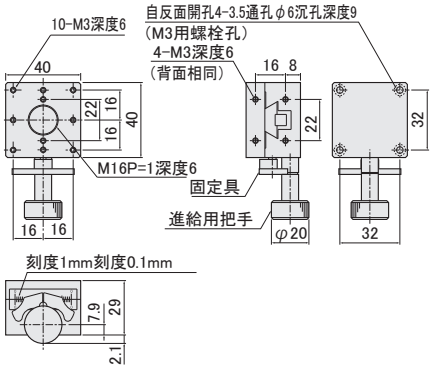

B05-41NM

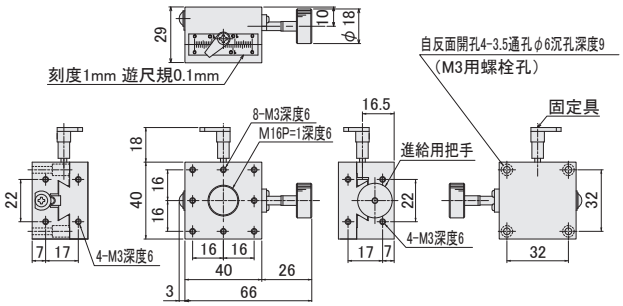

B05-41NRM

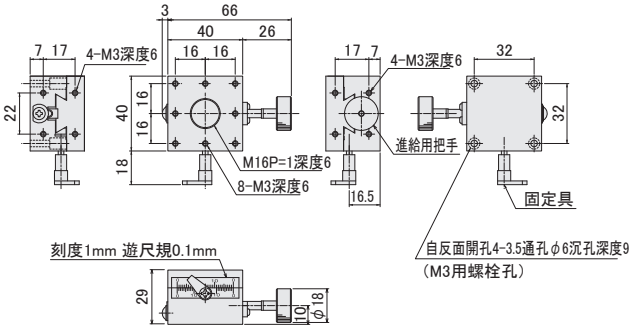

B08-11

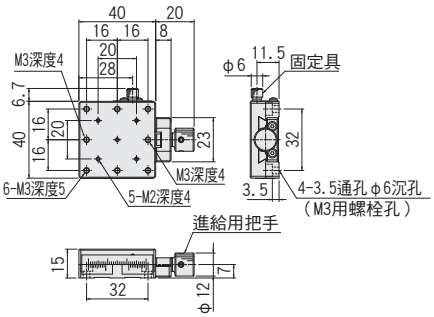

BDBXS-40

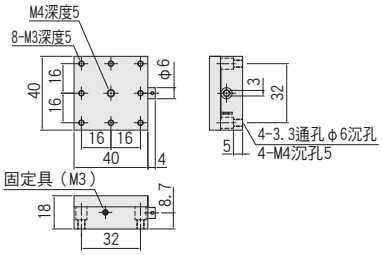

鳩尾槽式滑台 □60：B06/B08/BDBXS

RoHS

方式	產品示意	特長
齒輪齒條	滑台面尺寸□60mm B06-11 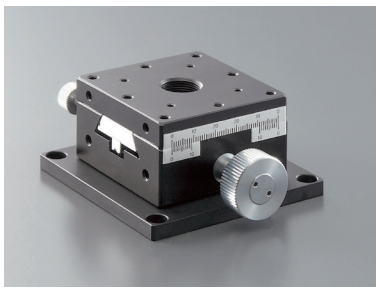 無底板型：B06-11M （底板▶P.2-184） 粗微調把手型：B06-11BM （底板▶P.2-184）	【特長】 ・滑台面尺寸□60mm的高剛性型。 ・與兩側旋鈕改進操作。 ・帶尺標刻度0.1mm。 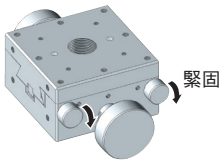 緊固 雙方旋鈕
進給 短螺距	滑台面尺寸□60mm B08-111 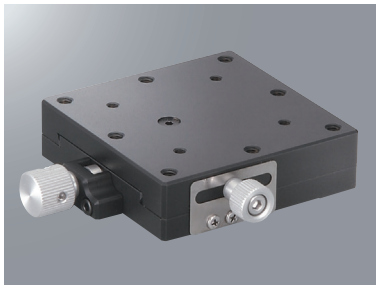 BDBXS-60 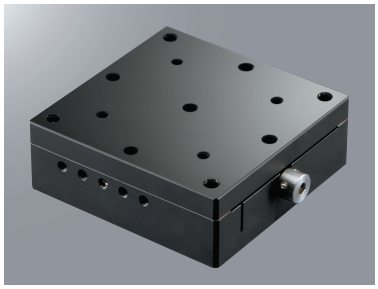	【特長】 ・螺距為0.5mm的進給短螺距型。 ・BDBXS-60為透過六角扳手操作型，更加節省空間。 亦可防止誤操作。 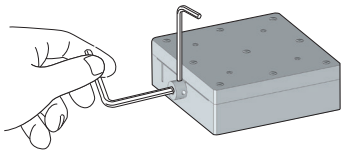 BDBXS系列

配置						
款型		B06-11	B06-11M	B06-11BM	B08-111	BDBXS-60
（左右相反）		–	–	–	B08-111R	–
滑台面尺寸		60×60mm				
移動量		±20mm			±9mm	±7mm
把手旋轉1圈移動量		18mm		粗調:18mm　微調:≒2.3mm	0.5mm	
最小讀取		尺標刻度0.1mm				–
耐荷重		4.0kgf【39.2N】				
移動精度	真直度	30μm				
容許力矩荷重	仰俯	7.0N・m			5.0N・m	
	橫擺	5.0N・m			4.0N・m	
	側傾	7.0N・m			4.0N・m	
平行度		60μm	40μm			50μm
運動平行度		50μm	30μm			80μm
自重		0.64kg	0.54kg	0.41kg	0.6kg	0.52kg
主材質－表面處理		鋁－黑耐酸鋁處理			黃銅－黑塗裝	
附屬螺絲（六角帶孔螺釘）		M4－6　4個	M4－10　2個		M4－6　4個	M4－10　4個

外形尺碼圖

SURUGA SEIKI CAD數據 3D・2D

B06-11

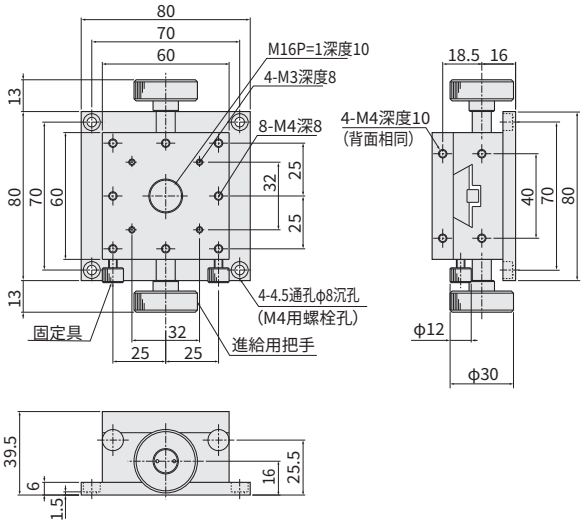

B06-11M

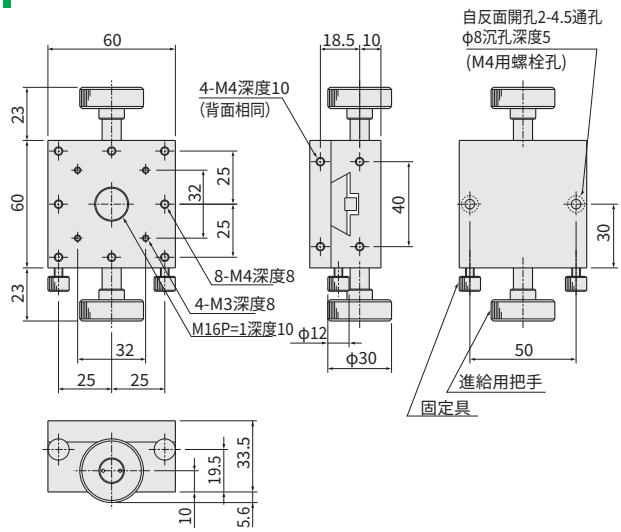

B06-11BM

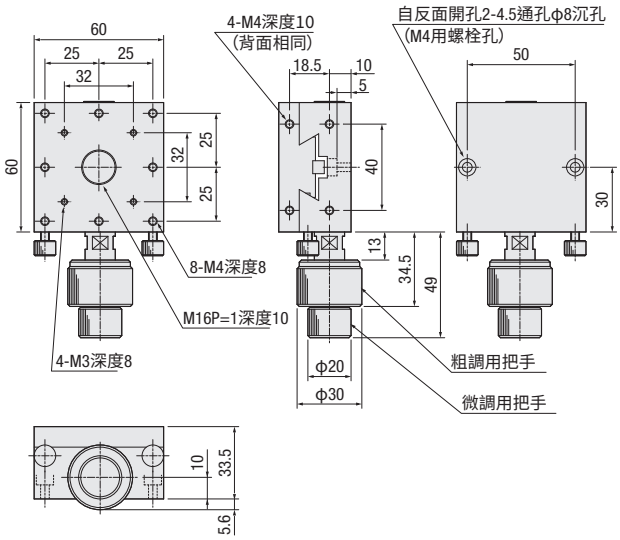

B08-111

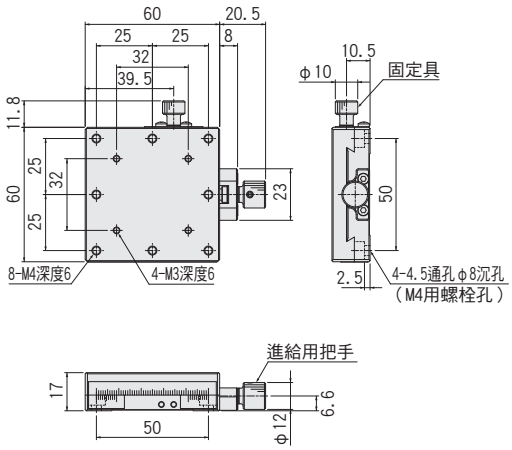

BDBXS-60

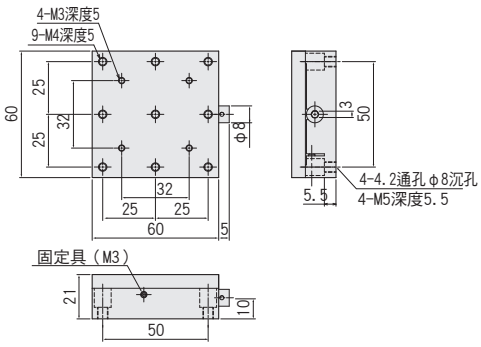

鳩尾槽式滑台40×80/60×120：B05/B06

RoHS

方式	產品示意	特長
齒輪齒條	滑台面尺寸40×80mm B05-11NHM 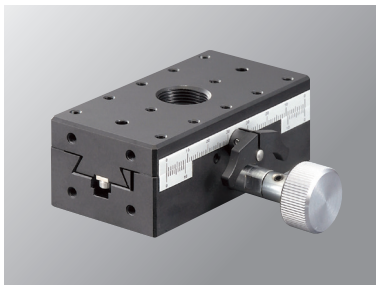 粗微調把手類型：B05-11BM （下面板▶ P.2-184） （下面板▶ P.2-184）	【特長】 ・採用獨特固定具（鬍鬚固定具）。 ・帶尺標刻度0.1mm。 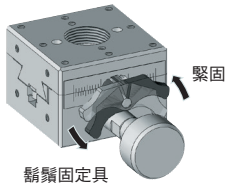
齒輪齒條	滑台面尺寸60×120mm B06-1W 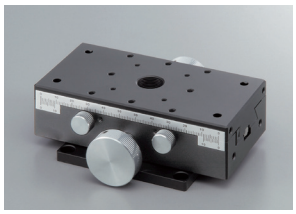 B06-1NM（無底板型） 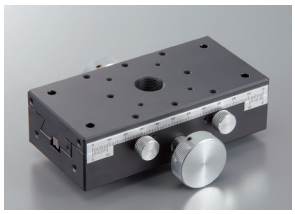 B06-1B 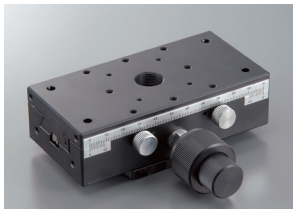 （底板▶ P.2-184）	【特長】 ・滑台面尺寸60mm×120mm的高剛性型。 ・與兩側旋鈕改進操作。 ・帶尺標刻度0.1mm。 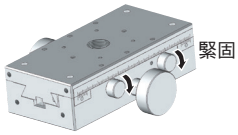 B06-1B可從底部進行安裝。 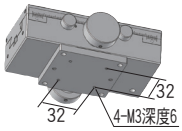
進給 長導程	滑台面尺寸40×80mm B05-21KM 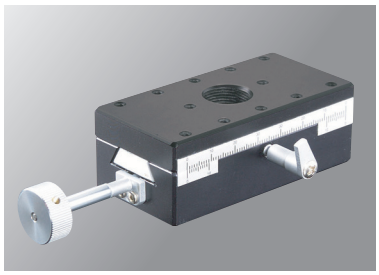 （下面板▶ P.2-184）	【特長】 ・螺距為4.2mm的進給長導程型。 ・帶尺標刻度0.1mm。 ・固定具採用控制桿式。 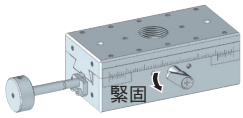 手柄式固定具

配置							
款型		B05-11NHM	B05-11BM	B06-1W	B06-1NM	B06-1B	B05-21KM
（左右相反）		–	–	–	–	–	B05-21KRM
滑台面尺寸		40×80mm		60×120mm			40×80mm
移動量		±30mm		±50mm			±30mm
把手旋轉1圈移動量		20mm	粗調:20mm　微調:≒2.6mm	18mm		粗調:18mm　微調:≒2.3mm	4.2mm
最小讀取		尺標刻度0.1mm					
耐荷重		4.0kgf【39.2N】		5.0kgf【49.0N】			4.0kgf【39.2N】
移動精度	真直度	30μm		40μm			30μm
容許力矩荷重	仰俯	4.0N・m		10.0N・m			4.0N・m
	橫擺	3.0N・m		8.0N・m			3.0N・m
	側傾	2.0N・m		10.0N・m			2.0N・m
平行度		50μm		80μm	60μm	80μm	50μm
運動平行度		40μm		90μm	50μm	90μm	40μm
自重		0.28kg	0.33kg	1.03kg	0.92kg	0.79kg	0.31kg
主材質－表面處理		鋁－黑耐酸鋁處理					
附屬螺絲（六角帶孔螺釘）		M3－14　4個		M4－6　4個	M4－10　2個	M4－6　4個	M3－14　4個

外形尺碼圖

SURUGA SEIKI CAD數據 3D・2D

B05-11NHM

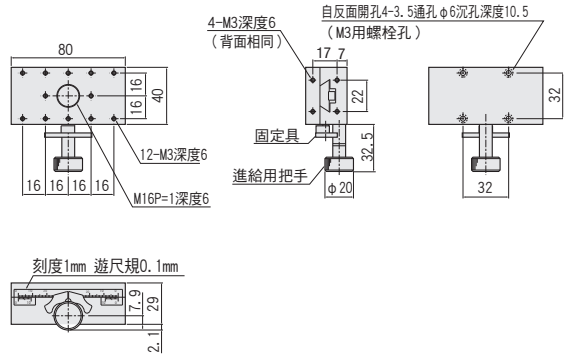

B05-11BM

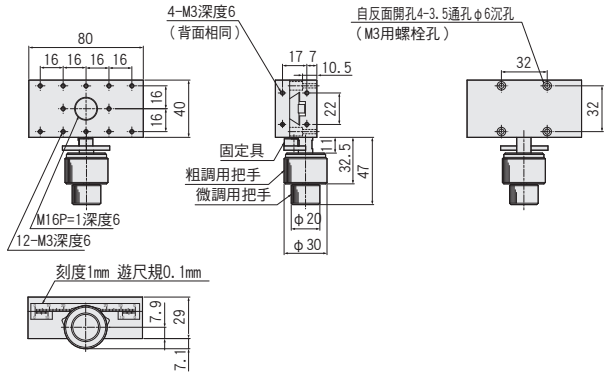

B06-1W

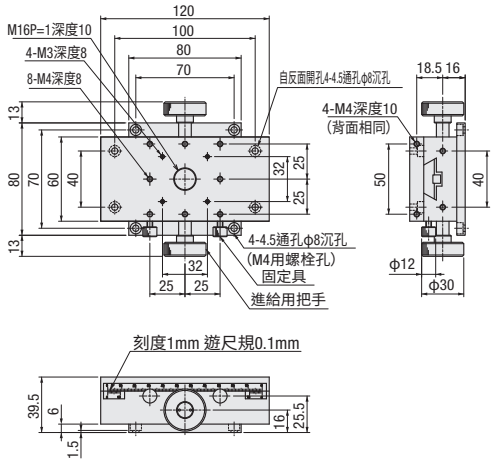

B06-1NM

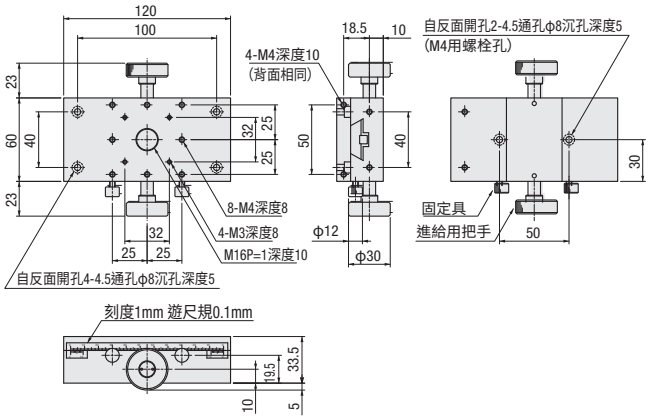

B06-1B

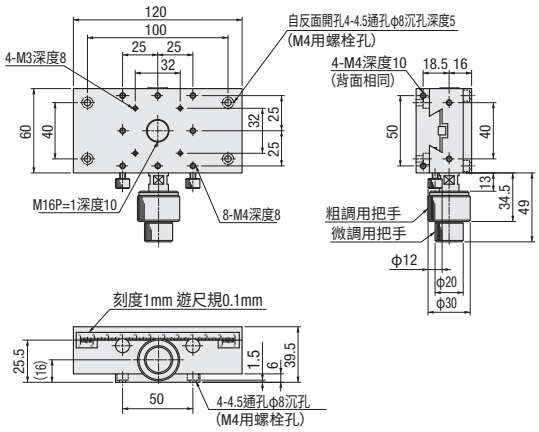

B05-21KM

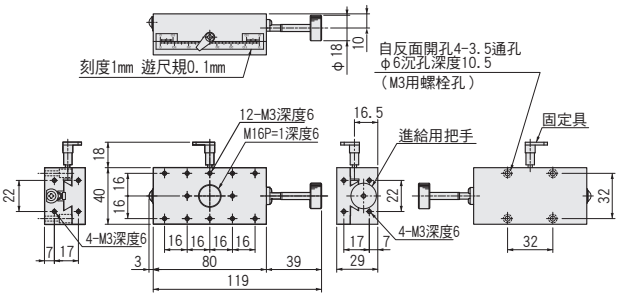

鳩尾槽式滑台XY軸 □25：B05/B08/BDBYS/BDBYR（18×60）

RoHS

方式	產品示意	特長
齒輪齒條	滑台面尺寸25×25mm B05-02 	【特長】 ・滑台面尺寸□25的小型滑台。
進給 短螺距	滑台面尺寸25×25mm B08-2 BDBYS-25 	【特長】 ・導程0.5mm的進給XY軸滑台。 ・BDBYS-25為透過六角扳手操作型，更加節省空間。 亦可防止誤操作。 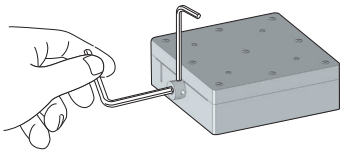 BDBYS系列
	滑台面尺寸18×60mm BDBYR-1815 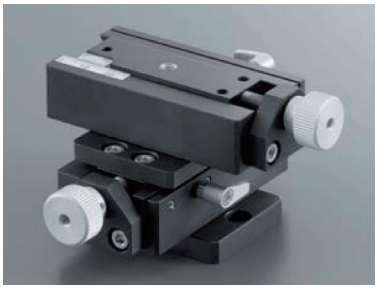	【特長】 ・小型化而能確保移動量±7.5mm。

■構成

款型	B05-02	B08-2	BDBYS-25	BDBYR-1815
Y軸/參照項	B05-01/P.2-099～	B08-1/P.2-099～	BDBXS-25/P.2-099～	–
X軸/參照項	B05-01/P.2-099～	B08-1/P.2-099～	BDBXS-25/P.2-099～	–

配置					
款型		B05-02	B08-2	BDBYS-25	BDBYR-1815
（左右相反）		B05-02R	B08-2R	–	–
滑台面尺寸		25×25mm			18×60mm
移動量		XY:±5mm		XY:±3mm	XY:±7.5mm
把手旋轉1圈移動量		17mm	0.5mm		
最小讀取		尺標刻度0.1mm		–	尺標刻度0.1mm
耐荷重		2.9kgf【28.4N】			1.5kgf【14.7N】
移動精度	真直度	–			30μm
容許力矩荷重	仰俯	0.5N・m	1.3N・m		–
	橫擺	0.5N・m	1.5N・m		–
	側傾	0.5N・m	1.3N・m		–
XY直交度		70μm			–
自重		0.18kg	0.15kg	0.12kg	0.44kg
主材質－表面處理		黃銅－黑塗裝			鋁－黑耐酸鋁處理
附屬螺絲（六角帶孔螺釘）		M2－12　4個	M2－8　4個	M2－6　3個	M4－8　2個

外形尺碼圖

SURUGA SEIKI CAD數據 3D・2D

B05-02

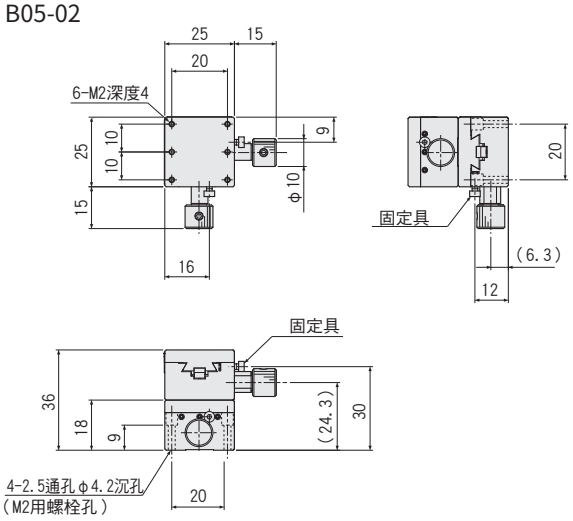

B08-2

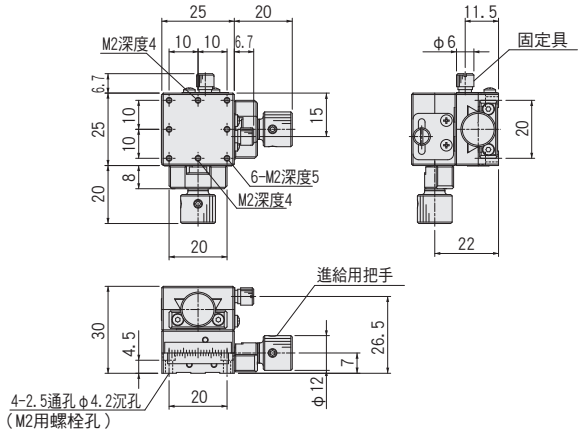

BDBYS-25

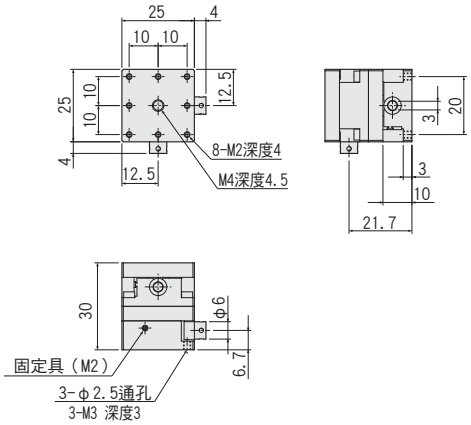

BDBYR-1815

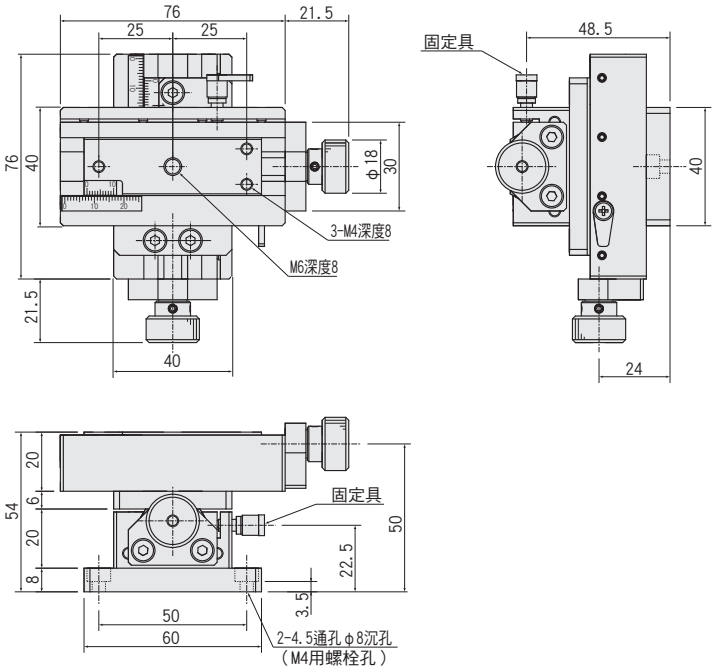

鳩尾槽式滑台XY軸 □40：B05/B08/BDBYS

RoHS

方式	產品示意	特長
齒輪齒條	滑台面尺寸□40mm B05-2NH 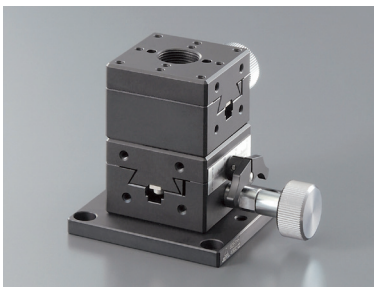	【特長】 ・齒輪齒條組合型。 ・帶尺標刻度0.1mm。 ・採用獨特固定具(鬍鬚夾板)。 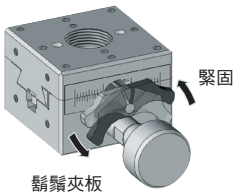
進給 短螺距	滑台面尺寸□40mm B08-12 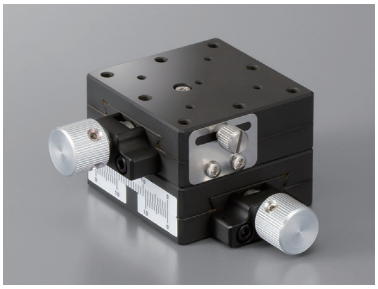 BDBYS-40 	【特長】 ・導程0.5mm的進給XY軸滑台。 ・BDBYS-40為透過六角扳手操作型，更加節省空間。 亦可防止誤操作。 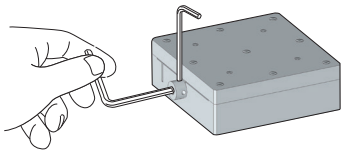 BDBYS系列

■構成

款型	B05-2NH	B08-12	BDBYS-40
Y軸/參照項	B05-1NHM/▶P.2-101～	B08-11/▶P.2-101～	BDBXS-40/▶P.2-101～
X軸/參照項	B05-1NH/ ▶P.2-101～	B08-11/▶P.2-101～	BDBXS-40/▶P.2-101～

配置				
款型		B05-2NH	B08-12	BDBYS-40
(左右相反)		B05-2NHR	B08-12R	–
滑台面尺寸		40×40mm		
移動量		XY:±10mm	XY:±7mm	XY:±5mm
把手旋轉 1 圈移動量		20mm	0.5mm	
最小讀取		尺標刻度 0.1mm		–
耐荷重		2.8kgf【27.4N】		
移動精度	真直度	–		
容許力矩荷重	仰俯	2.0N・m	3.0N・m	
	橫擺	2.0N・m	3.0N・m	
	側傾	2.0N・m	3.0N・m	
XY直交度		100μm	70μm	
自重		0.37kg	0.38kg	0.44kg
主材質－表面處理－		鋁－黑耐酸鋁處理	黃銅－黑塗裝	
附屬螺絲（六角帶孔螺釘）		M4－6　4個	M3－6　4個	M3－8　4個

外形尺碼圖

SURUGA SEIKI CAD數據 3D・2D

B05-2NH

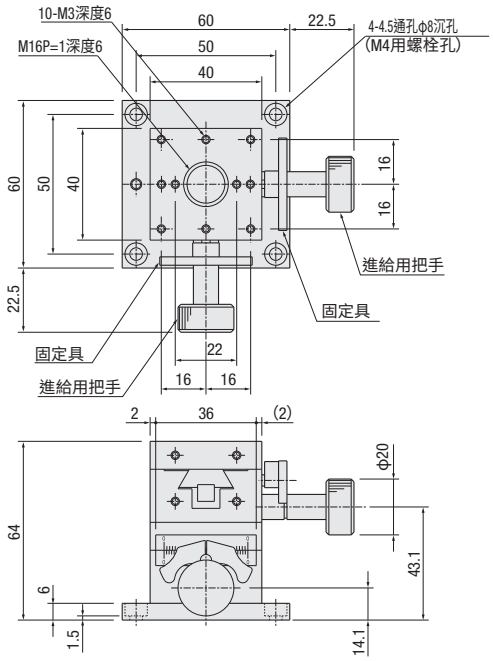

B08-12

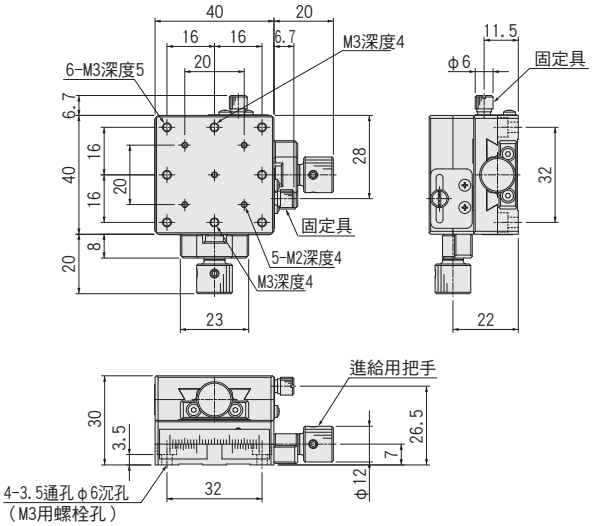

BDBYS-40

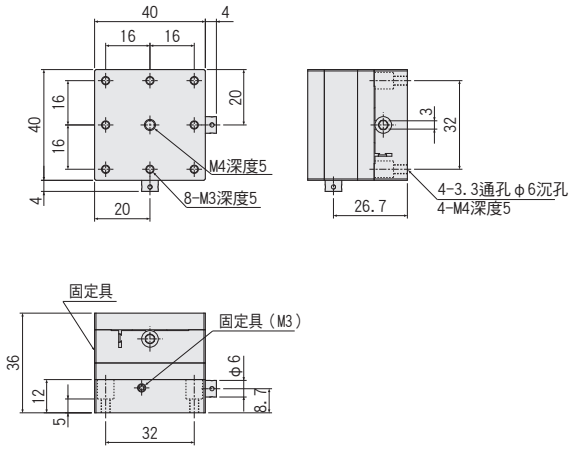

鳩尾槽式滑台XY軸 □60：B06/B08/BDBYS

RoHS

方式	產品示意	特長
齒輪齒條	滑台面尺寸□60mm B06-12 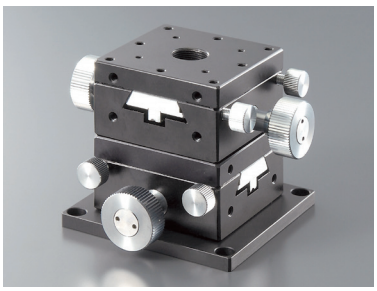	【特長】 ・齒輪齒條滑台的組合型。 ・滑台面尺寸□60mm的高剛性型。 ・帶尺標刻度0.1mm。 ・與兩側旋鈕改進操作。 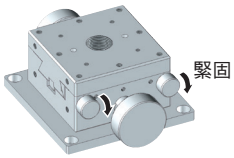
進給 短螺距	滑台面尺寸□60mm B08-112 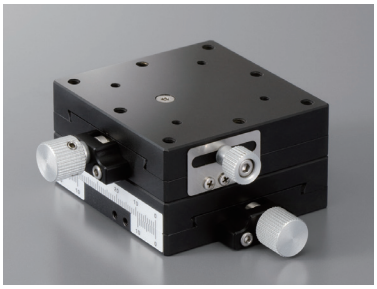 BDBYS-60 	【特長】 ・導程0.5mm的進給XY軸滑台。 ・BDBYS-60為透過六角扳手操作型，更加節省空間。 亦可防止誤操作。 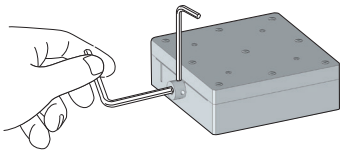 BDBYS系列

■構成

款型	B06-12	B08-112	BDBYS-60
Y軸/參照項	B06-11M/P.2-103～	B08-111/P.2-103～	BDBXS-60/P.2-103～
X軸/參照項	B06-11/ P.2-103～	B08-111/P.2-103～	BDBXS-60/P.2-103～

配置				
款型		B06-12	B08-112	BDBYS-60
(左右相反)		B06-12R	B08-112R	–
滑台面尺寸		60×60mm		
移動量		XY:±20mm	XY:±9mm	XY:±7mm
把手旋轉 1 圈移動量		18mm	0.5mm	
最小讀取		尺標刻度 0.1mm		–
耐荷重		3.0kgf【29.4N】	3.4kgf【33.3N】	3.5kgf【34.3N】
移動精度	真直度	–		
容許力矩荷重	仰俯	7.0N・m	4.0N・m	
	橫擺	5.0N・m	4.0N・m	
	側傾	7.0N・m	4.0N・m	
XY直交度		100μm	70μm	
自重		1.19kg	1.2kg	1.04kg
主材質－表面處理－		鋁－黑耐酸鋁處理	黃銅－黑塗裝	
附屬螺絲（六角帶孔螺釘）		M4－6 4個		M4－10 4個

外形尺碼圖

SURUGA SEIKI CAD數據 3D・2D

B06-12

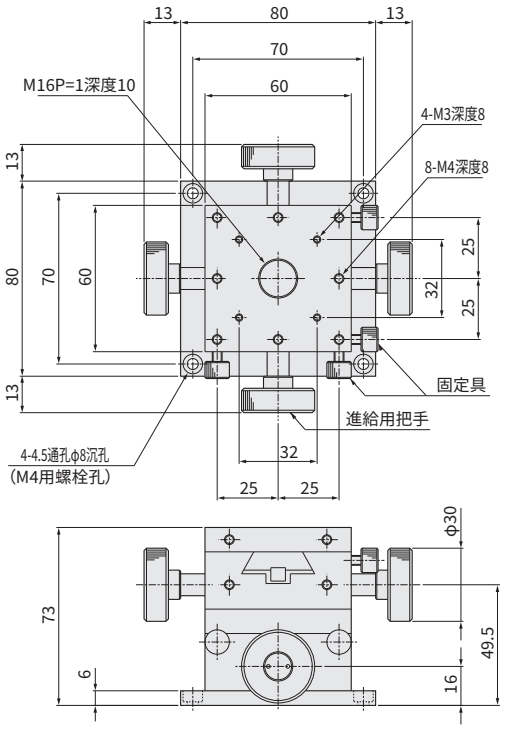

B06-12R

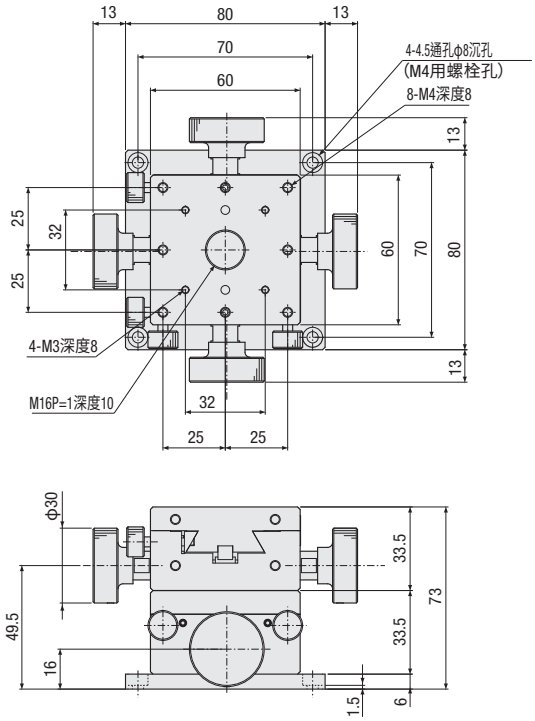

B08-112

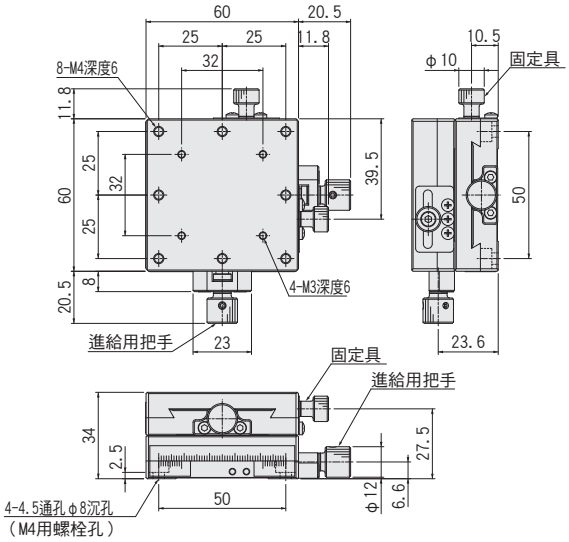

BDBYS-60

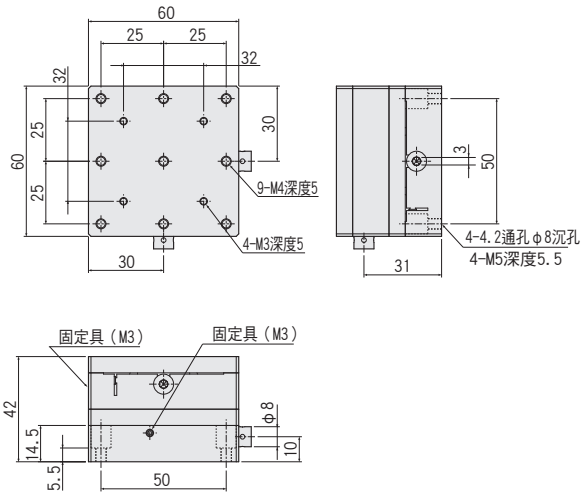

鳩尾槽式滑台Z軸 □25：B05/B08/BDBZS

RoHS

方式	產品示意	特長
齒輪齒條	滑台面尺寸□25mm B05-03 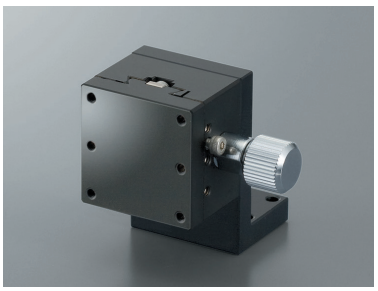	【特長】 ・小型齒輪齒條滑台。
進給 短螺距	滑台面尺寸□25mm B08-3 BDBZS-25 	【特長】 ・導程0.5mm進給X軸滑台上安裝Z軸支架型。 ・BDBZS-25為透過六角扳手操作型，更加節省空間。 亦可防止誤操作。 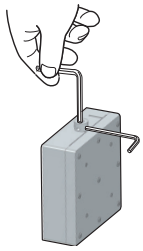 BDBZS系列使用內六角扳手可從多方向進行操作。

■構成

款型	B05-03	B08-3	BDBZS-25
支架參/參照項	A47-1N/▶P.2-179	A47-1N/▶P.2-179	A47-1N/▶P.2-179
X軸/參照項	B05-01/▶P.2-099～	B08-1/▶P.2-099～	BDBXS-25/▶P.2-099～

配置				
款型		B05-03	B08-3	BDBZS-25
(左右相反)		B05-03R	B08-3R	–
滑台面尺寸		25×25mm		
移動量		±5mm		±3mm
把手旋轉1圈移動量		17mm	0.5mm	
最小讀取		尺標刻度0.1mm		–
耐荷重		0.7kgf【6.9N】	1.0kgf【9.8N】	
移動精度	真直度	30μm		
容許力矩荷重	仰俯	0.5N・m	2.0N・m	
	橫擺	0.5N・m	1.5N・m	
	側傾	0.5N・m	1.5N・m	1.3N・m
自重		0.11kg	0.09kg	0.08kg
主材質－表面處理		黃銅－黑塗裝		
附屬螺絲(六角帶孔螺釘)		M2－8　4個		

外形尺碼圖

SURUGA SEIKI CAD數據 3D・2D

B05-03

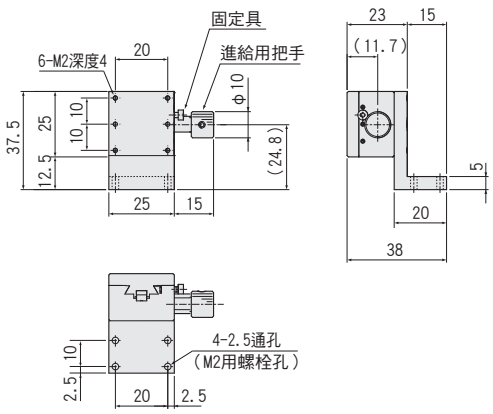

B08-3

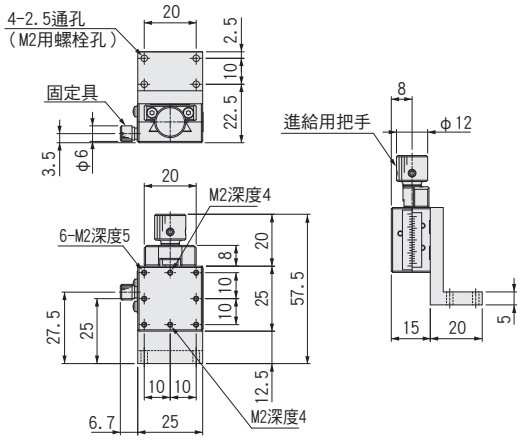

BDBZS-25

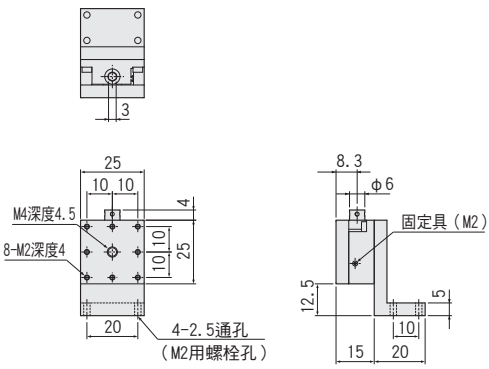

鳩尾槽式滑台Z軸 □40：B05/B08/BDBZS

RoHS

方式	產品示意	特長
齒輪齒條	滑台面尺寸□40mm B05-3NH 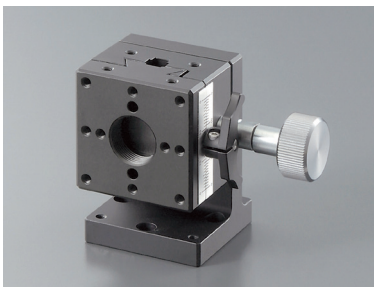	【特長】 ・採用獨特固定具(鬍鬚固定具)。 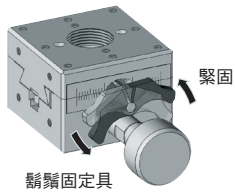
進給 長導程	滑台面尺寸□40mm B05-43N 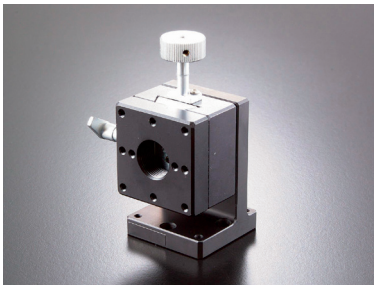 B05-43NR(左右相反型) 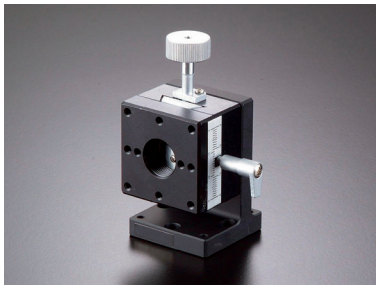	【特長】 ・進給(長導程)X軸滑台上安裝Z軸支架型。 ・便於從上方操作。 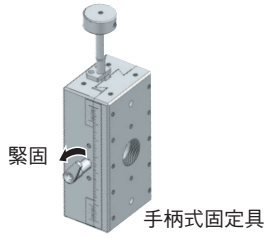
進給 短導程	滑台面尺寸□40mm B08-13 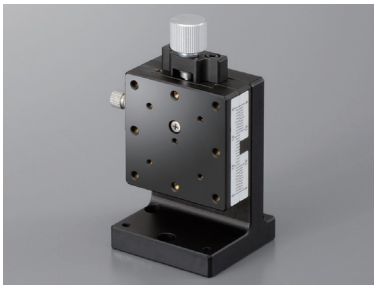 BDBZS-40 	【特長】 ・導程0.5mm進給X軸滑台上安裝Z軸支架型。 ・BDBZS-40為透過六角扳手操作型，更加節省空間。 亦可防止誤操作。 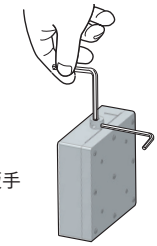 BDBZS系列使用內六角扳手可從多方向進行操作。

■構成

款型	B05-3NH	B05-43N	B08-13	BDBZS-40
支架參/參照項	A47-2/▶P.2-179	A47-2/▶P.2-179	A47-2/▶P.2-179	A47-2/▶P.2-179
X軸/參照項	B05-1NHM/▶P.2-101～	B05-41NM-1/▶P.2-101～	B08-11/▶P.2-101～	BDBXS-40/▶P.2-101～

配置					
款型		B05-3NH	B05-43N	B08-13	BDBZS-40
(左右相反)		B05-3NHR	B05-43NR	B08-13R	–
滑台面尺寸		40×40mm			
移動量		±10mm		±7mm	±5mm
把手旋轉1圈移動量		20mm	4.2mm	0.5mm	
最小讀取		尺標刻度0.1mm			–
耐荷重		1.5kgf【14.7N】		1.0kgf【9.8N】	
移動精度	真直度	20μm		30μm	
容許力矩荷重	仰俯	3.0N・m		4.0N・m	
	橫擺	2.0N・m		3.0N・m	
	側傾	2.0N・m		3.0N・m	
自重		0.23kg	0.24kg	0.26kg	0.29kg
主材質－表面處理		鋁－黑耐酸鋁處理		黃銅－黑塗裝	
附屬螺絲(六角帶孔螺釘)		M3－8　4個			

外形尺碼圖

SURUGA SEIKI CAD數據 3D・2D

B05-3NH

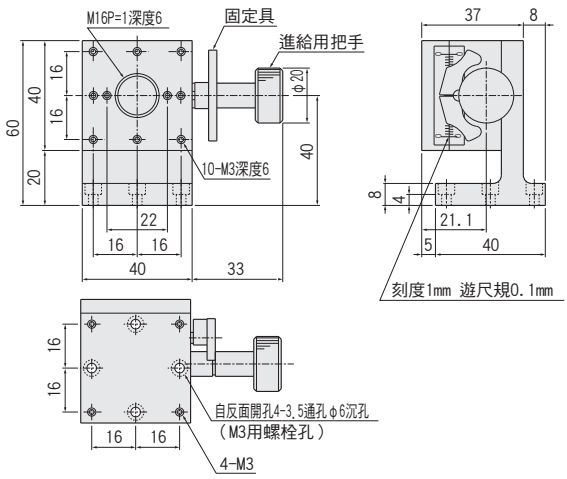

B05-43N

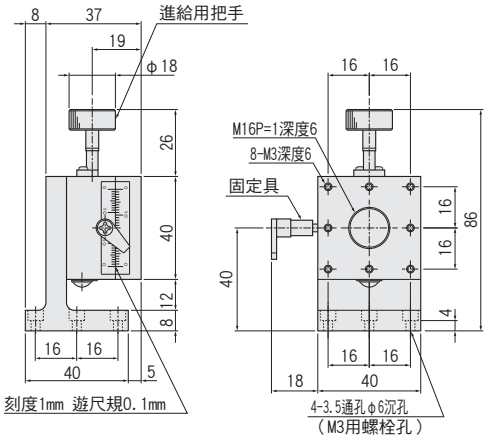

B05-43NR

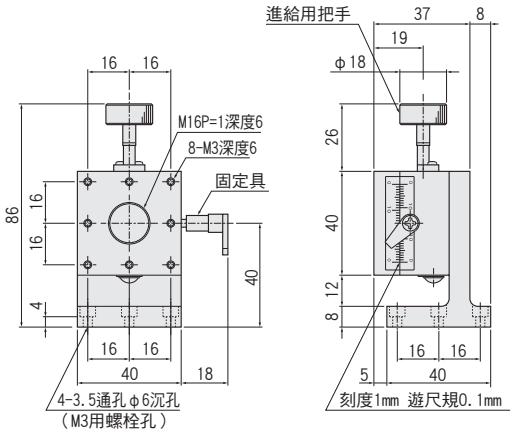

B08-13

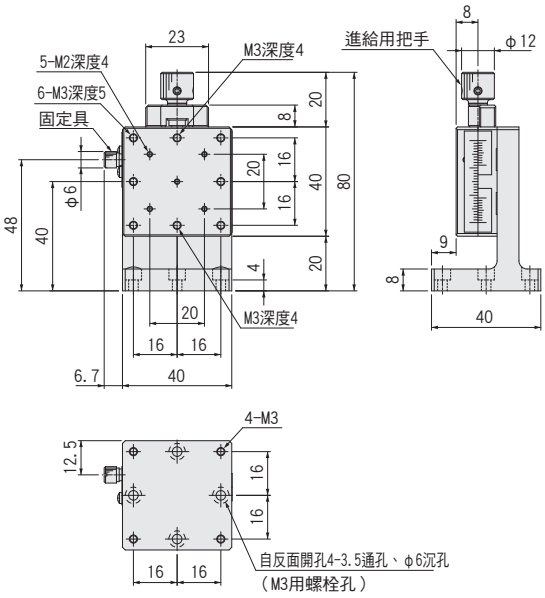

BDBZS-40

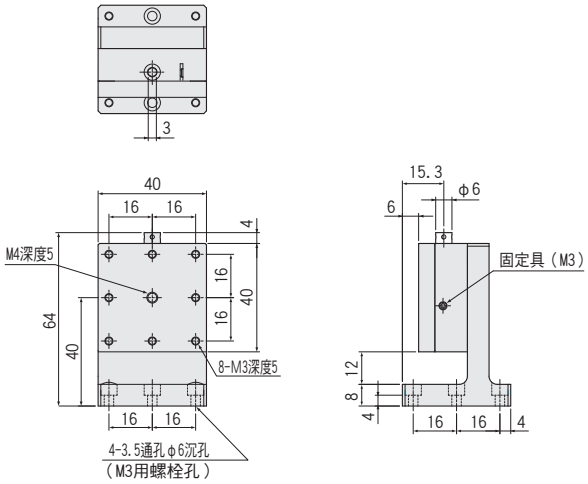

鳩尾槽式滑台Z軸 □60：B06/B08/BDBZS

RoHS

方式	產品示意	特長
齒輪齒條	滑台面尺寸□60mm B06-13Z 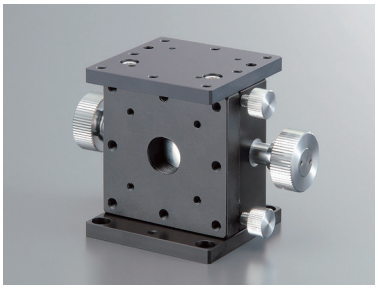 B06-13BZ 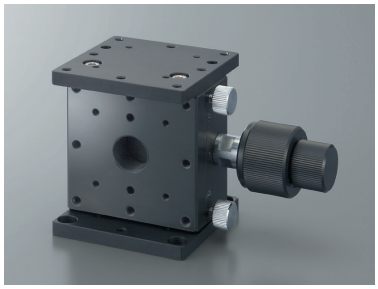	【特長】 ・可安裝在水平面、垂直面。
進給 短導程	滑台面尺寸□60mm B08-113 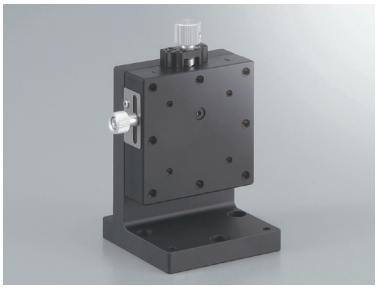 BDBZS-60 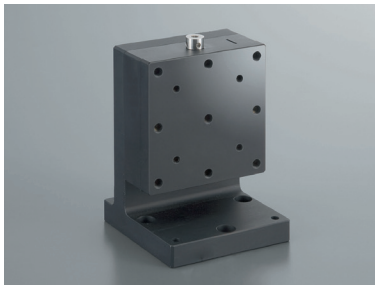	【特長】 ・導程0.5mm進給X軸滑台上安裝Z軸支架型。 ・BDBZS-60為透過六角扳手操作型，更加節省空間。 亦可防止誤操作。 BDBZS系列可用六角扳手在多個方向操作。 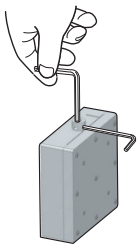

■構成

款型	B06-13Z	B06-13BZ	B08-113	BDBZS-60
支架/參照項	—	—	A47-3/ ▶ P.2-179	A47-3/ ▶ P.2-179
X軸/參照項	—	—	B08-111/ ▶ P.2-103～	BDBXS-60/ ▶ P.2-103～

配置					
款型		B06-13Z	B06-13BZ	B08-113	BDBZS-60
(左右相反)		B06-13ZR	B06-13BZR	B08-113R	—
滑台面尺寸		60×60mm			
移動量		＋20mm		±9mm	±7mm
把手旋轉 1 圈移動量		18mm	粗調:18mm　微調:≒2.3mm	0.5mm	
最小讀取		尺標刻度 0.1mm			—
耐荷重		2.0kgf【19.6N】			
移動精度	真直度	30 μ m			
容許力矩荷重	仰俯	7.0N・m		5.0N・m	
	橫擺	5.0N・m		4.0N・m	
	側傾	7.0N・m		4.0N・m	
自重		0.60kg	0.52kg	0.75kg	0.67kg
主材質－表面處理－		鋁－黑耐酸鋁處理		黃銅－黑塗裝	
附屬螺絲（六角帶孔螺釘）		M4－6　4個		M4－10　4個	

外形尺碼圖

SURUGA SEIKI CAD數據 3D・2D

B06-13Z

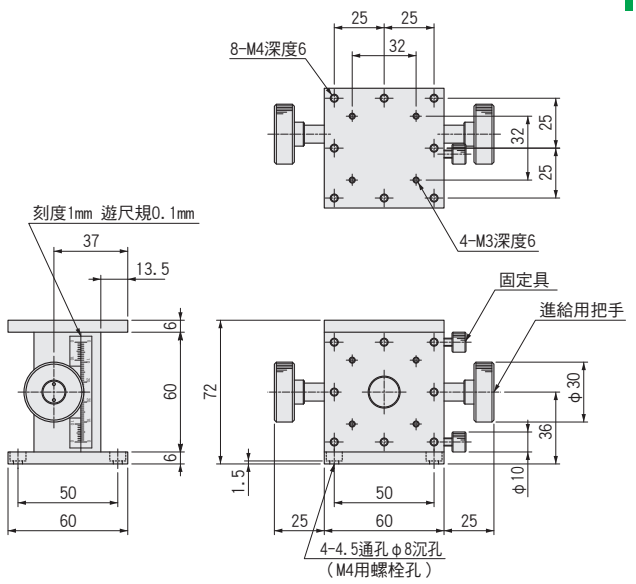

B06-13ZR

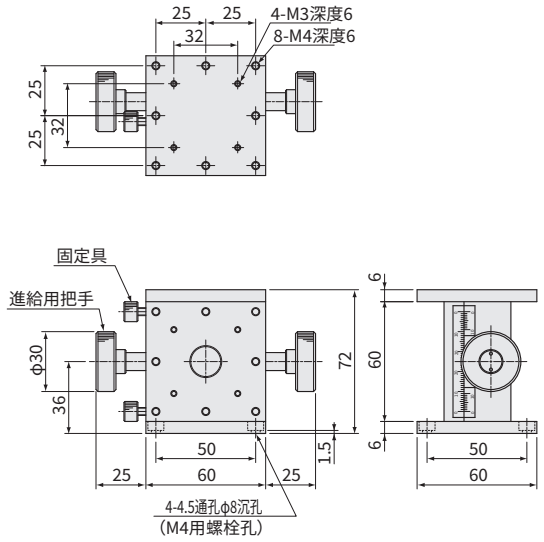

B06-13BZ

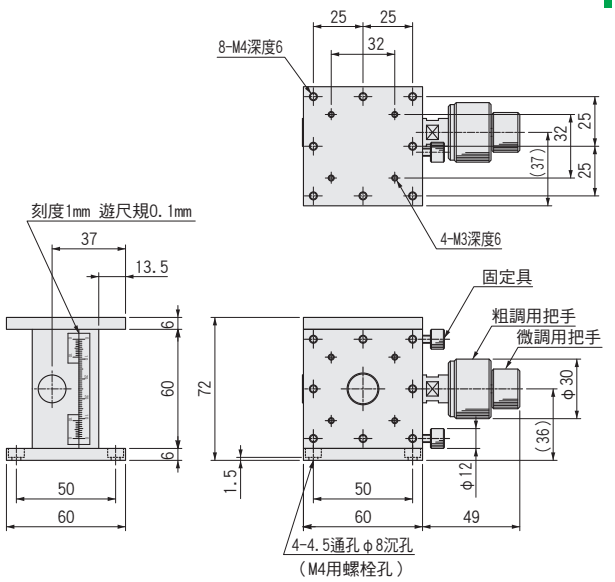

B06-13BZR

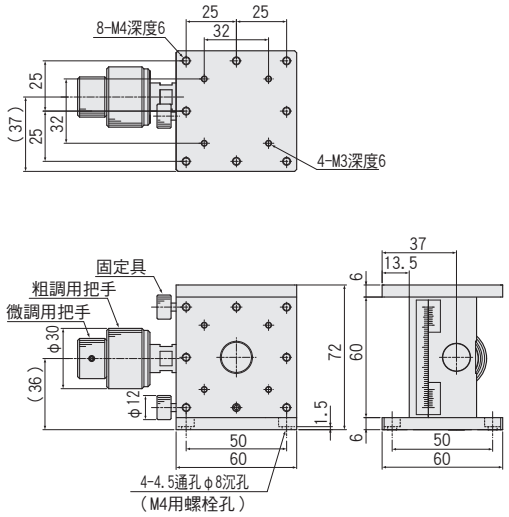

B08-113

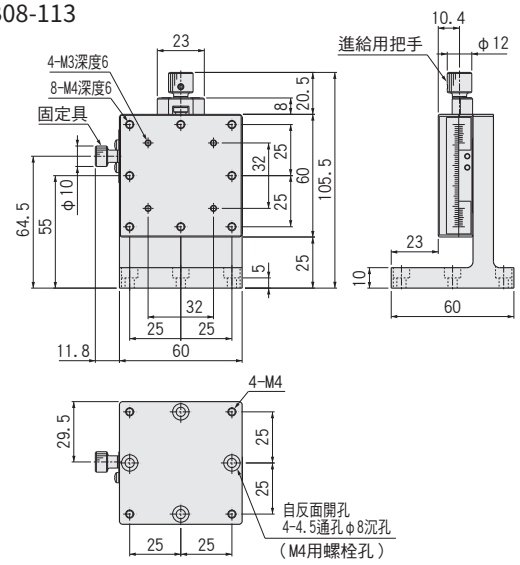

BDBZS-60

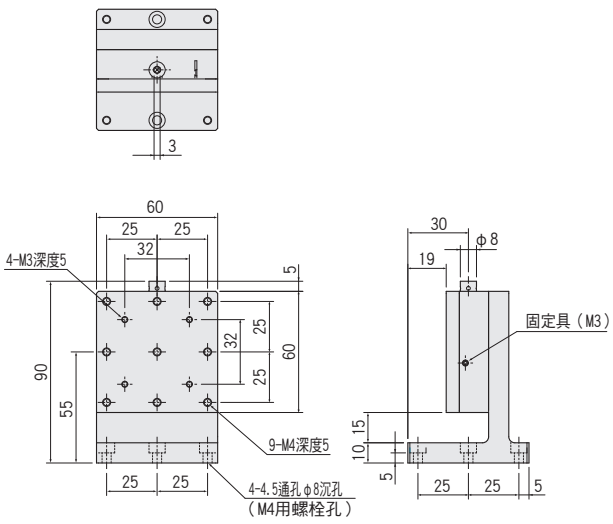

鳩尾槽式滑台Z軸 40×80:B05

RoHS

方式	產品示意	特長
齒輪齒條	滑台面尺寸40×80mm B05-13NH 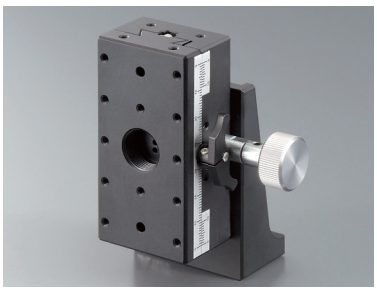 B05-13B 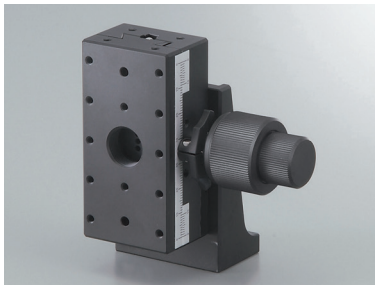	【特長】 ・採用獨特固定具(鬍鬚固定具)。 ・帶尺標刻度0.1mm。 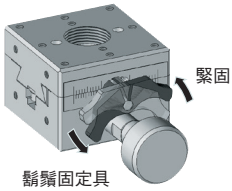
進給 長導程	滑台面尺寸40×80mm B05-23K B05-23KR(左右相反型) 	【特長】 ・進給(長導程)X軸滑台上安裝Z軸支架型。 ・便於從上方操作。 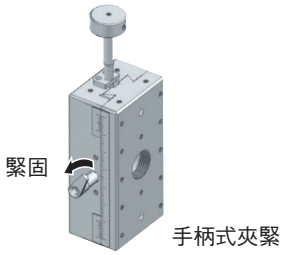

■構成

款型	B05-13NH	B05-13B	B05-23K
支架/參照項	A47-4/ ▶ P.2-179	A47-4/ ▶ P.2-179	A47-4/ ▶ P.2-179
X軸/參照項	B05-11NHM/ ▶ P.2-105～	B05-13BM/ ▶ P.2-105～	B05-21KM/ ▶ P.2-105～

配置				
款型		B05-13NH	B05-13B	B05-23K
(左右相反)		B05-13NHR	B05-13BR	B05-23KR
滑台面尺寸		40×80mm		
移動量		＋30－15mm		
把手旋轉 1 圈移動量		20mm	粗調:20mm　微調:≒2.6mm	4.2mm
最小讀取		尺標刻度 0.1mm		
耐荷重		1.5kgf【14.7N】		
移動精度	真直度	30μm		
容許力矩荷重	仰俯	4.0N・m		
	橫擺	3.0N・m		
	側傾	2.0N・m		
自重		0.46kg		0.39kg
主材質－表面處理－		鋁－黑耐酸鋁處理		
附屬螺絲(六角帶孔螺釘)		M3－8　4個		

外形尺碼圖

SURUGA SEIKI CAD數據 3D・2D

B05-13NH

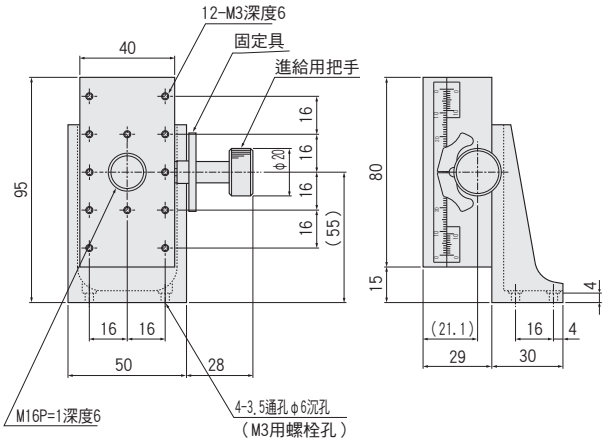

B05-13B

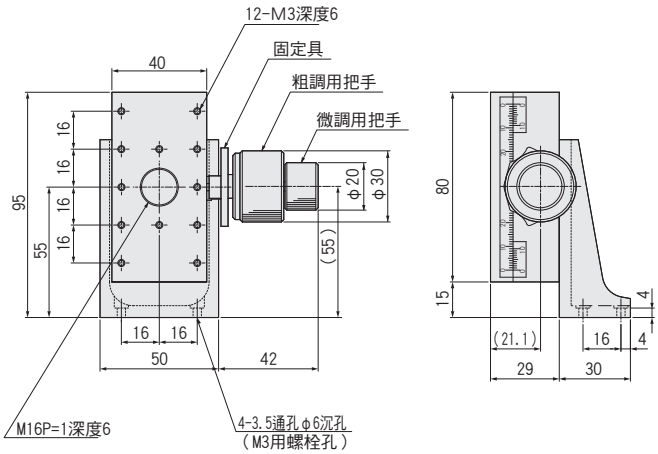

B05-23K

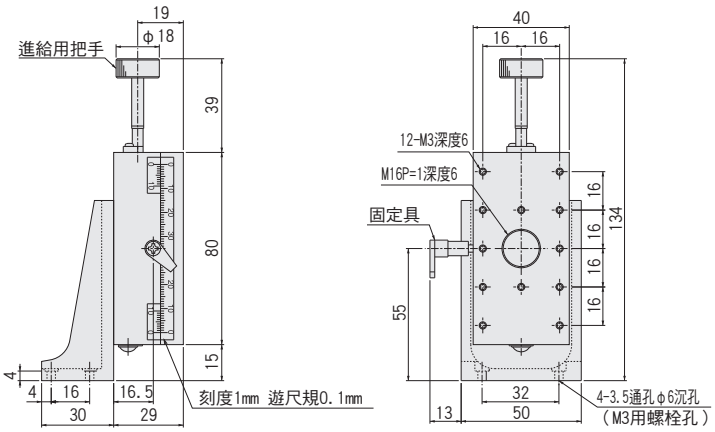

B05-23KR

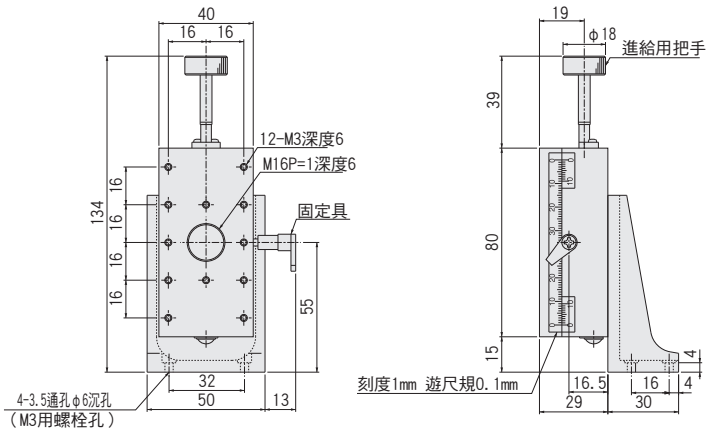

鳩尾槽式滑台水平面Z軸 □25/□40/□60：B07/BDBHR

RoHS

方式	產品示意	特長
齒輪齒條	滑台面尺寸□25mm B07-1N 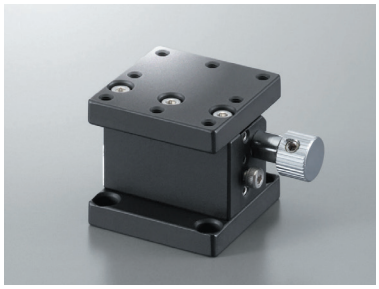 BDBHR-25 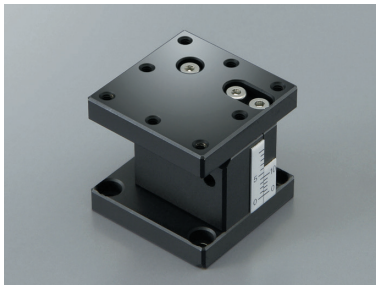	【特長】 ・滑台面可水平昇降的齒輪齒條型Z軸滑台。 ・BDBHR-25為透過六角扳手操作型，更加節省空間。 亦可防止誤操作。 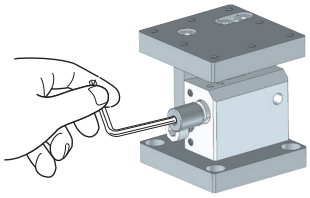 BDBHR-25可使用內六角扳手操作。
	滑台面尺寸□40mm B07-2N 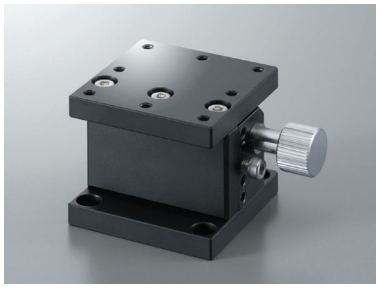	【特長】 ・滑台面可水平昇降的齒輪齒條型Z軸滑台。
	滑台面尺寸□60mm B07-3N 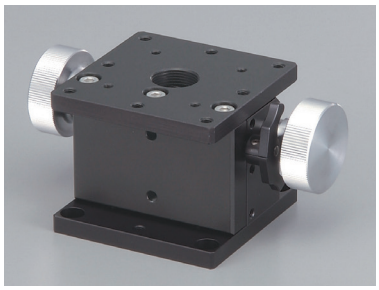	【特長】 ・滑台面可水平昇降的齒輪齒條型Z軸滑台。 ・B07-3N採用獨特固定具(鬍鬚固定具)。 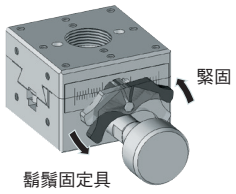

配置					
款型		B07-1N	BDBHR-25	B07-2N	B07-3N
滑台面尺寸		25×25mm		40×40mm	60×60mm
移動量		±2.5mm		±5mm	±10mm
把手旋轉1圈移動量		8mm	8mm	13mm	18mm
最小讀取		尺標刻度0.1mm			
耐荷重		0.7kgf【6.9N】	1.0kgf【9.8N】	1.0kgf【9.8N】	1.5kgf【14.7N】
移動精度	真直度	30μm			
容許力矩荷重	仰俯	0.6N・m	0.6N・m	0.6N・m	4.0N・m
	橫擺	1.0N・m	1.0N・m	1.0N・m	4.0N・m
	側傾	1.5N・m	1.2N・m	1.5N・m	2.5N・m
平行度		–	150μm	–	
運動平行度		–	30μm	–	
自重		0.08kg		0.12kg	0.47kg
主材質－表面處理		黃銅－黑塗裝		鋁－黑耐酸鋁處理	
附屬螺絲(六角帶孔螺釘)		M2－5　4個		M3－6　4個	M4－6　4個

外形尺碼圖

SURUGA SEIKI CAD數據 3D・2D

B07-1N

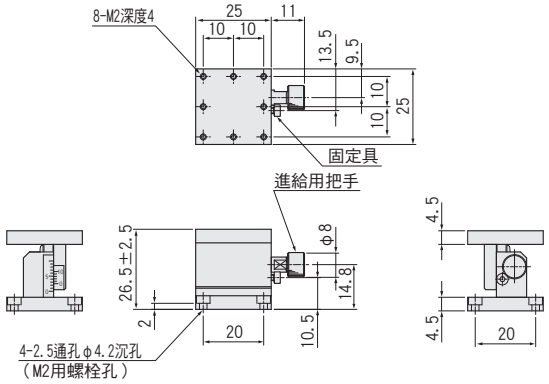

BDBHR-25

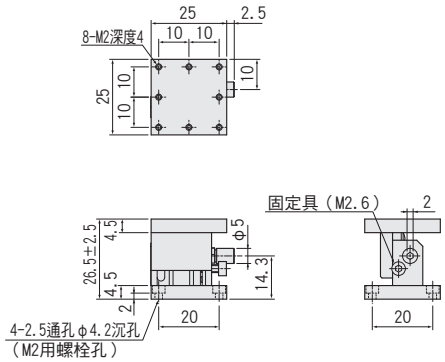

B07-2N

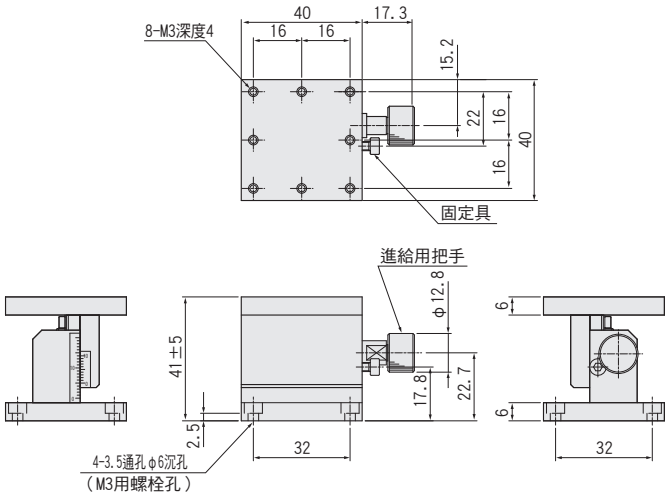

B07-3N

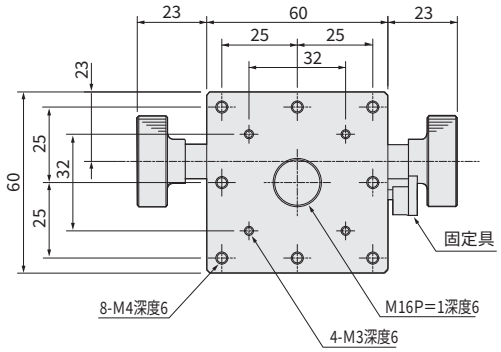

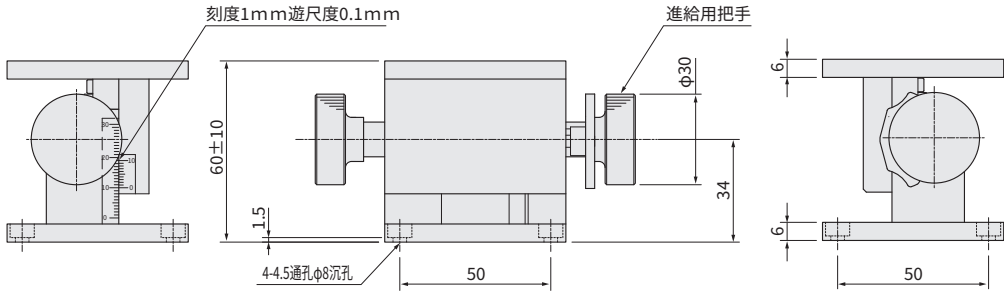

鳩尾槽式滑台XZ軸 □25：B05/B08/BDBUS/B09

RoHS

方式	產品示意	特長
齒輪齒條	滑台面尺寸□25mm B05-04 	【特長】 ・齒輪齒條B05-01與XZ軸組合型滑台。
進給 短導程	滑台面尺寸□25mm B08-4 BDBUS-25 	【特長】 ・導程0.5mm的進給XZ軸滑台。 ・BDBUS為透過六角扳手操作型，更加節省空間。 亦可防止誤操作。 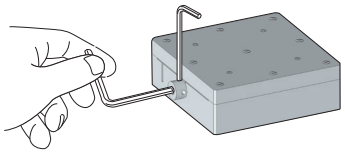 BDBUS系列
複合軸	滑台面尺寸□25mm B09-27U 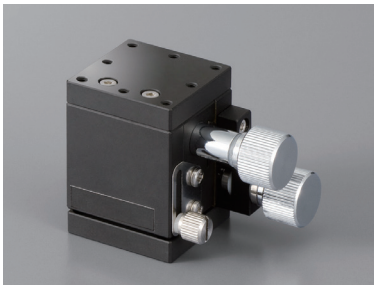	【特長】 ・齒輪齒條與進給方式組合而成的小型滑台。

■構成

款型	B05-04	B08-4	BDBUS-25	B09-27U
Z軸/參照項	B05-03/P.2-113～	B08-3/P.2-113～	BDBZS-25/P.2-113～	—
X軸/參照項	B05-01/P.2-099～	B08-1/P.2-099～	BDBXS-25/P.2-099～	—

配置					
款型		B05-04	B08-4	BDBUS-25	B09-27U
(左右相反)		B05-04R	B08-4R	–	–
滑台面尺寸		25×25mm			
移動量		XZ：±5mm		XZ：±3mm	X：±5mm　Z：+10mm
把手旋轉1圈移動量		17mm	0.5mm		X：0.5mm　Z：14mm
最小讀取		尺標刻度0.1mm		–	
耐荷重		0.7kgf【6.9N】	1.0kgf【9.8N】		
移動精度	真直度	–			30μm
容許力矩荷重	仰俯	0.5N・m	2.0N・m	2.0N・m	0.4N・m
	橫擺	0.5N・m	1.5N・m	1.3N・m	0.4N・m
	側傾	0.5N・m	1.5N・m	1.3N・m	0.4N・m
平行度		–			200μm
自重		0.2kg	0.17kg	0.14kg	0.17kg
主材質－表面處理		黃銅－黑塗裝			
附屬螺絲(六角帶孔螺釘)		M2－12　4個	M2－8　4個	M2－6　3個	M2－5　4個

外形尺碼圖

SURUGA SEIKI CAD數據 3D・2D

B05-04

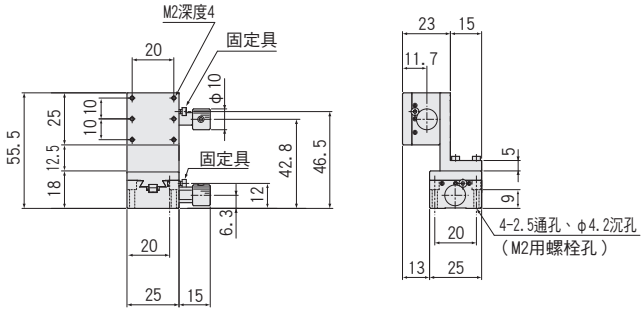

B08-4

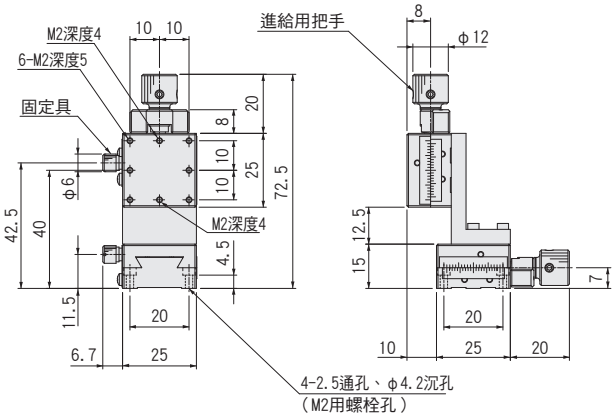

BDBUS-25

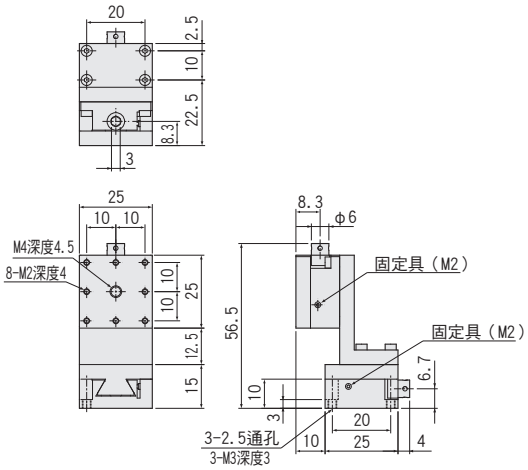

B09-27U

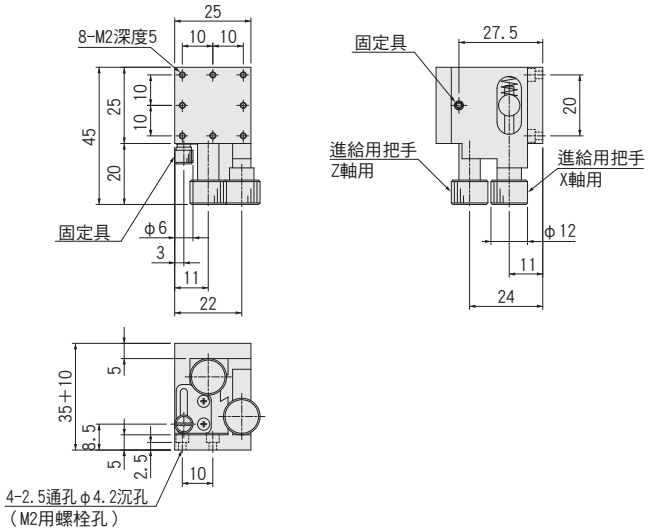

鳩尾槽式滑台XZ軸 □40：B05/B08/BDBUS/B09

RoHS

方式	產品示意	特長
齒輪齒條	滑台面尺寸□40mm B05-4NH 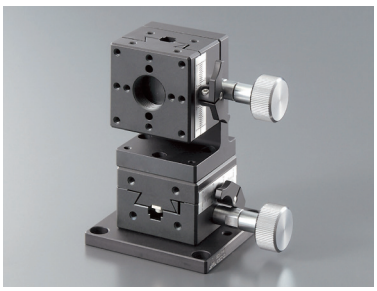	【特長】 ・齒輪齒條系列與XZ軸組合型滑台。 ・採用獨特固定具（鬍鬚固定具）。 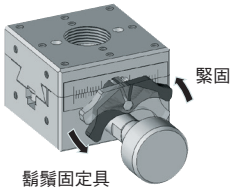
進給 短導程	滑台面尺寸□40mm B08-14 BDBUS-40 	【特長】 ・導程0.5mm的進給XZ軸滑台。 ・BDBUS為透過六角扳手操作型，更加節省空間。 亦可防止誤操作。 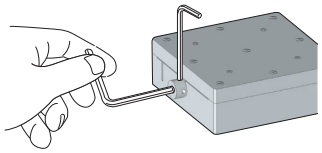 BDBUS系列
複合軸	滑台面尺寸□40mm B09-37U 	【特長】 ・齒輪齒條與進給方式組合而成的小型滑台。

■構成

款型	B05-4NH	B08-14	BDBUS-40	B09-37U
Z軸/參照項	B05-3NH/P.2-115～	B08-13/P.2-115～	BDBZS-40/P.2-115～	—
X軸/參照項	B05-1NH/P.2-101～	B08-11/P.2-101～	BDBXS-40/P.2-101～	—

配置					
款型		B05-4NH	B08-14	BDBUS-40	B09-37U
(左右相反)		B05-4NHR	B08-14R	–	–
滑台面尺寸		40×40mm			
移動量		XZ：±10mm	XZ：±7mm	XZ：±5mm	X：±7mm　Z：+10mm
把手旋轉1圈移動量		20mm	0.5mm		X：0.5mm　Z：14mm
最小讀取		尺標刻度0.1mm		–	
耐荷重		1.5kgf【14.7N】	1.0kgf【9.8N】		
移動精度	真直度	–			30μm
容許力矩荷重	仰俯	3.0N・m	4.0N・m		0.8N・m
	橫擺	2.0N・m	3.0N・m		0.8N・m
	側傾	2.0N・m	3.0N・m		0.8N・m
平行度		–			200μm
自重		0.45kg	0.46kg	0.51kg	
主材質－表面處理		鋁－黑耐酸鋁處理	黃銅－黑塗裝		
附屬螺絲（六角帶孔螺釘）		M4－6　4個	M3－6　4個	M3－8　4個	M3－6　4個

外形尺碼圖

SURUGA SEIKI CAD數據 3D・2D

B05-4NH

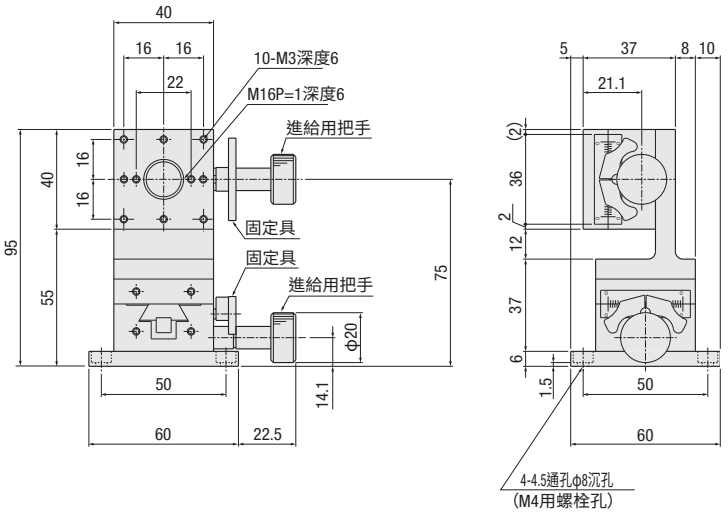

B08-14

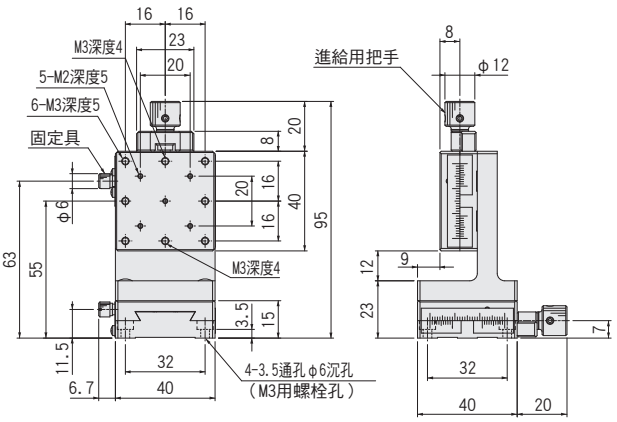

BDBUS-40

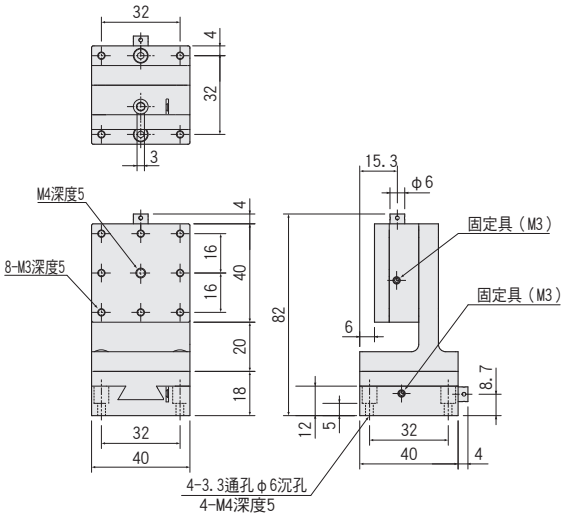

B09-37U

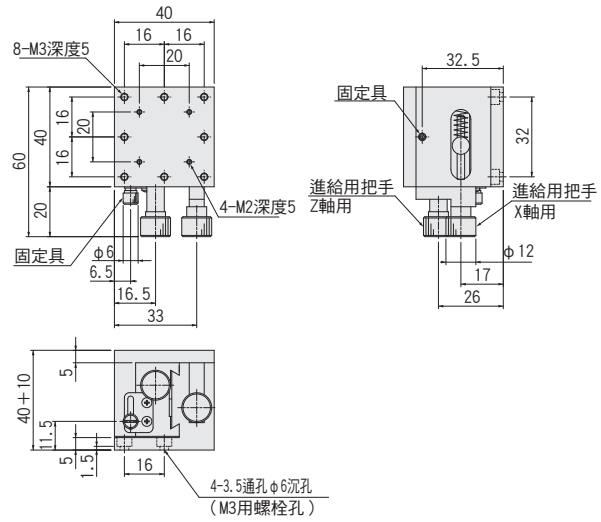

鳩尾槽式滑台XZ軸 □60：B08/BDBUS/B09

RoHS

方式		產品示意	特長
進給	短導程	滑台面尺寸□60mm B08-114 BDBUS-60 	【特長】 ・導程0.5mm的進給XZ軸滑台。 ・BDBUS為透過六角扳手操作型，更加節省空間。 亦可防止誤操作。 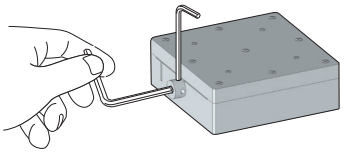 BDBUS系列
複合軸		滑台面尺寸□60mm B09-47U 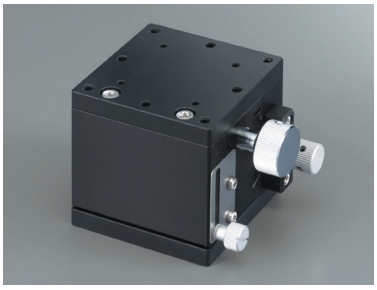	【特長】 ・齒輪齒條與進給方式組合而成的小型滑台。

■構成

款型	B08-114	BDBUS-60	B09-47U
Z軸/參照項	B08-113/P.2-117～	BDBZS-60/P.2-117～	—
X軸/參照項	B08-111/P.2-103～	BDBXS-60/P.2-103～	—

配置				
款型		B08-114	BDBUS-60	B09-47U
(左右相反)		B08-114R	—	—
滑台面尺寸		60×60mm		
移動量		XZ：±9mm	XZ：±7mm	X：±10mm　Z：+26mm
把手旋轉1圈移動量		0.5mm		X：0.5mm　Z：20mm
最小讀取		尺標刻度0.1mm	—	
耐荷重		2.0kgf【19.6N】		1.0kgf【9.8N】
移動精度	真直度	—		30μm
容許力矩荷重	仰俯	5.0N・m		2.0N・m
	橫擺	5.0N・m		1.0N・m
	側傾	4.0N・m		1.3N・m
平行度		—		200μm
自重		1.35kg	1.19kg	0.64kg
主材質－表面處理－		黃銅－黑塗裝		鋁－黑耐酸鋁處理
附屬螺絲(六角帶孔螺釘)		M4－6　4個	M4－10　4個	M4－8　4個

SURUGA SEIKI CAD數據 3D・2D

外形尺碼圖

B08-114

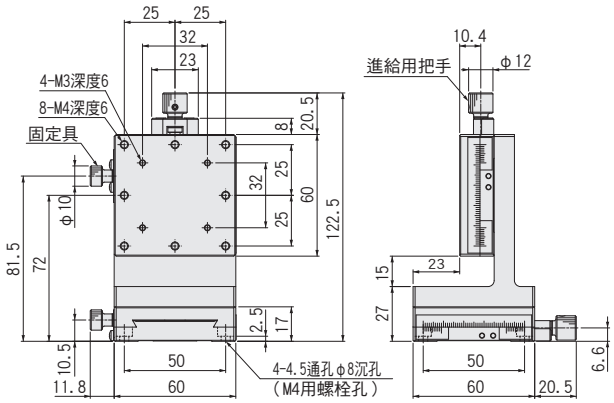

BDBUS-60

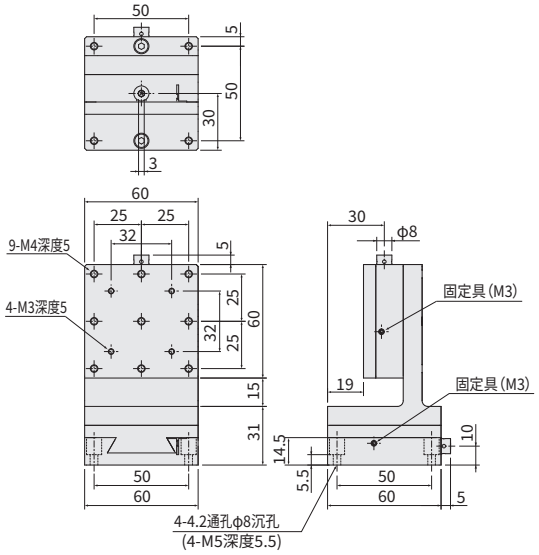

B09-47U

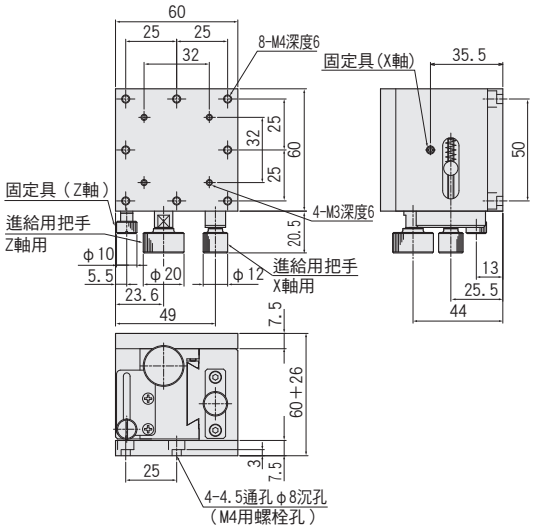

鳩尾槽式滑台XYZ軸 □25：B05/B08/BDBVS/B09

RoHS

方式	產品示意	特長
齒輪齒條	滑台面尺寸□25mm B05-07 	【特長】 ・齒輪齒條B05-01與XYZ軸組合型滑台。
進給 短導程	滑台面尺寸□25mm B08-7 BDBVS-25 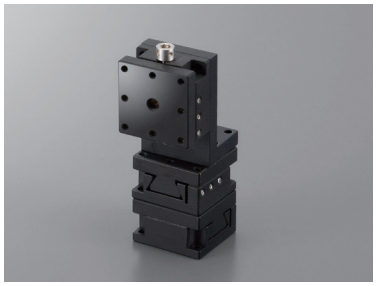	【特長】 ・導程0.5mm進給B08/BDB系列的X軸、Z軸組合型滑台。 ・BDBVS為透過六角扳手操作型，更加節省空間。 亦可防止誤操作。 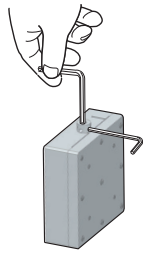 BDBVS系列
複合軸	滑台面尺寸□25mm B09-27 	【特長】 ・齒輪齒條與進給方式組合而成的小型滑台。

■構成

款型	B05-07	B08-7	BDBVS-25	B09-27
Z軸/參照項	B05-03/P.2-113～	B08-3/P.2-113～	BDBZS-25/P.2-113～	B09-27U/P.2-123～
Y軸/參照項	B05-01/P.2-099～	B08-1/P.2-099～	BDBXS-25/P.2-099～	
X軸/參照項	B05-01/P.2-099～	B08-1/P.2-099～	BDBXS-25/P.2-099～	B08-1R/P.2-099～

配置					
款型		B05-07	B08-7	BDBVS-25	B09-27
(左右相反)		B05-07R	B08-7R	—	—
滑台面尺寸		25×25mm			
移動量		XYZ：±5mm		XYZ：±3mm	XY：±5mm　Z：+10mm
把手旋轉1圈移動量		17mm	0.5mm		XY：0.5mm　Z：14mm
最小讀取		尺標刻度0.1mm		—	尺標刻度僅0.1mm (X)
耐荷重		0.7kgf【6.9N】	1.0kgf【9.8N】		
移動精度	真直度	—			
容許力矩荷重	仰俯	0.5N・m	1.5N・m	1.3N・m	0.4N・m
	橫擺	0.5N・m	1.5N・m	1.3N・m	0.4N・m
	側傾	0.5N・m	1.5N・m	1.3N・m	0.4N・m
自重		0.29kg	0.24kg	0.2kg	0.24kg
主材質－表面處理		黃銅－黑塗裝			
附屬螺絲(六角帶孔螺釘)		M2－12　4個	M2－8　4個	M2－6　3個	M2－8　4個

外形尺碼圖

SURUGA SEIKI CAD數據 3D・2D

B05-07

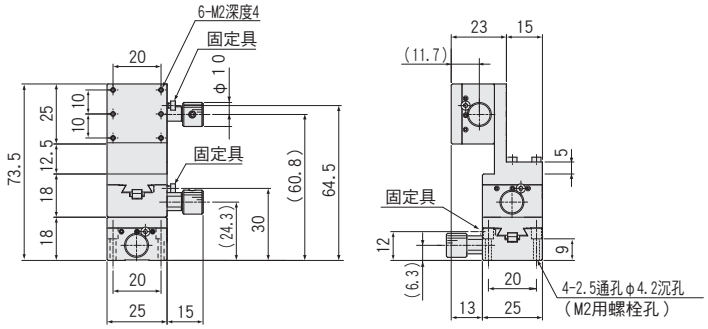

B08-7

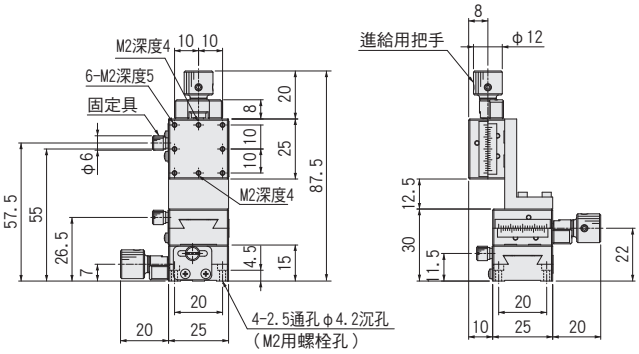

BDBVS-25

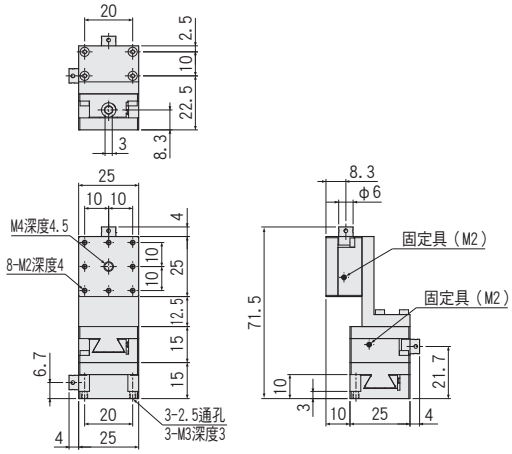

B09-27

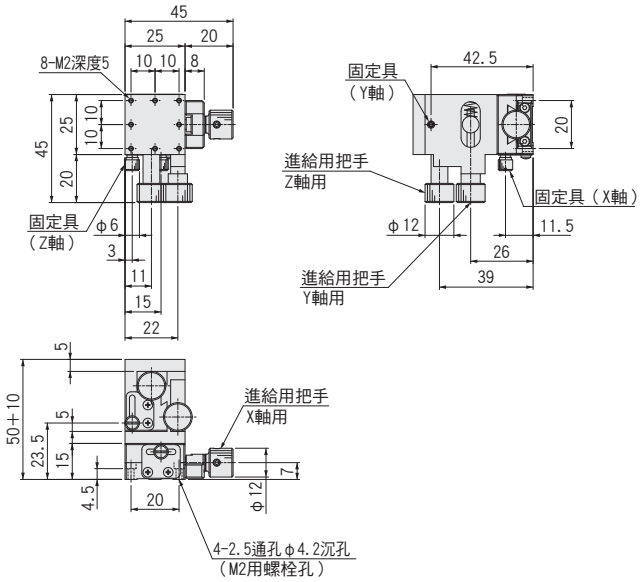

鳩尾槽式滑台XYZ軸 □40：B05/B08/BDBVS/B09

RoHS

方式	產品示意	特長
齒輪齒條	滑台面尺寸□40mm B05-7NH 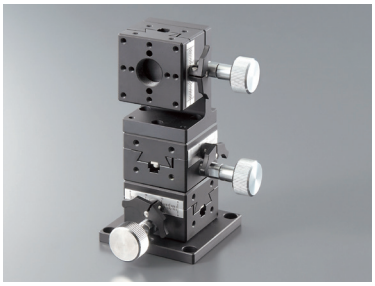	【特長】 ・齒輪齒條B05-01與XYZ軸組合型滑台。 ・採用獨特固定具（鬍鬚固定具）。 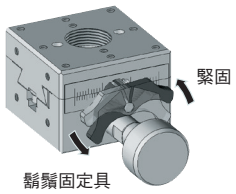
進給 短導程	滑台面尺寸□40mm B08-17 BDBVS-40 	【特長】 ・導程0.5mm進給B08/BDB系列的X軸、Z軸組合型滑台。 ・BDBVS為透過六角扳手操作型，更加節省空間。亦可防止誤操作。 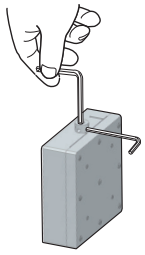 BDBVS系列
複合軸	滑台面尺寸□40mm B09-37 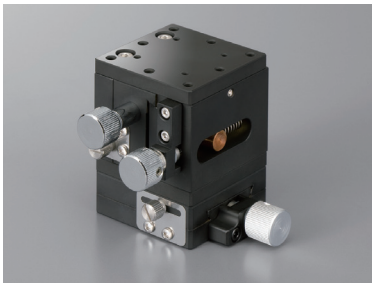	【特長】 ・齒輪齒條與進給方式組合而成的小型滑台。

■構成

款型	B05-7NH	B08-17	BDBVS-40	B09-37
Z軸/參照項	B05-3NH/P.2-101～	B08-13/P.2-101～	BDBZS-40/P.2-101～	B09-37U/P.2-125～
Y軸/參照項	B05-1NH/P.2-101～	B08-11/P.2-101～	BDBXS-40/P.2-101～	
X軸/參照項	B05-1NH/P.2-101～	B08-11/P.2-101～	BDBXS-40/P.2-101～	B08-11R/P.2-101～

配置					
款型		B05-7NH	B08-17	BDBVS-40	B09-37
（左右相反）		B05-7NHR	B08-17R	—	—
滑台面尺寸		40×40mm			
移動量		XYZ：±10mm	XYZ：±7mm	XYZ：±5mm	XY：±7mm　Z：+10mm
把手旋轉1圈移動量		20mm	0.5mm		XY：0.5mm　Z：14mm
最小讀取		尺標刻度0.1mm		—	尺標刻度僅0.1mm（X）
耐荷重		1.5kgf【14.7N】	1.0kgf【9.8N】		
移動精度	真直度	—			
容許力矩荷重	仰俯	2.0N・m	3.0N・m		0.8N・m
	橫擺	2.0N・m	3.0N・m		0.8N・m
	側傾	2.0N・m	3.0N・m		0.8N・m
自重		0.61kg	0.65kg	0.73kg	0.7kg
主材質－表面處理－		鋁－黑耐酸鋁處理	黃銅－黑塗裝		
附屬螺絲（六角帶孔螺釘）		M4－6　4個	M3－6　4個	M3－8　4個	M3－6　4個

外形尺碼圖

SURUGA SEIKI CAD數據 3D・2D

B05-7NH

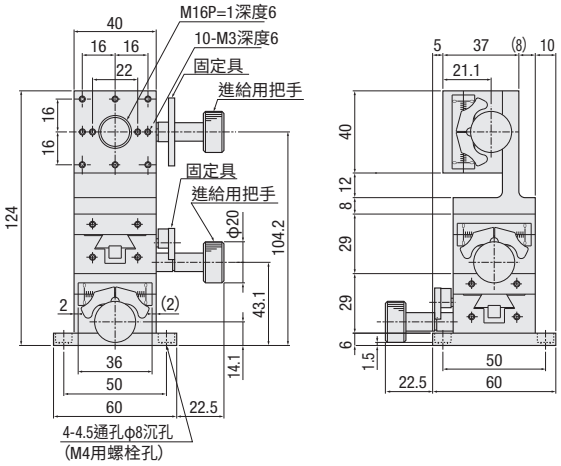

B08-17

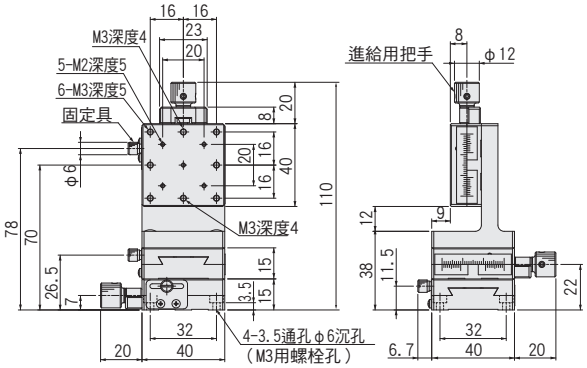

BDBVS-40

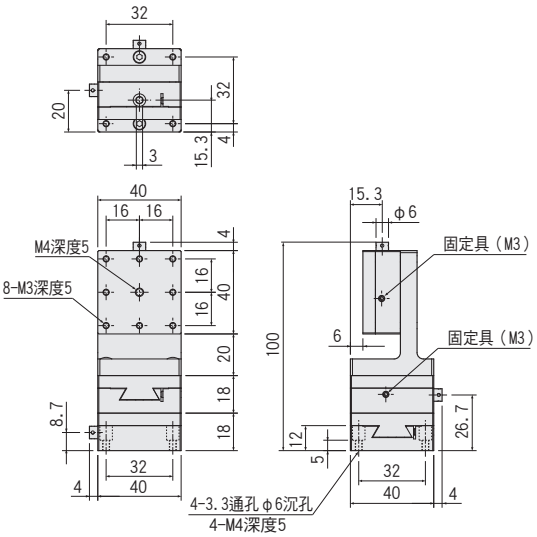

B09-37

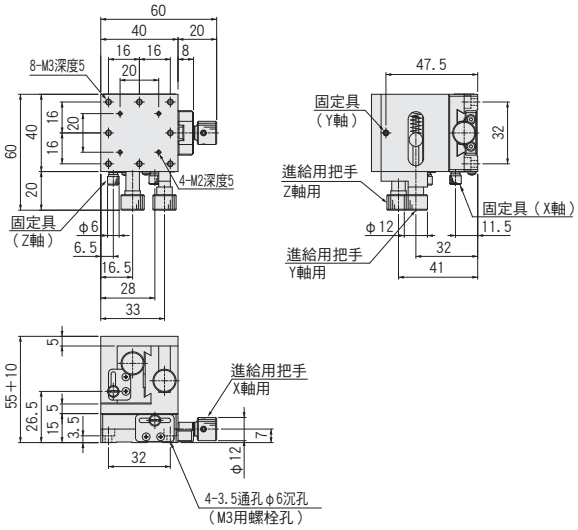

鳩尾槽式滑台XYZ軸 □60：B08/BDBVS/B09

RoHS

方式		產品示意	特長
進給	短導程	滑台面尺寸□60mm B08-117 BDBVS-60 	【特長】 ・導程0.5mm進給B08/BDB系列的X軸、Z軸組合型滑台。 ・BDBVS為透過六角扳手操作型，更加節省空間。 亦可防止誤操作。 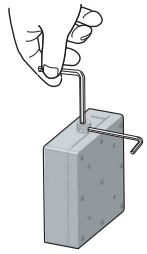 BDBVS系列
複合軸		滑台面尺寸□60mm B09-47L 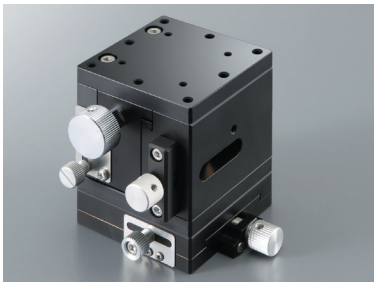 B09-47 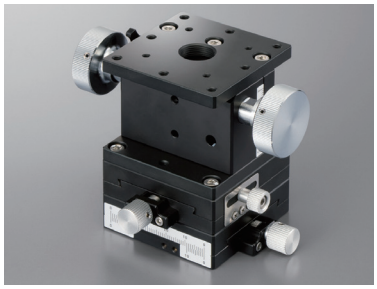	【特長】 ・齒輪齒條與進給方式組合而成的小型滑台。

■構成

款型	B08-117	BDBVS-60	B09-47L	B09-47
Z軸/參照項	B08-113/▶P.2-117～	BDBZS-60/▶P.2-117～	B09-47U/▶P.2-127～	B07-3N/▶P.2-121～
Y軸/參照項	B08-111/▶P.2-103～	BDBXS-60/▶P.2-103～		B08-112/▶P.2-111～
X軸/參照項	B08-111/▶P.2-103～	BDBXS-60/▶P.2-103～	B08-111R/▶P.2-103～	

配置					
款型		B08-117	BDBVS-60	B09-47L	B09-47
(左右相反)		B08-117R	—	—	B09-47R
滑台面尺寸		60×60mm			
移動量		XYZ：±9mm	XYZ：±7mm	X：±9mm Y：±10mm Z：+26mm	XY：±9mm Z：±10mm
把手旋轉1圈移動量		0.5mm		XY：0.5mm Z：18mm	
最小讀取		尺標刻度0.1mm	—	尺標刻度僅0.1mm (X)	尺標刻度0.1mm
耐荷重		2.0kgf【19.6N】		1.0kgf【9.8N】	1.5kgf【14.7N】
移動精度	真直度	—			
容許力矩荷重	仰俯	4.0N・m		1.3N・m	4.0N・m
	橫擺	4.0N・m		1.0N・m	4.0N・m
	側傾	4.0N・m		2.0N・m	2.5N・m
自重		1.95kg	1.71kg	1.22kg	1.57kg
主材質－表面處理－		黃銅－黑塗裝		黃銅/鋁－黑塗裝/黑耐酸鋁處理	
附屬螺絲(六角帶孔螺釘)		M4－6 4個	M4－10 4個	M4－6 4個	

外形尺碼圖

SURUGA SEIKI CAD數據 3D・2D

B08-117

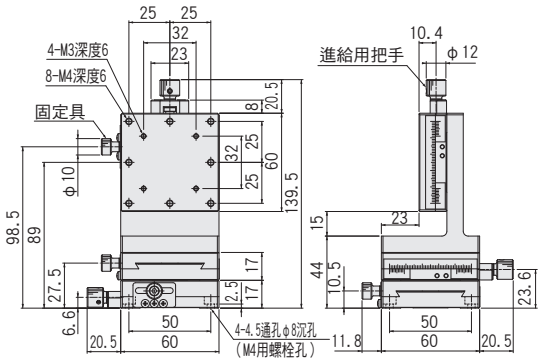

BDBVS-60

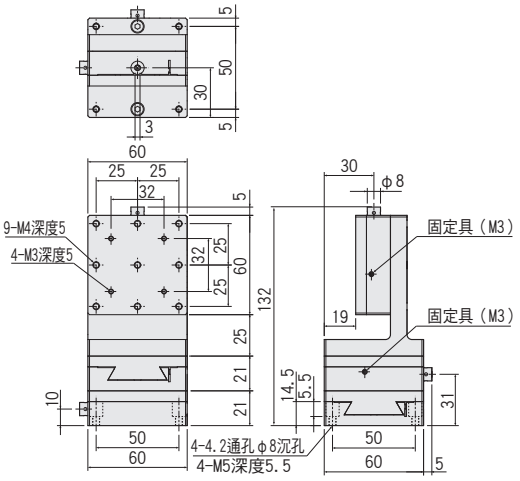

B09-47L

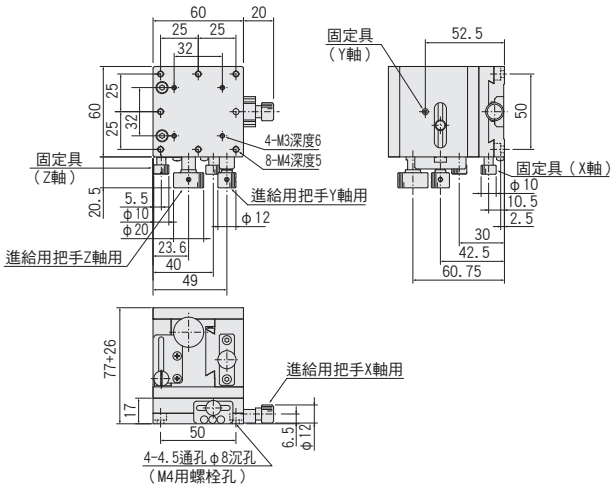
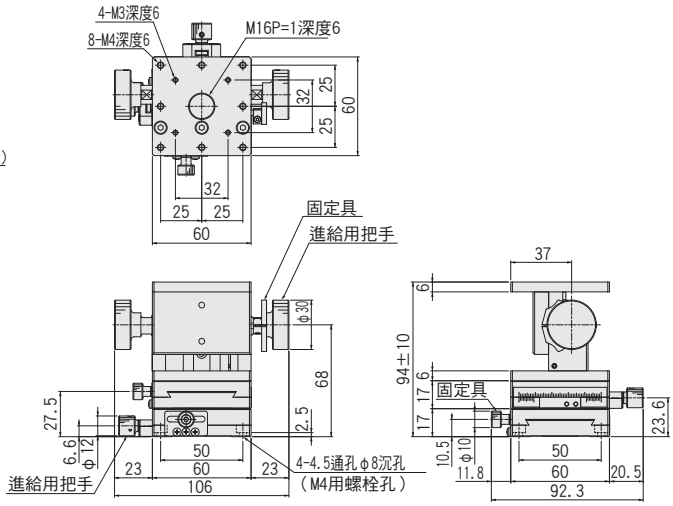
B09-47