交叉滾子導軌滑台 指導書/產品

【特長】 ・使用鋁製交叉滾子導軌的輕量高精度滑台。
・軸構成・構造等產品豐富。

■結構

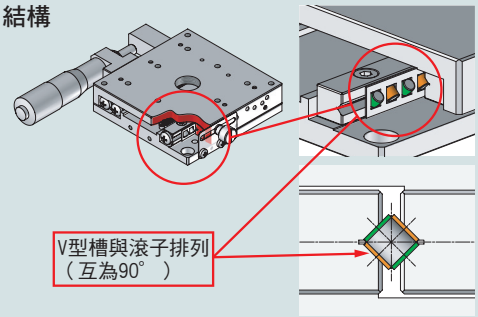

■直動系列

重量輕 B11系列： B11系列：本體採用鋁材，重量輕且精度高

長行程 B12系列： 行程比同寬度的□型長

高解析度 B10系列： 使用兩個分厘卡測頭，滑台可進行粗調和微調（0.5μm /刻度）。

■水平面Z軸系列

・滑台的台面可水準上下移動。
・尺寸、材質、薄型、高剛性等，產品種類豐富。

・槓桿式：利用杠杆原理，使B33系列分厘卡測頭的前後移動變換為垂直運動。

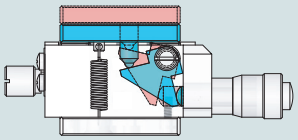

・分厘卡測頭直接上推式：利用B37-60分厘卡測頭，直接移動台面。與杠杆式相比，行程長、耐負荷性強。

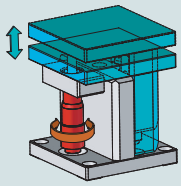

低價格 類似產品系列還包括直線滾珠導軌BHE系列。

▶P. 2-055～

系列	面尺寸(mm)	把手旋轉1圈移動量(mm)	耐荷重(kgf)【N】	材質
B11系列(輕量・高精度) 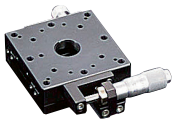	□25	0.25～0.5	～1【9.8】	鋁
	□40	0.25～1.0	～2【19.6】	
	□60		～5【49.0】	
	□80	0.5～1.0	～10【98.0】	
	□100		～15【147】	
	□120		～20【196】	
B27-100系列 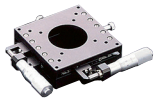	□100	0.5	～6.5【63.7】	鋁
B12系列(長行程)	25×60	～3	～2【19.6】	鋁
	60×110		～8【78.4】	
B10系列(高解析度)	□60	～0.5	～5【49.0】	鋁
	□80		～6【58.8】	
B33系列(鋁水平面Z)	□25	約0.5	～1【9.8】	鋁
	□40		～2【19.6】	
	□60		～4【39.2】	
	□70		～4【39.2】	
	□80		～3【29.4】	

※數值為單軸時

■其他(交叉滾子以外的滑台)

■X軸	■Z軸	
滑動導軌滑台	Z軸支架台	升降台
耐荷重15kgf 行程128mm	耐荷重15kgf 行程234mm	耐荷重～10kgf 行程～70mm
B15系列	B34系列	B35系列
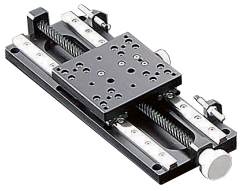	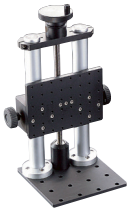	
▶P.2-091～	▶P.2-093	▶P.2-094

系列	面尺寸(mm)	行程(X軸/mm)							軸構成・登載頁									
		~5	~10	~15	~20	~30	~40	~50	X	XY	薄型XY	Z	水平面Z	XZ	水平面XZ	XYZ	水平面薄型XYZ	水平面XYZ
B11	□25								●	●		●		●		●		
									P.2-063~	P.2-069~		P.2-079		P.2-080		P.2-081		
	□40								●	●	●	●		●		●		
									P.2-063~	P.2-069~	P.2-073~	P.2-079		P.2-080		P.2-081		
	□60								●	●	●	●		●		●		
									P.2-063~	P.2-069~	P.2-073~	P.2-079		P.2-080		P.2-081		
	□80								●	●	●	●		●		●		
									P.2-065~	P.2-071~	P.2-075~	P.2-079		P.2-080		P.2-081		
	□100								●	●	●							
									P.2-065~	P.2-071~	P.2-075~							
	□120								●	●								
									P.2-065~	P.2-071~								
B27	□100										●							
											P.2-077~							
B12	25×60								●									
									P.2-067~									
	60×110								●									
									P.2-067~									
B10	□60								●	●		●				●		
									P.2-087~	P.2-088~		P.2-089				P.2-090		
	□80								●	●		●				●		
									P.2-087~	P.2-088~		P.2-089				P.2-090		
B33	□25												●		●			●
													P.2-082		P.2-084			P.2-086
	□40												●		●		●	●
													P.2-082		P.2-084		P.2-085	P.2-086
	□60												●		●		●	●
													P.2-082		P.2-084		P.2-085	P.2-086
	□70												●					
													P.2-083					
	□80												●		●		●	●
													P.2-083		P.2-084		P.2-085	P.2-086

X軸交叉滾子導軌滑台□25/□40/□60：B11-25/40/60

B11-25CN

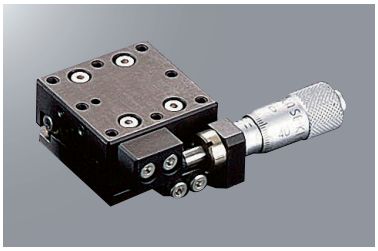

B11-40C

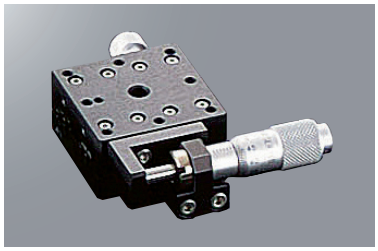

B11-60C

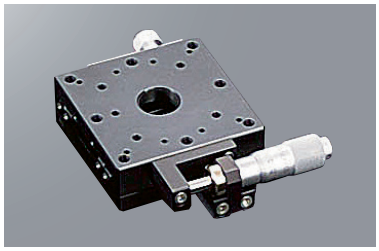

RoHS

■可選例　※圖片為示意圖
詳情敬請在可選介紹頁確認。 ▶P.2-009～

細微定位
粗微調分厘卡測頭

※□25為非對應

省空間・防止誤操作
進給六角扳手操作

※圖片為□25。

【特長】
・滑台面尺寸□25・40・60mm的交叉滾子導軌滑台。
・本體材質為鋁（黑耐酸鋁處理），十分輕量。
・可對應各種選擇。

1 基本款型　可選代碼

B11-25CRN□
B11-□ CR □

1　2　3　4

可選敬請從下圖中選擇代碼。

1 滑台面尺寸

25	25×25mm
40	40×40mm
60	60×60mm

	2 進給位置		3 反向規格			4 進給方式（進給位置B/D選定時為不可）			
規格	標準 分厘卡測頭 A C	粗微調 分厘卡測頭 B D 最小讀取 0.5μm	標準	左右 左右相反	上下 左右相反 B・D選定時為不可 不可與R並用	標準分厘卡測頭 (P=0.5mm)	進給螺絲 (把手) (P=0.5mm) Z不可	進給螺絲 (把手) (P=0.25mm)	進給螺絲 (六角扳手) (P=0.25mm)
代碼	A/C 中心/側面	B/D 中心/側面	無記號	R	Z	無記號	1	FP	FH

※B・D為□25非對應

配置							
款型		B11-25AN	B11-25CN	B11-40A	B11-40C	B11-60A	B11-60C
（左右相反）		B11-25ARN	B11-25CRN	B11-40AR	B11-40CR	B11-60AR	B11-60CR
進給方式		標準分厘卡測頭					
進給位置		中心	側面	中心	側面	中心	側面
分厘卡測頭最小讀取		10μm/刻度					
滑台面尺寸		25×25mm		40×40mm		60×60mm	
移動量		±3.2mm		±6.5mm			
導軌		交叉滾子導軌					
耐荷重		1.0kgf【9.8N】		2.0kgf【19.6N】		5.0kgf【49.0N】	
移動精度	真直度	3μm以內					
	仰俯	30"以內		25"以內			
	橫擺	30"以內		15"以內			
容許力矩荷重	仰俯	1.1N・m		2.7N・m		5.2N・m	
	橫擺	0.8N・m		2.2N・m		4.3N・m	
	側傾	0.4N・m		2.0N・m		5.5N・m	
力矩剛性	仰俯	3.03"/N・cm		0.38"/N・cm		0.12"/N・cm	
	橫擺	2.85"/N・cm		0.42"/N・cm		0.11"/N・cm	
	側傾	1.80"/N・cm		0.28"/N・cm		0.07"/N・cm	
平行度		30μm以內					
運動平行度		10μm以內					
自重		0.04kg		0.14kg		0.25kg	
主材質－表面處理		鋁－黑耐酸鋁處理					
附屬螺絲（六角帶孔螺釘）		M2－6　4個		M3－6　4個		M4－6　4個	

外形尺碼圖

SURUGA SEIKI CAD數據 3D・2D

B11-25AN

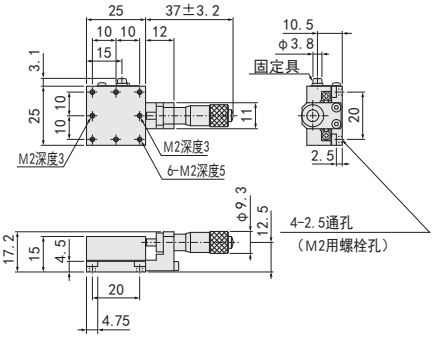

B11-25CN

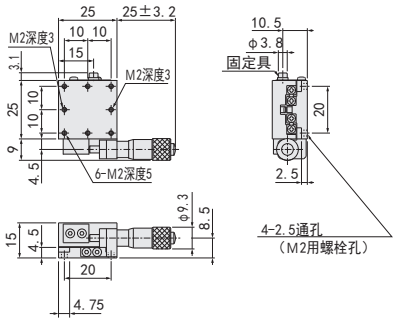

B11-40A

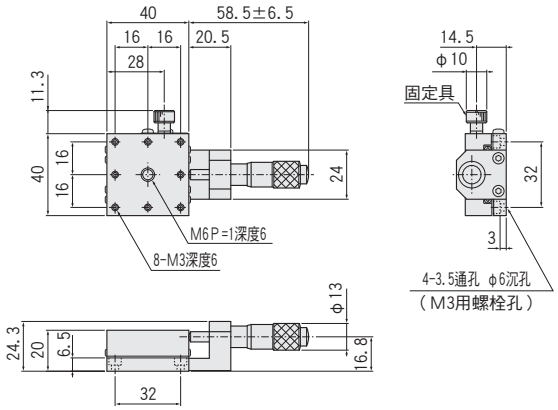

B11-40C

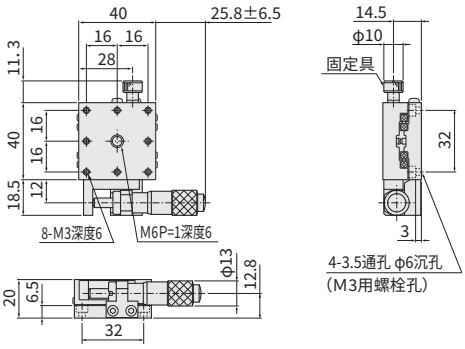

B11-60A

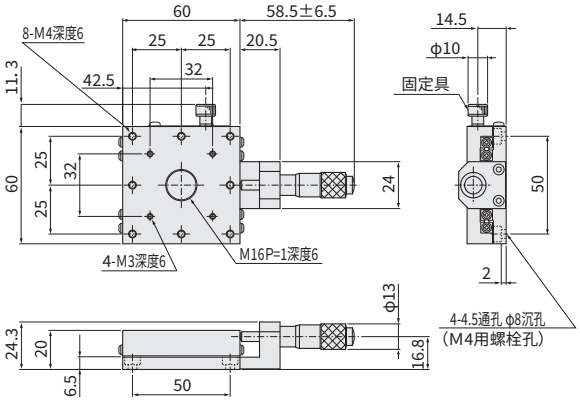

B11-60C

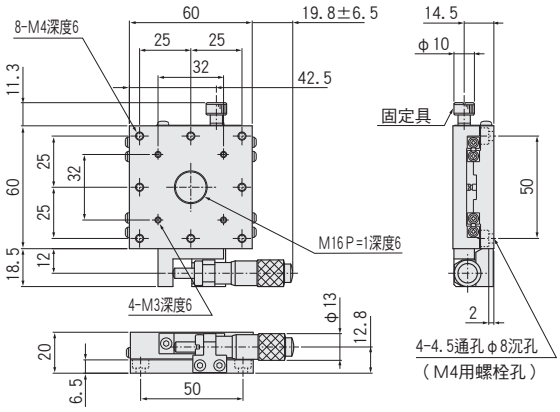

X軸交叉滾子導軌滑台□80/□100/□120：B11-80/100/120

B11-80C

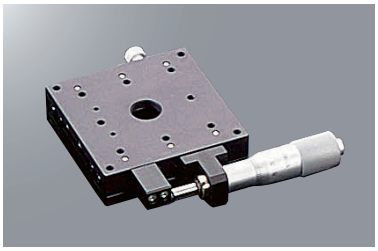

B11-100C

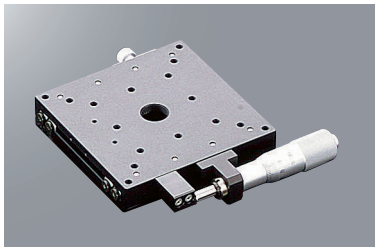

B11-120C

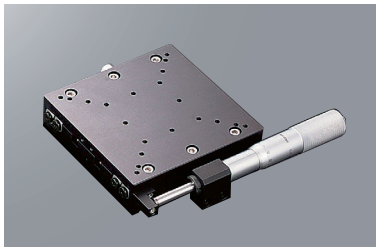

RoHS

■可選例　※圖片為示意圖
詳情敬請在可選介紹頁確認。 ▶P.2-009～

細微定位
粗微調分厘卡測頭

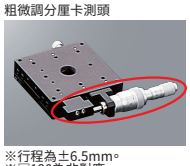

※行程為±6.5mm。
※□120為非對應。

【特長】
・滑台面尺寸□80・100・120mm的交叉滾子導軌滑台。
・本體材質為鋁（黑耐酸鋁處理），十分輕量。
・可對應各種選擇。

1 基本款型　可選代碼

B11-□ CR

1　2　3

可選敬請從下圖中選擇代碼。

1 滑台面尺寸

80	80×80mm
100	100×100mm
120	120×120mm

	2 進給位置		3 反向規格		
	標準 分厘卡測頭	粗微調 分厘卡測頭	標準	左右 左右相反	上下 左右相反
規格	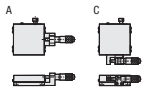	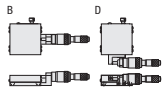 移動量±6.5mm 最小讀取0.5μm ※□120為非對應	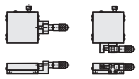	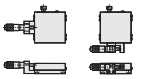	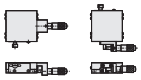 B・D選擇時為不可 不可與R並用 □100・120為不可
代碼	A/C 中心/側面	B/D 中心/側面	無記號	R	Z

配置						
款型		B11-80A	B11-80C	B11-100A	B11-100C	B11-120A	B11-120C
(左右相反)		B11-80AR	B11-80CR	B11-100AR	B11-100CR	B11-120AR	B11-120CR
進給方式		標準分厘卡測頭					
進給位置		中心	側面	中心	側面	中心	側面
分厘卡測頭最小讀取		10μm/刻度					
滑台面尺寸		80×80mm		100×100mm		120×120mm	
移動量		±12.5mm				±25mm	
導軌		交叉滾子導軌					
耐荷重		10.0 kgf【98.0N】		15.0kgf【147.0N】		20.0kgf【196.0N】	
移動精度	真直度	3μm以內					
	仰俯	25"以內				50"以內	
	橫擺	15"以內				30"以內	
容許力矩荷重	仰俯	19.2N・m		36.0N・m		57.2N・m	
	橫擺	15.1N・m		30.0N・m		44.7N・m	
	側傾	17.3N・m		33.0N・m		66.7N・m	
力矩剛性	仰俯	0.05"/N・cm		0.06"/N・cm		0.03"/N・cm	
	橫擺	0.05"/N・cm		0.07"/N・cm		0.02"/N・cm	
	側傾	0.04"/N・cm		0.05"/N・cm		0.01"/N・cm	
平行度		30μm以內					
運動平行度		10μm以內					
自重		0.5kg		0.7kg		1.6kg	
主材質－表面處理		鋁－黑耐酸鋁處理					
附屬螺絲(六角帶孔螺釘)		M4－6　4個				M4－10　4個	

外形尺碼圖

SURUGA SEIKI CAD數據 3D・2D

B11-80A

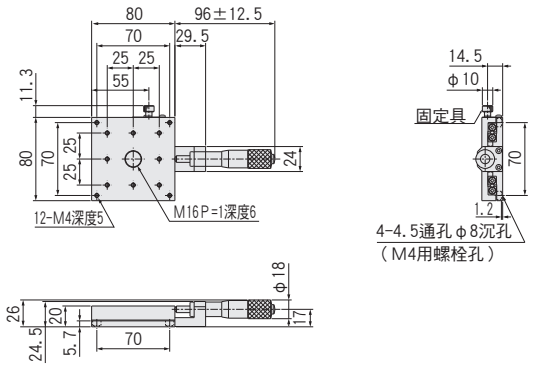

B11-80C

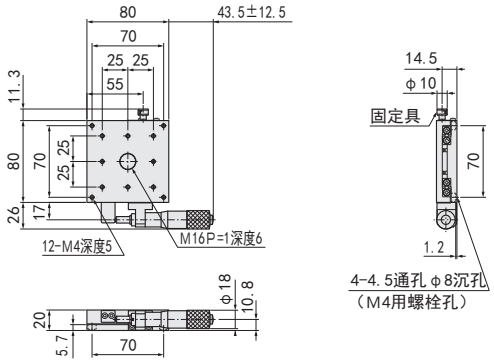

B11-100A

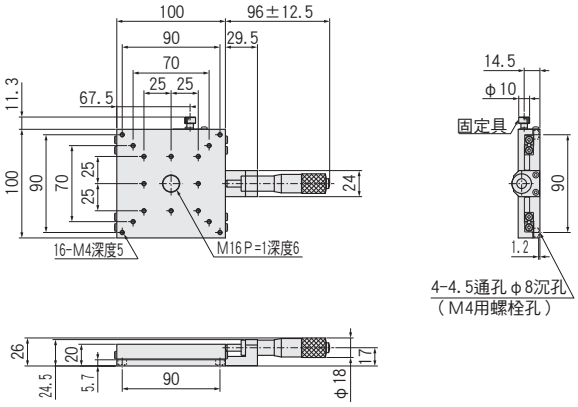

B11-100C

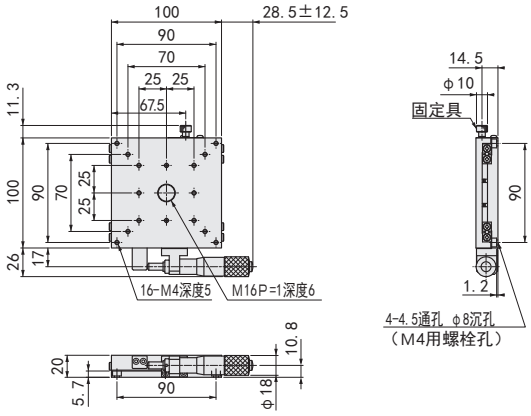

B11-120A

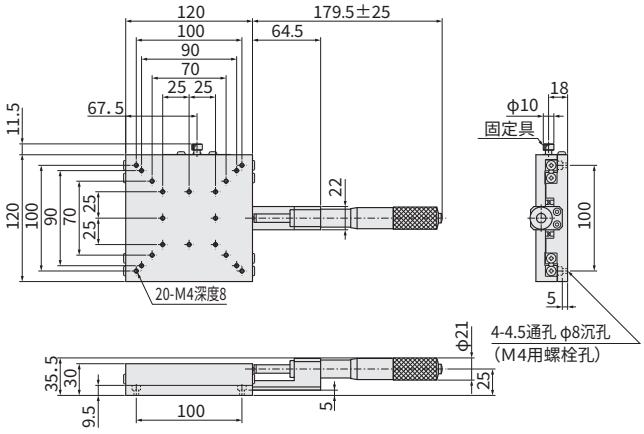

B11-120C

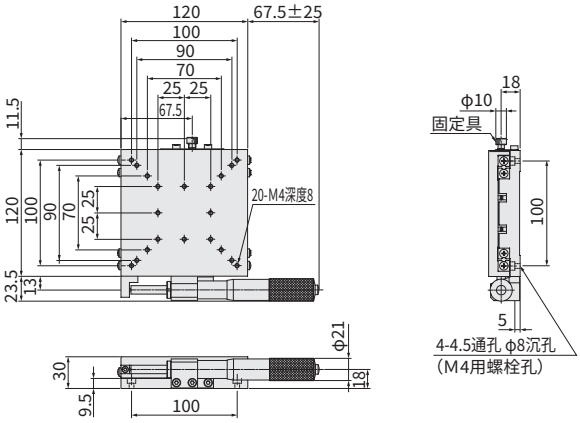

X軸長行程交叉滾子導軌滑台：B12-25（25×60）/60（60×110）

RoHS

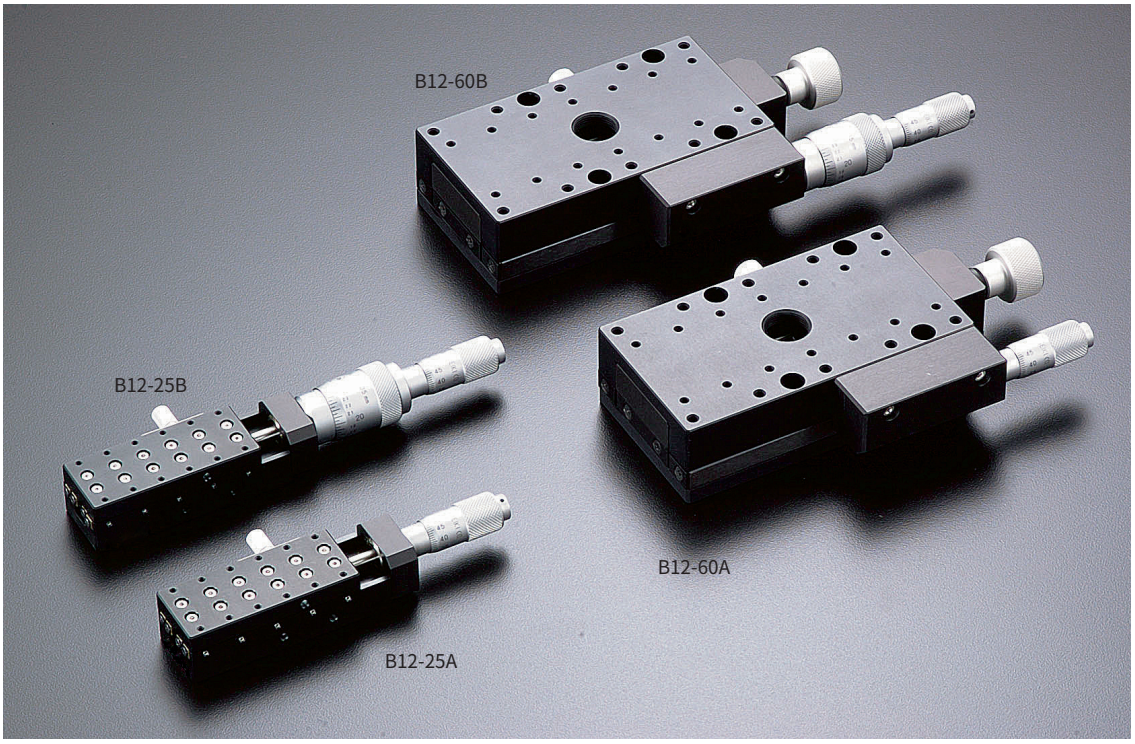

【特長】
・交叉滾子導軌的高精度長行程滑台。
・相比滑台面尺寸□25mm、60mm型持有長行程。
・可選擇粗微調分厘卡測頭。（末尾B）

・B12-60系列
透過旋鈕移動40mm行程。（1旋轉＝3mm）
透過微調用分厘卡測頭可在±6.5mm範圍內調整。

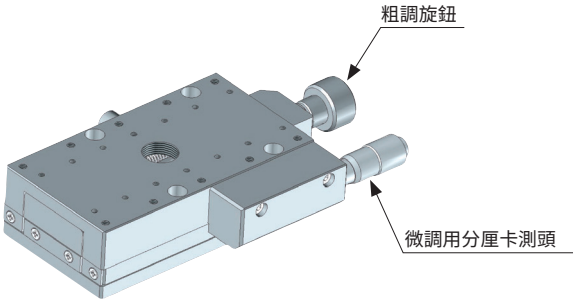

配置					
款型		B12-25A	B12-25B	B12-60A	B12-60B
（左右相反）		B12-25AR	B12-25BR	—	—
滑台面尺寸		25×60mm		60×110mm	
移動量		±6.5mm	粗調±6.5mm　微調±0.1mm	粗調±20mm　微調±6.5mm	
分厘卡測頭最小讀取		10μm/刻度	微調0.5μm/刻度	10μm/刻度	微調0.5μm/刻度
導軌		交叉滾子導軌			
耐荷重		2.0kgf【19.6N】		8.0kgf【78.4N】	
移動精度	真直度	3μm			
	仰俯	25"			
	橫擺	15"			
容許力矩荷重	仰俯	3.8N・m		8.1N・m	
	橫擺	3.2N・m		7.0N・m	
	側傾	1.5N・m		5.3N・m	
力矩剛性	仰俯	0.19"/N・cm		0.02"/N・cm	
	橫擺	0.19"/N・cm		0.03"/N・cm	
	側傾	1.38"/N・cm		0.07"/N・cm	
平行度		30μm			
運動平行度		10μm			
自重		0.1kg	0.2kg	0.8kg	
主材質－表面處理		鋁－黑耐酸鋁處理			
附屬螺絲（六角帶孔螺釘）		M4－6　2個		圓頭六角帶孔螺釘　M4－6　10個	

外形尺碼圖

SURUGA SEIKI CAD數據 3D・2D

B12-25A

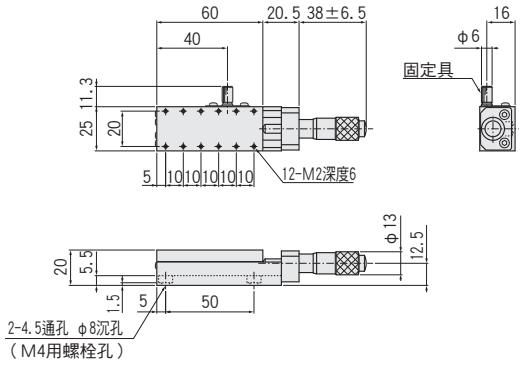

B12-25B

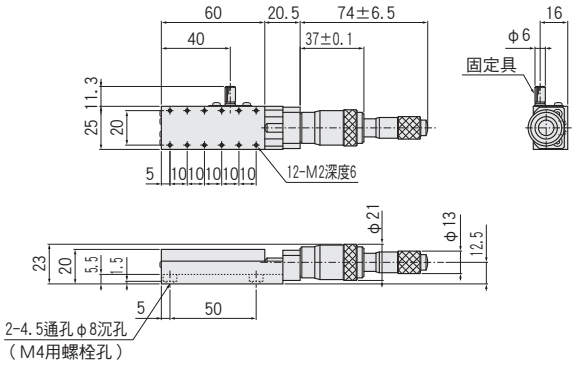

B12-60A

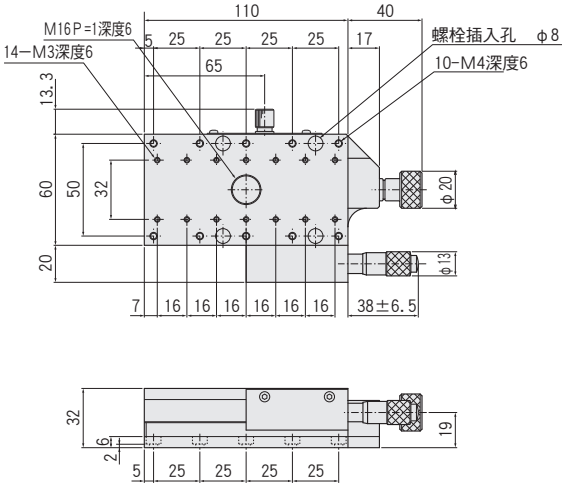

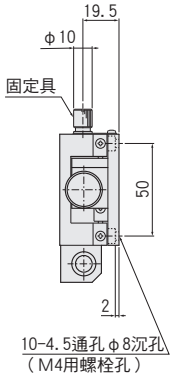

B12-60B

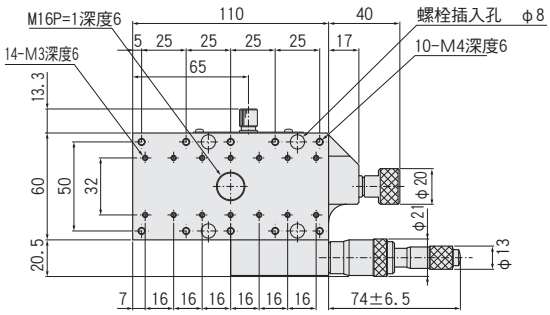

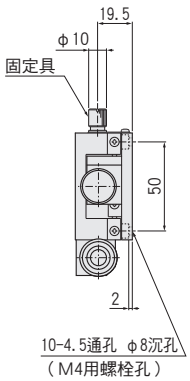

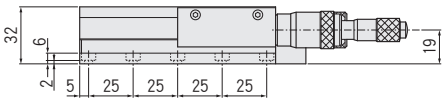

XY軸交叉滾子導軌滑台□25/□40/□60：B21-25/40/60

B21-25AN

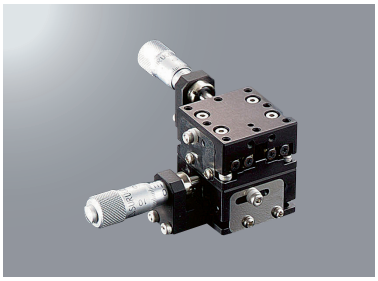

B21-40A

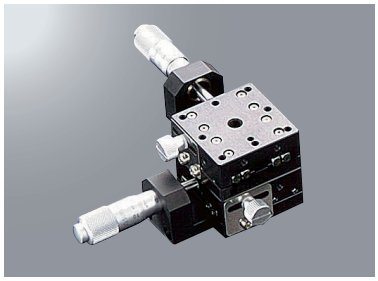

B21-60A

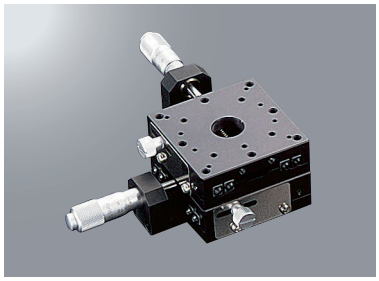

RoHS

【特長】
・滑台面尺寸□25・40・60mm交叉滾子導軌滑台的XY軸組合。
・本體材質為鋁（黑耐酸鋁處理），十分輕量。
・可對應各種選擇。

■可選例　※圖片為示意圖
詳情敬請在可選介紹頁確認。 ▶P.2-009～

細微定位
粗微調分厘卡測頭

※□25為非對應。

省空間・防止誤操作
進給六角扳手操作

※圖片為□25。

■構成

款型	B21-	25AN	25CN	40A	40C	60A	60C	參照頁
X,Y	B11-	25AN	25CN	40A	40C	60A	60C	▶P.2-063～

※R（左右相反）為X・Y軸為R之間構成。

1 基本款型　可選代碼

B21-25 CRN□
B21-□ CR□

1　2　3　4

可選敬請從下圖中選擇代碼。

1 滑台面尺寸

25	25×25mm
40	40×40mm
60	60×60mm

	2 進給位置		3 反向規格		4 進給方式（進給位置B/D選定時為不可）			
	標準分厘卡測頭	粗微調分厘卡測頭	標準	左右相反	標準分厘卡測頭（P=0.5mm）	進給螺絲（把手）（P=0.5mm）	進給螺絲（把手）（P=0.25mm）	進給螺絲（六角扳手）（P=0.25mm）
規格	A C	B D 最小讀取0.5μm						
代碼	A/C 中心/側面	B/D 中心/側面	無記號	R	無記號	1	FP	FH

※B・D為□25非對應

配置							
款型		B21-25AN	B21-25CN	B21-40A	B21-40C	B21-60A	B21-60C
（左右相反）		B21-25ARN	B21-25CRN	B21-40AR	B21-40CR	B21-60AR	B21-60CR
滑台面尺寸		25×25mm		40×40mm		60×60mm	
進給方式		標準分厘卡測頭					
進給位置		中心	側面	中心	側面	中心	側面
移動量		±3.2mm		±6.5mm			
分厘卡測頭最小讀取		10μm/刻度					
導軌		交叉滾子導軌					
耐荷重		1.0kgf【9.8N】		1.8kgf【17.6N】		4.5kgf【44.1N】	
移動精度	真直度	3μm以內					
	仰俯	30"以內		25"以內			
	橫擺	30"以內		15"以內			
容許力矩荷重	仰俯	0.4N・m		2.0N・m		5.2N・m	
	橫擺	0.8N・m		2.2N・m		4.3N・m	
	側傾	0.4N・m		2.0N・m		5.2N・m	
力矩剛性	仰俯	4.83"/N・cm		0.66"/N・cm		0.19"/N・cm	
	橫擺	5.70"/N・cm		0.84"/N・cm		0.22"/N・cm	
	側傾	4.83"/N・cm		0.66"/N・cm		0.19"/N・cm	
平行度		60μm以內					
運動平行度		20μm以內					
直角度		10μm以內					
自重		0.08kg		0.3kg		0.52kg	
主材質－表面處理		鋁－黑耐酸鋁處理					
附屬螺絲（六角帶孔螺釘）		M2－6　4個		M3－6　4個		M4－6　4個	

外形尺碼圖

SURUGA SEIKI CAD數據 3D・2D

B21-25AN

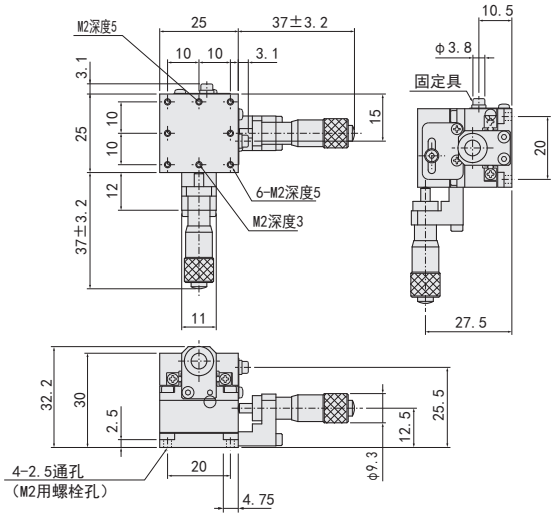

B21-25CN

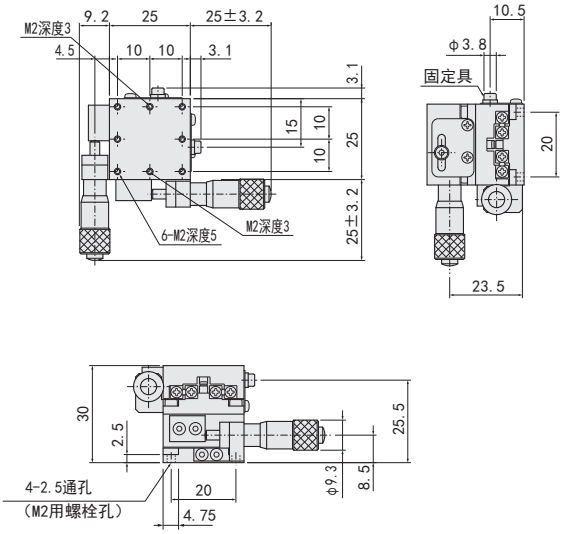

B21-40A

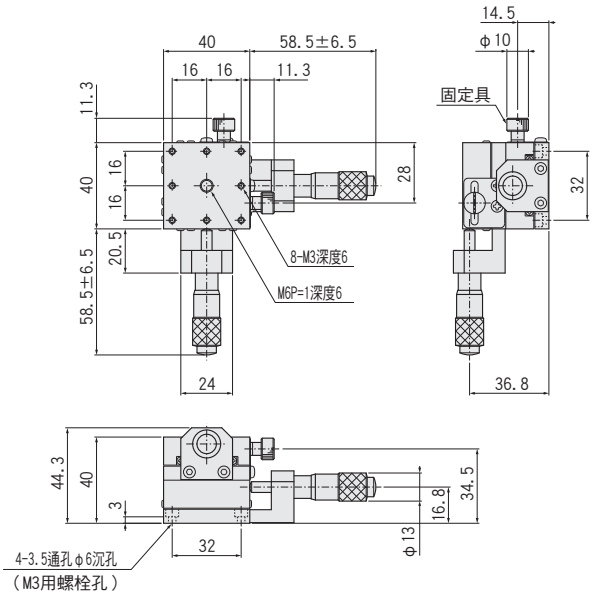

B21-40C

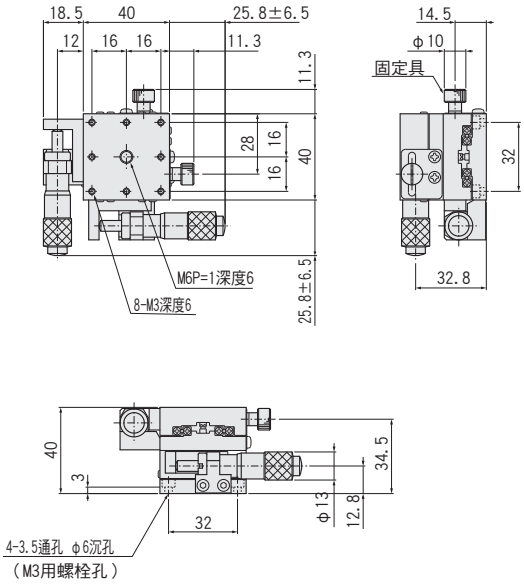

B21-60A

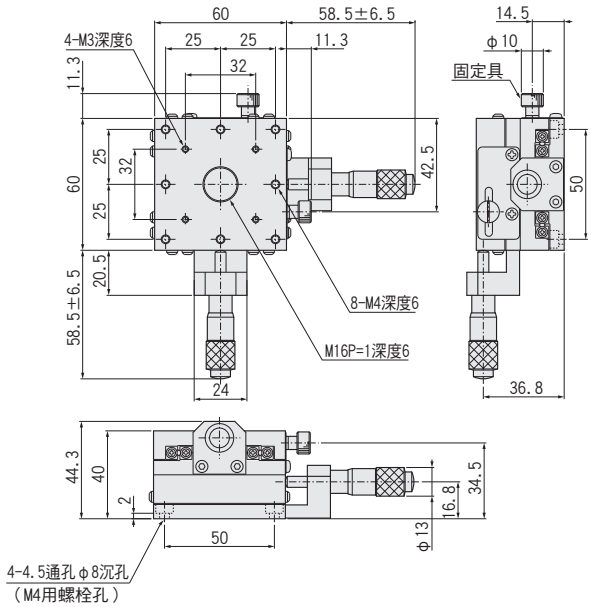

B21-60C

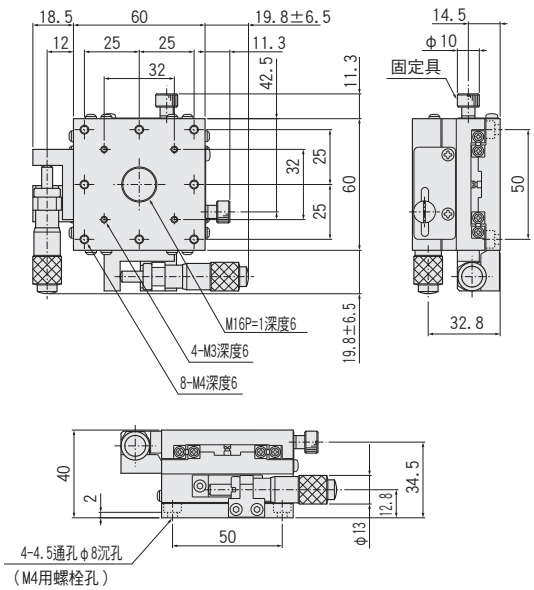

XY軸交叉滾子導軌滑台□80/□100/□120：B21-80/100/120

B21-80A

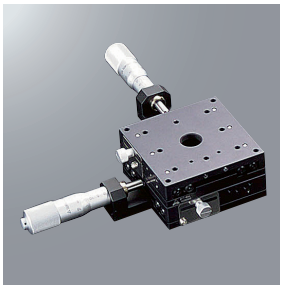

B21-100A

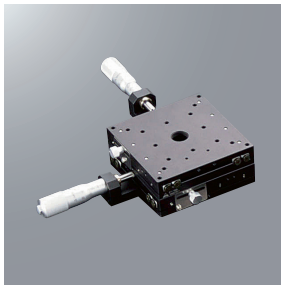

B21-120A

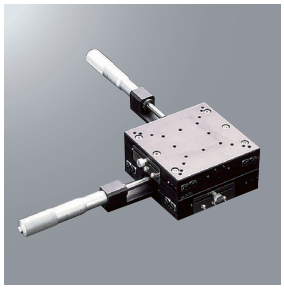

RoHS

■可選例　※圖片為單軸示意圖。

詳情敬請在可選介紹頁確認。 ▶P.2-009～

細微定位

粗微調分厘卡測頭

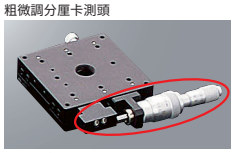

※行程為±6.5mm。
※□120為非對應

【特長】
・滑台面尺寸□80・100・120mm交叉滾子導軌滑台的XY軸組合。
・本體材質為鋁（黑耐酸鋁處理），十分輕量。
・可對應各種選擇。

■構成

款型	B21-	80A	80C	100A	100C	120A	120C	參照頁
X,Y	B11-	80A	80C	100A	100C	120A	120C	▶P.2-065～

※R（左右相反）為X・Y軸為R之間構成。

1 基本款型　可選代碼

B21-□CR

1　2　3

可選敬請從下圖中選擇代碼。

1 滑台面尺寸

80	80×80mm
100	100×100mm
120	120×120mm

	2 進給位置		3 反向規格	
規格	標準分厘卡測頭 A C	粗微調分厘卡測頭 B D 移動量±6.5mm 最小讀取0.5μm ※□120不可	標準	左右相反
代碼	A/C 中心/側面	B/D 中心/側面	無記號	R

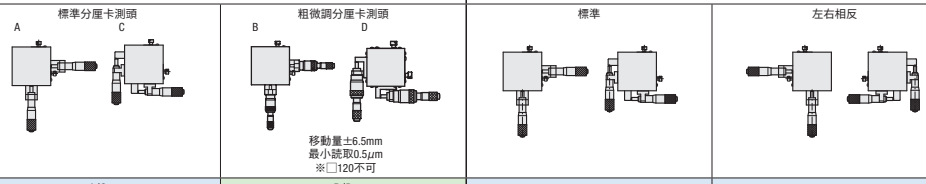

配置						
款型	B21-80A	B21-80C	B21-100A	B21-100C	B21-120A	B21-120C
（左右相反）	B21-80AR	B21-80CR	B21-100AR	B21-100CR	B21-120AR	B21-120CR
滑台面尺寸	80×80mm		100×100mm		120×120mm	
進給方式	標準分厘卡測頭					
進給位置	中心	側面	中心	側面	中心	側面
移動量	±12.5mm				±25mm	
分厘卡測頭最小讀取	10μm/刻度					
導軌	交叉滾子導軌					
耐荷重	9.5kgf【93.1N】		14.3kgf【140.1N】		18.4kgf【180.3N】	
移動精度 真直度	3μm以內					
移動精度 仰俯	25"以內					
移動精度 橫擺	15"以內					
容許力矩荷重 仰俯	17.3N・m		33.0N・m		57.2N・m	
容許力矩荷重 橫擺	15.1N・m		30.0N・m		44.7N・m	
容許力矩荷重 側傾	17.3N・m		33.0N・m		57.2N・m	
力矩剛性 仰俯	0.09"/N・cm		0.11"/N・cm		0.04"/N・cm	
力矩剛性 橫擺	0.10"/N・cm		0.14"/N・cm		0.04"/N・cm	
力矩剛性 側傾	0.09"/N・cm		0.11"/N・cm		0.04"/N・cm	
平行度	60μm以內					
運動平行度	20μm以內					
直角度	10μm以內					
自重	1.0kg		1.4kg		3.2kg	
主材質－表面處理	鋁－黑耐酸鋁處理					
附屬螺絲（六角帶孔螺釘）	M4－6　4個				M4－10　4個	

外形尺碼圖

SURUGA SEIKI CAD數據 3D・2D

B21-80A

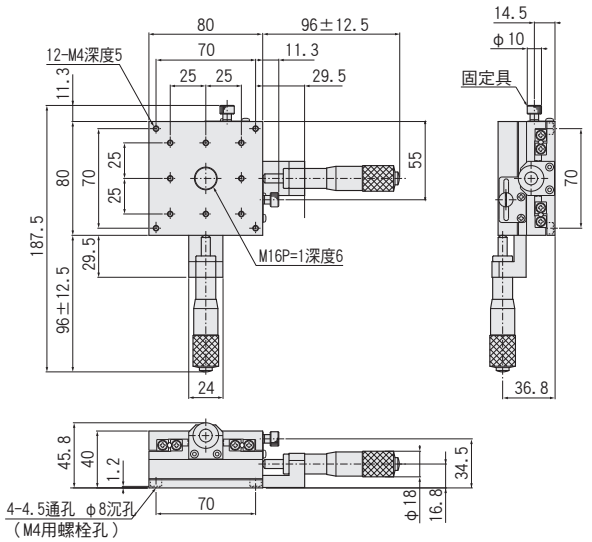

B21-80C

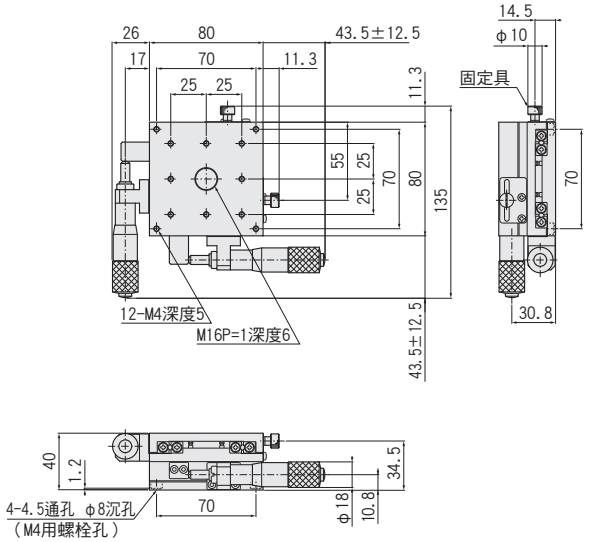

B21-100A

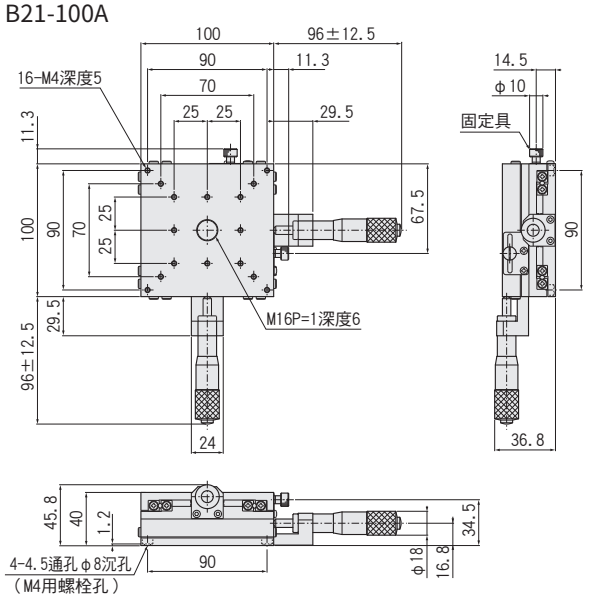

B21-100C

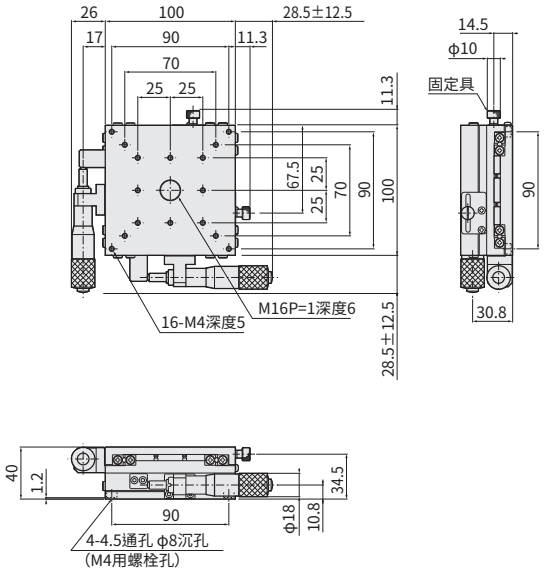

B21-120A

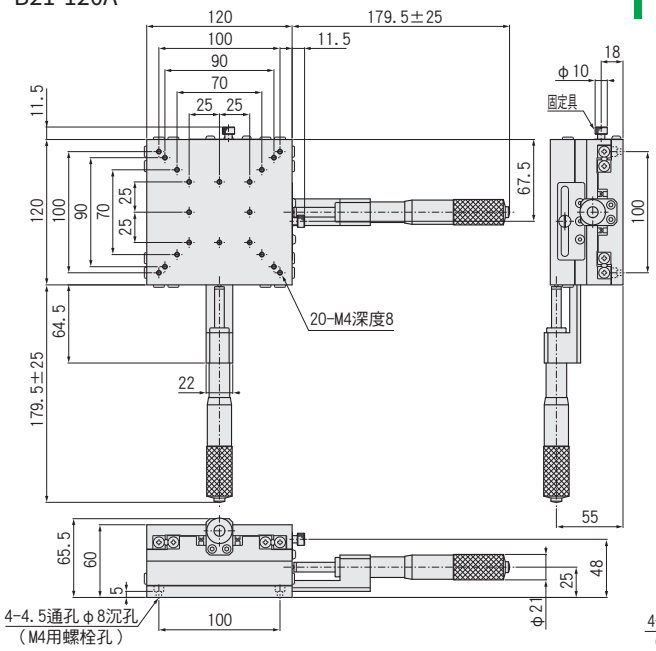

B21-120C

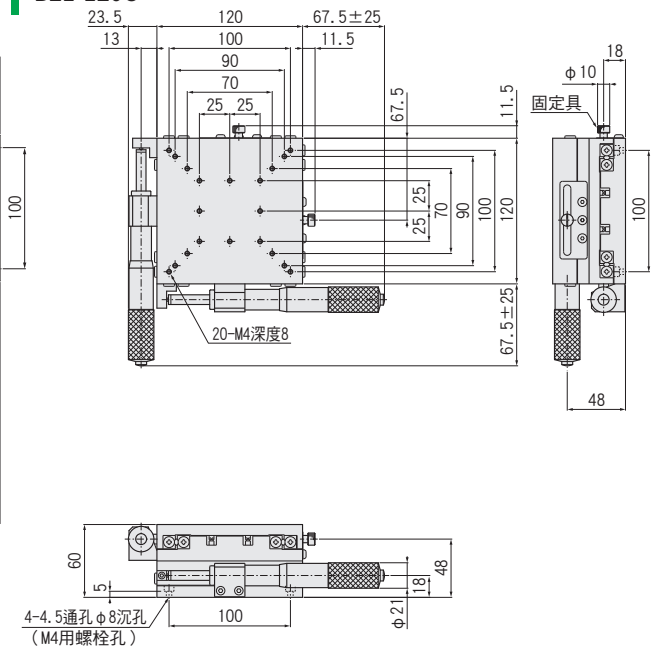

薄型XY軸交叉滾子導軌滑台□40/□60：B23-40/60

RoHS

B23-40A

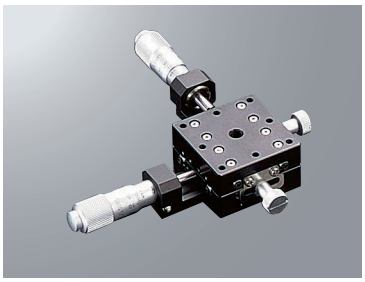

B23-40C

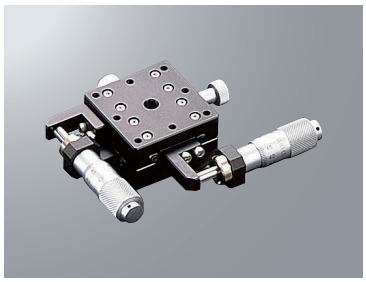

B23-40D

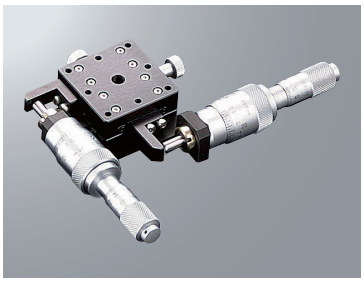

B23-60A

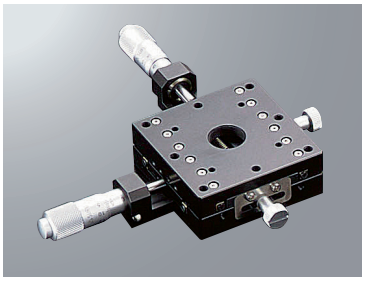

B23-60C

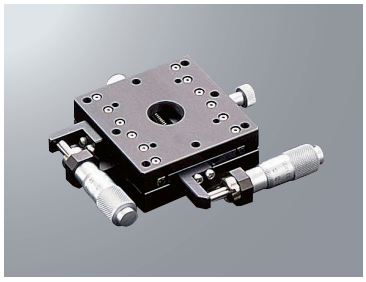

B23-60D

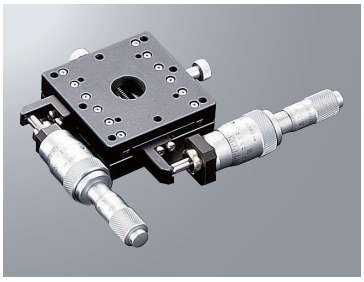

【特長】
・交叉滾子導軌的XY軸一體構造滑台。
・相比XY軸組合滑台，本體厚度減低18mm。
・亦提供左右相反型。（末尾R）
・亦提供粗微調型。（末尾D）

配置							
款型		B23-40A	B23-40C	B23-40D	B23-60A	B23-60C	B23-60D
（左右相反）		B23-40AR	B23-40CR	B23-40DR	B23-60AR	B23-60CR	B23-60DR
滑台面尺寸		40×40mm			60×60mm		
進給位置		中心	側面		中心	側面	
移動量		±6.5mm		粗調±6.5mm　微調±0.1mm	±6.5mm		粗調±6.5mm　微調±0.1mm
分厘卡測頭最小讀取		10μm/刻度		微調0.5μm/刻度	10μm/刻度		微調0.5μm/刻度
導軌		交叉滾子導軌					
耐荷重		1.0kgf【9.8N】			3.0kgf【29.4N】		
移動精度	真直度	3μm					
	仰俯	40"					
	橫擺	20"					
容許力矩荷重	仰俯	0.7N·m			2.3N·m		
	橫擺	0.8N·m			1.9N·m		
	側傾	0.7N·m			2.3N·m		
力矩剛性	仰俯	0.57"/N·cm			0.19"/N·cm		
	橫擺	0.50"/N·cm			0.13"/N·cm		
	側傾	0.64"/N·cm			0.15"/N·cm		
平行度		50μm					
運動平行度		20μm					
直角度		10μm					
自重		0.2kg		0.3kg	0.4kg		0.5kg
主材質－表面處理		鋁－黑耐酸鋁處理					
附屬螺絲（六角帶孔螺釘）		M3－10　4個			M4－10　4個		

外形尺碼圖

SURUGA SEIKI CAD數據 3D・2D

B23-40A

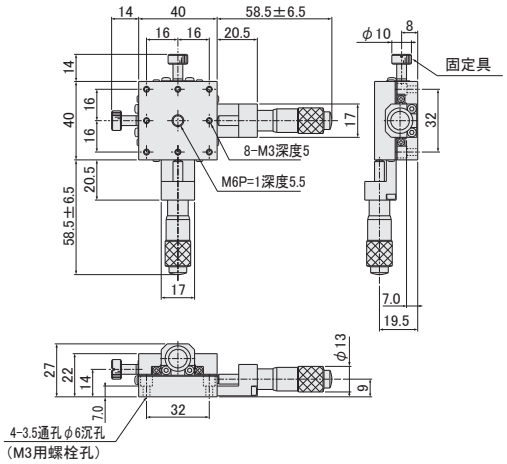

B23-60A

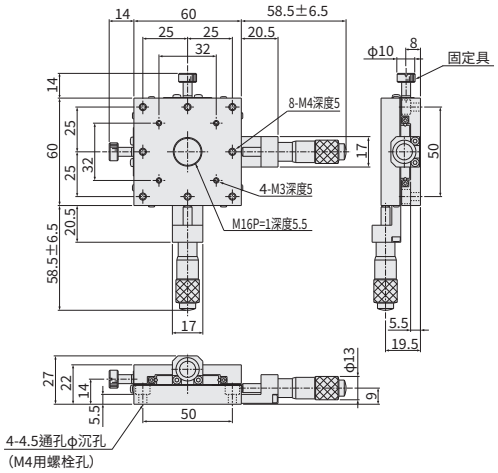

B23-40C

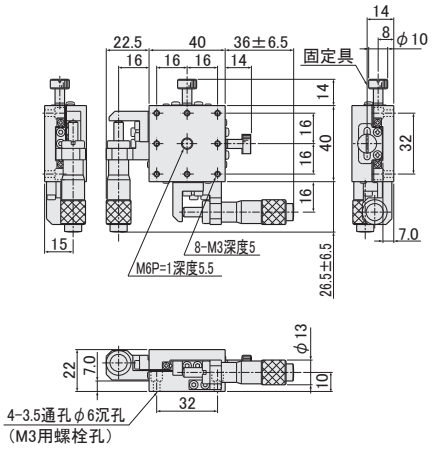

B23-60C

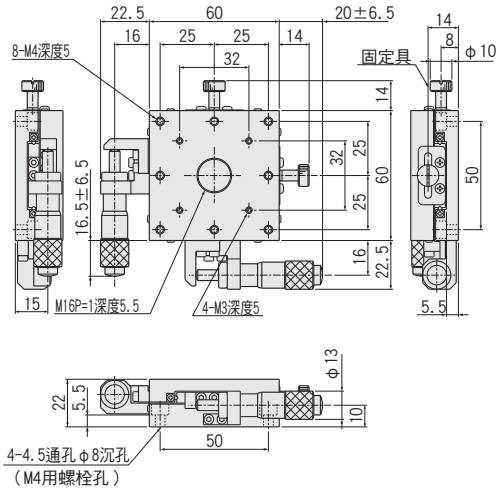

B23-40D

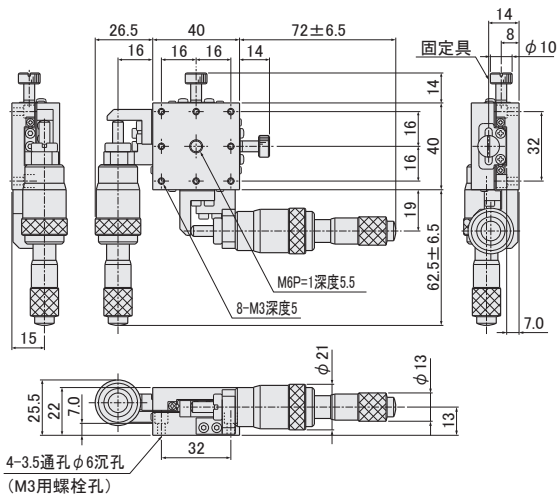

B23-60D

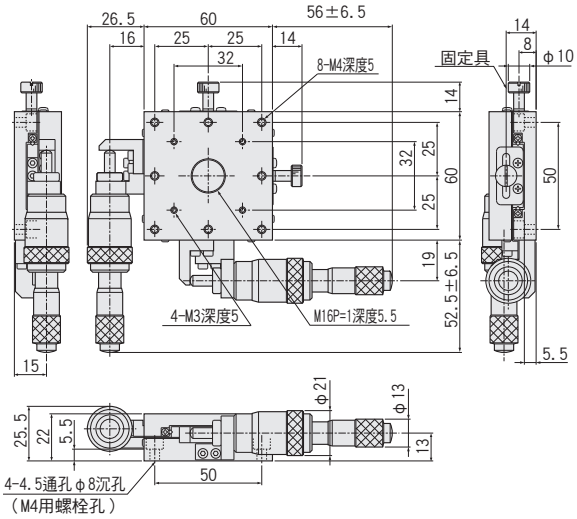

薄型XY軸交叉滾子導軌滑台□80/□100：B23-80/100

RoHS

B23-80A

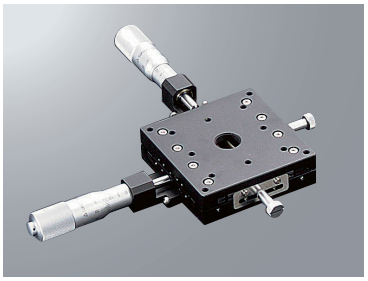

B23-80C

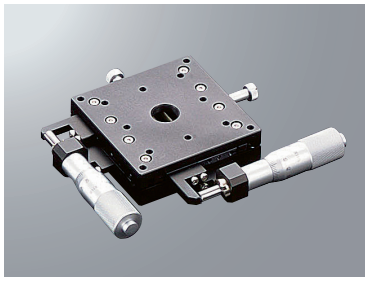

B23-80D

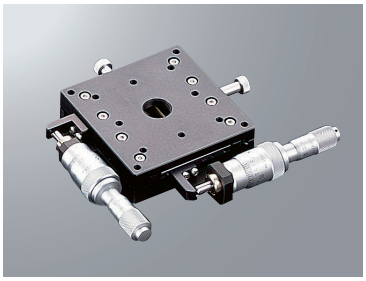

B23-100A

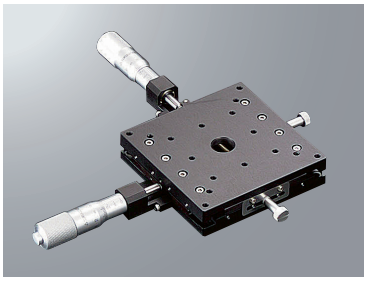

B23-100C

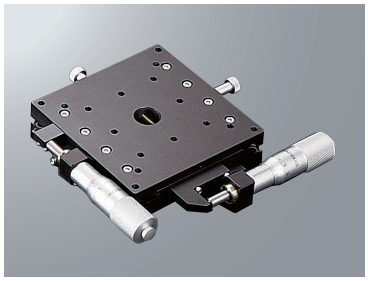

B23-100D

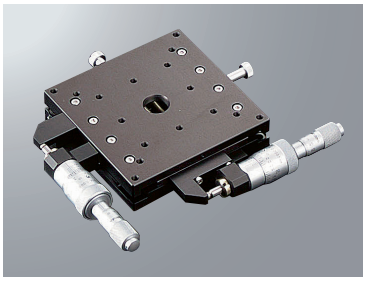

【特長】
・交叉滾子導軌的XY軸一體構造滑台。
・相比XY軸組合滑台，本體厚度減低18mm。
・亦提供粗微調型。（末尾D）
・面尺寸□80mm型亦提供左右相反型。（末尾R）

配置							
款型		B23-80A	B23-80C	B23-80D	B23-100A	B23-100C	B23-100D
（左右相反）		B23-80AR	B23-80CR	B23-80DR	—	—	—
滑台面尺寸		80×80mm			100×100mm		
進給位置		中心	側面		中心	側面	
移動量		±12.5mm		粗調±6.5mm　微調±0.1mm	±12.5mm		粗調±6.5mm　微調±0.1mm
分厘卡測頭最小讀取		10μm/刻度		微調0.5μm/刻度	10μm/刻度		微調0.5μm/刻度
導軌		交叉滾子導軌					
耐荷重		4.0kgf【39.2N】					
移動精度	真直度	3μm					
	仰俯	40"					
	橫擺	20"					
容許力矩荷重	仰俯	5.1N･m					
	橫擺	4.2N･m					
	側傾	5.1N･m					
力矩剛性	仰俯	0.13"/N･cm			0.08"/N･cm		
	橫擺	0.13"/N･cm			0.10"/N･cm		
	側傾	0.11"/N･cm			0.08"/N･cm		
平行度		50μm					
運動平行度		20μm					
直角度		10μm					
自重		0.7kg			1.08kg		
主材質－表面處理		鋁－黑耐酸鋁處理					
附屬螺絲（六角帶孔螺釘）		M4－10　4個					

外形尺碼圖

SURUGA SEIKI CAD數據 3D・2D

B23-80A

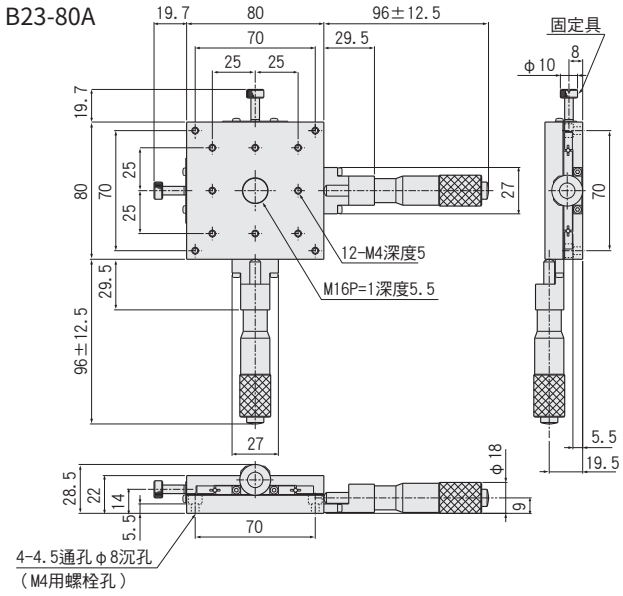

B23-100A

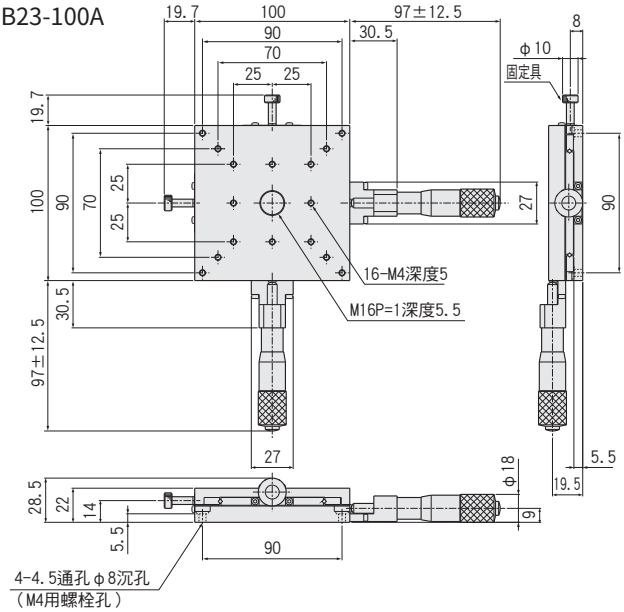

B23-80C

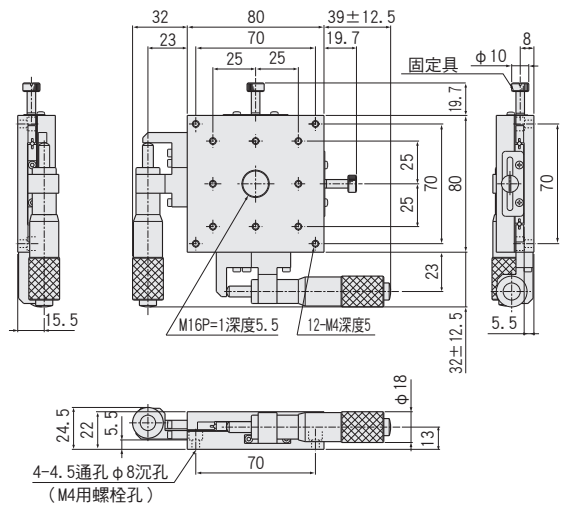

B23-100C

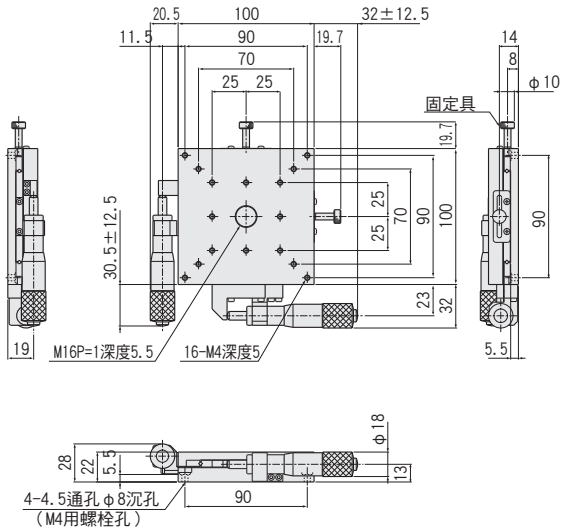

B23-80D

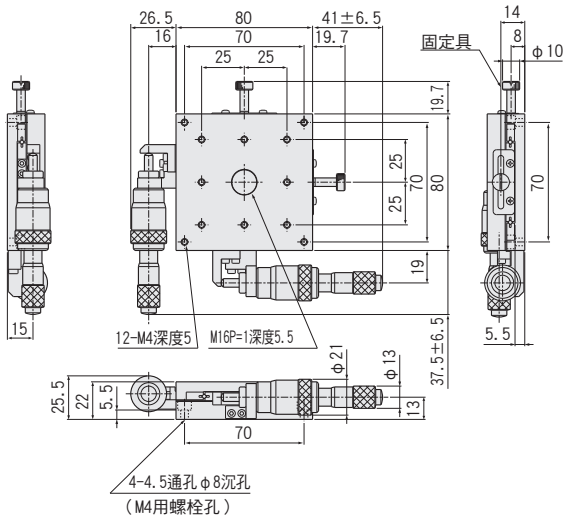

B23-100D

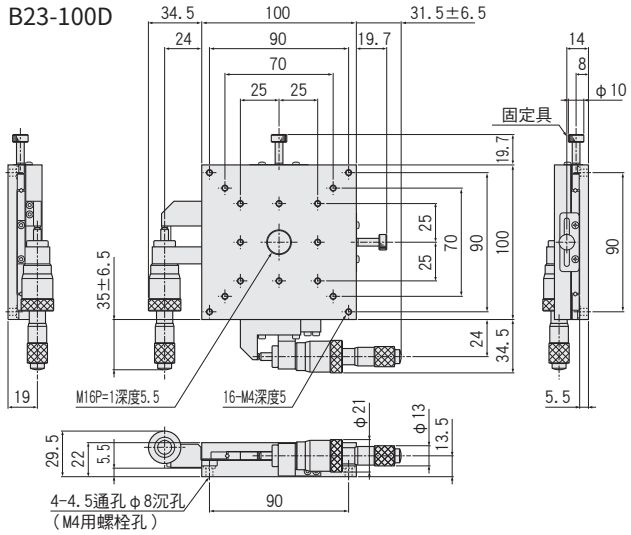

透過孔型XY軸交叉滾子導軌滑台□100：B27-100

RoHS

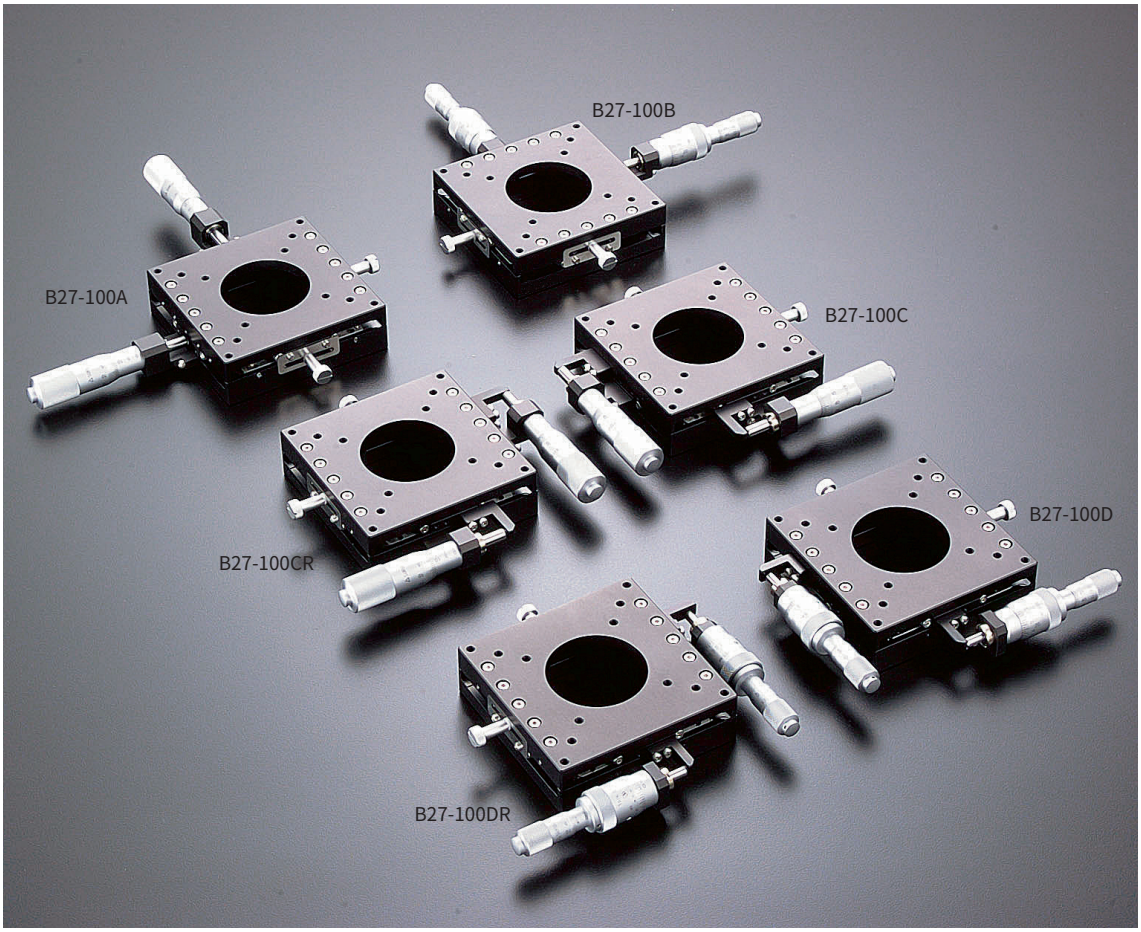

【特長】
・交叉滾子導軌的XY軸一體構造透過孔滑台。
・透過孔徑為50mm，XY軸移動時亦可保持φ40。 移動量±12.5mm時，透過孔有效徑為φ40。
・亦提供粗微調型。（末尾B/D）

配置					
款型		B27-100A	B27-100B	B27-100C	B27-100D
（左右相反）		B27-100AR	B27-100BR	B27-100CR	B27-100DR
滑台面尺寸		100×100mm			
進給位置		中心		側面	
移動量		±12.5mm	粗調±6.5mm　微調±0.1mm	±12.5mm	粗調±6.5mm　微調±0.1mm
分厘卡測頭最小讀取		10μm/刻度	微調0.5μm/刻度	10μm/刻度	微調0.5μm/刻度
導軌		V溝軌道與交叉滾子			
耐荷重		6.5kgf【63.7N】			
移動精度	真直度	3μm			
	仰俯	25"			
	橫擺	15"			
容許力矩荷重	仰俯	4.6N・m			
	橫擺	3.9N・m			
	側傾	4.6N・m			
力矩剛性	仰俯	0.07"/N・cm			
	橫擺	0.08"/N・cm			
	側傾	0.10"/N・cm			
平行度		50μm			
運動平行度		20μm			
直角度		10μm			
自重		1.0kg			
主材質－表面處理		鋁－黑耐酸鋁處理			
附屬螺絲（六角帶孔螺釘）		M4－14　4個			

外形尺碼圖

SURUGA SEIKI CAD數據 3D・2D

B27-100A

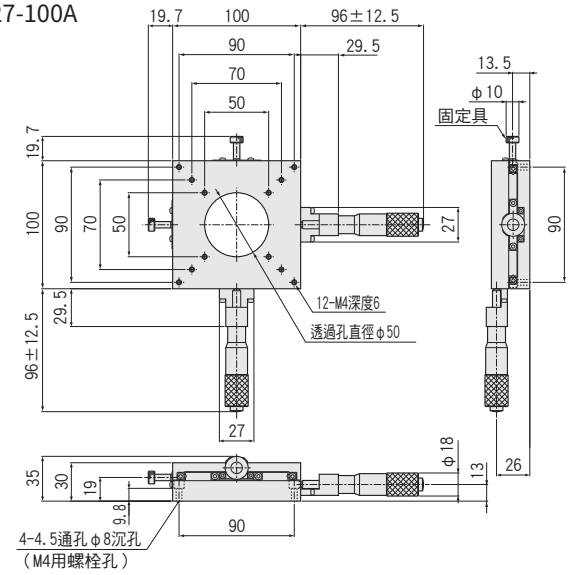

B27-100B

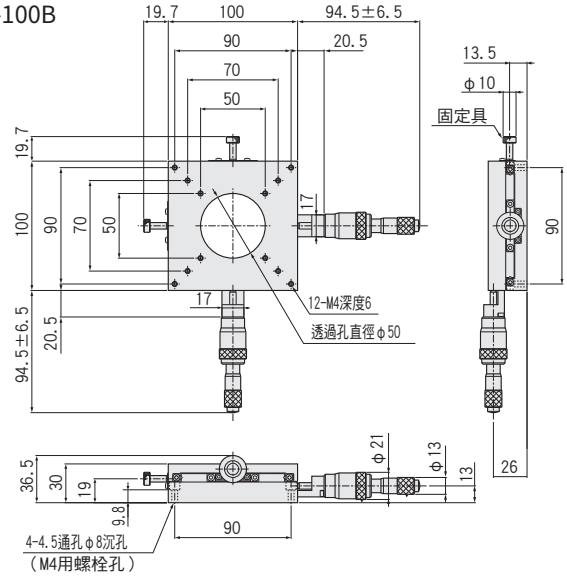

B27-100C

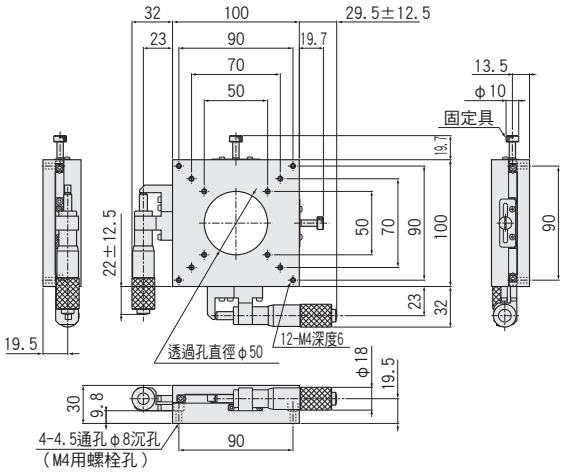

B27-100CR

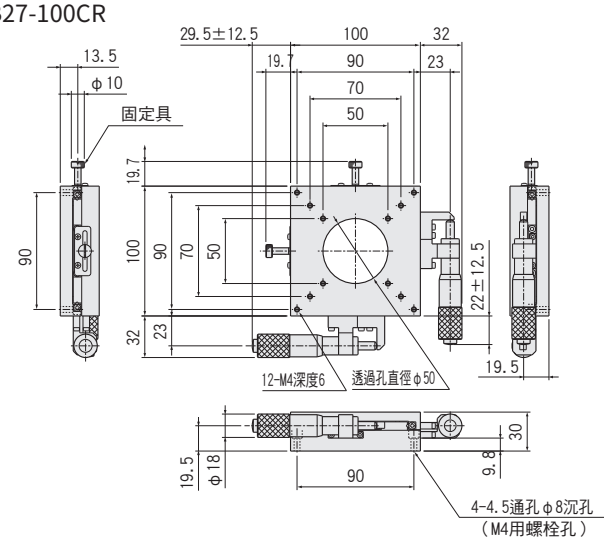

B27-100D

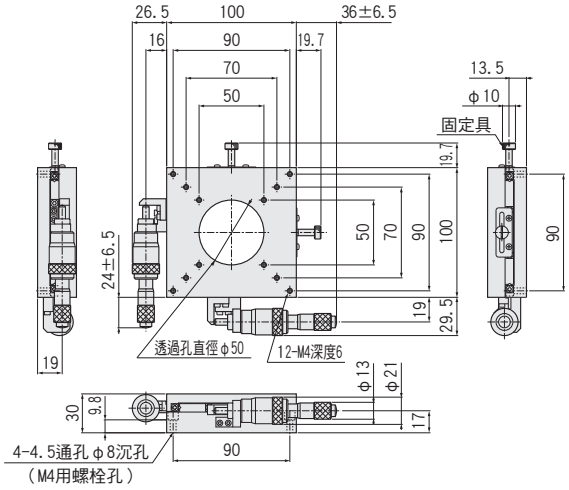

B27-100DR

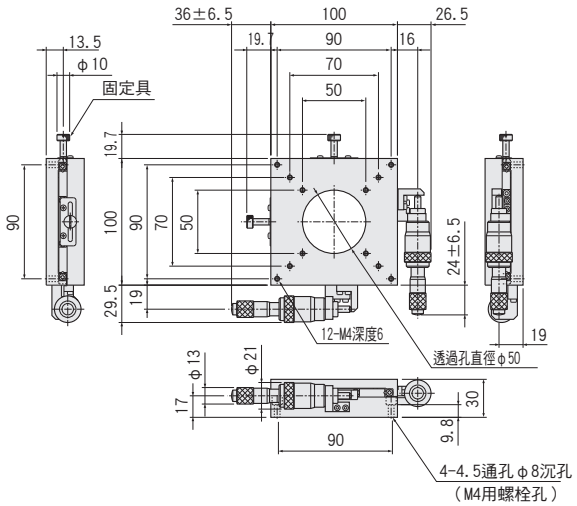

Z軸交叉滾子導軌滑台□25～□80：B31-25/40/60/80

B31-□A（進給位置A）

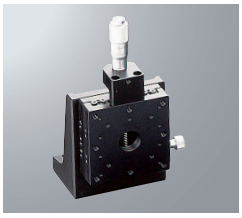

B31-□C（進給位置C）

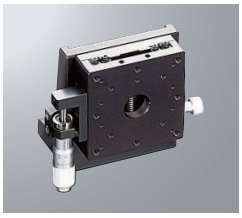

B31-□CU（進給位置CU）

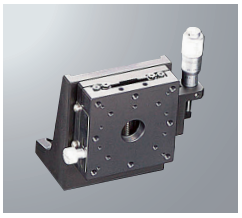

RoHS

■交叉滾子導軌的X軸與Z軸托架組合型。
■本體材質為鋁（黑耐酸鋁處理），十分輕量。
■可選擇中心進給或側面進給。

外形尺碼圖

SURUGA SEIKI　CAD數據 3D・2D

B31-25AN

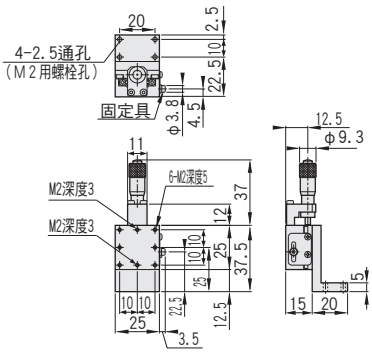

B31-40A

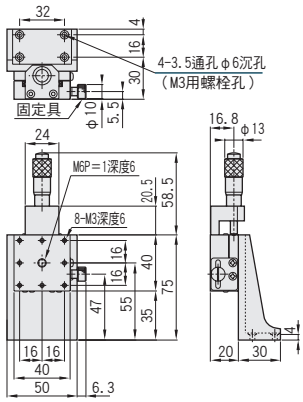

B31-60A

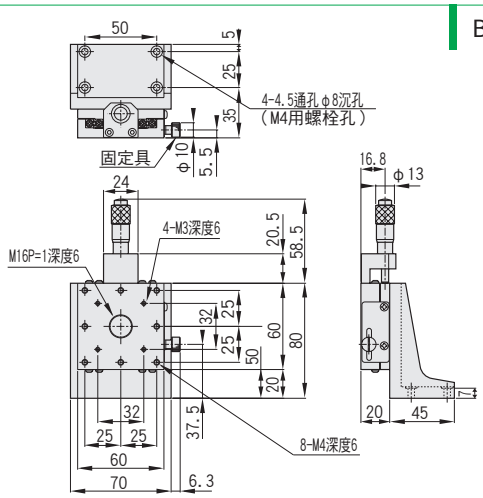

B31-80A

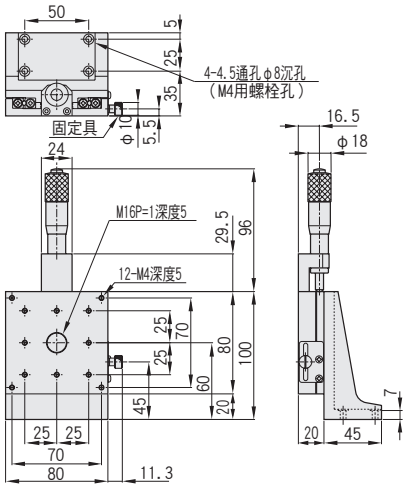

■構成

款型	B31-	25AN	25CN	25CNU	參照項	40A	40C	40CU	參照項	60A	60C	60CU	參照項	80A	80C	80CU	參照項
X	B11-	25ANZ	25CN	25CNZ	P.2-063～	40AZ	40C	40CZ	P.2-063～	60AZ	60C	60CZ	P.2-063～	80AZ	80C	80CZ	P.2-065～
Z 軸連接板		A47-1N			P.2-179	A47-4		A47-106	P.2-179	A47-5			P.2-180	A47-6	A47-7	A47-6	P.2-180

1 基本款型　可選代碼

B31-□C

1　2

1 滑台面尺寸

25	25×25mm
40	40×40mm
60	60×60mm
80	80×80mm

可選敬請從下圖中選擇代碼。

	2 進給位置		
	中心向上	側面向下	側面向上
規格	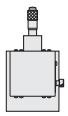		
代碼	A ※□25為AN	C ※□25為CN	CU ※□25為CNU

配置　・主材質：鋁　・表面處理：黑耐酸鋁處理

款型		進給位置	移動量 (mm)	耐荷重	移動精度（以內）			容許力矩荷重（N·m）			力矩剛性（"/N·cm）			垂直度（以內）	運動的垂直度（以內）	自重 (kg)	附屬螺絲（六角帶孔螺釘）
					真直度	仰俯	橫擺	仰俯	橫擺	側傾	仰俯	橫擺	側傾				
B31 —	25	A：中心 C：側面向下 CU：側面向上 ※分厘卡測頭最小讀取 10μm/目盛	± 3.2	0.5kgf【4.9N】	3μm	30"	30"	1.1	0.8	0.4	3.03	2.85	1.80	50μm	15μm	0.06	M2-8　4個
	40		± 6.5	1.0kgf【9.8N】		25"	15"	2.7	2.2	2.0	0.38	0.42	0.28	80μm	30μm	0.2	M3-8　4個
	60			2.0kgf【19.6N】				5.2	4.3	5.5	0.12	0.11	0.07			0.45	M4-12　4個
	80		± 12.5	5.0kgf【49N】				19.2	15.1	17.3	0.05	0.05	0.04			0.80	

XZ軸交叉滾子導軌滑台□25～□80：B61-25/40/60/80

B61-□A (進給位置A)

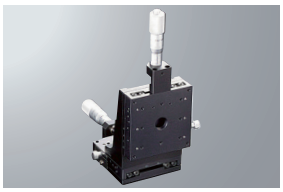

B61-□C (進給位置C)

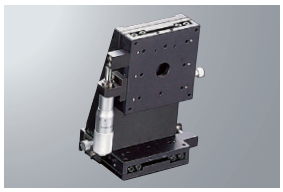

RoHS

■交叉滾子導軌的X軸與Z軸組合型。
■本體材質為鋁(黑耐酸鋁處理)，十分輕量。
■可選擇中心進給或側面進給。

SURUGA SEIKI CAD數據 3D・2D

外形尺碼圖

B61-25AN

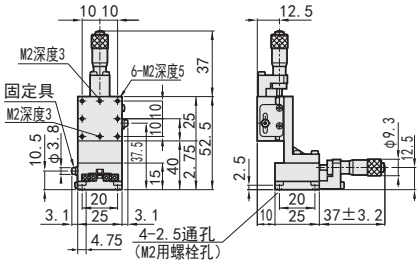

B61-40A

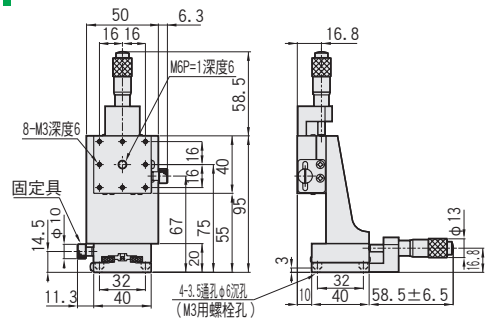

B61-60A

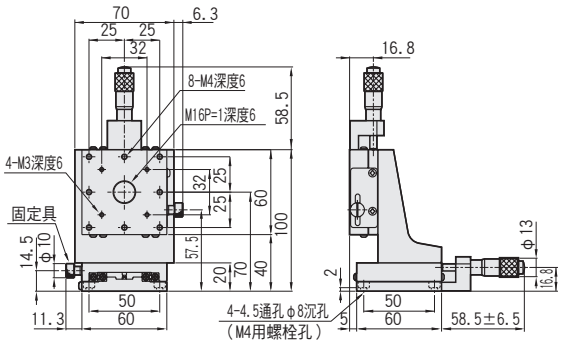

B61-80A

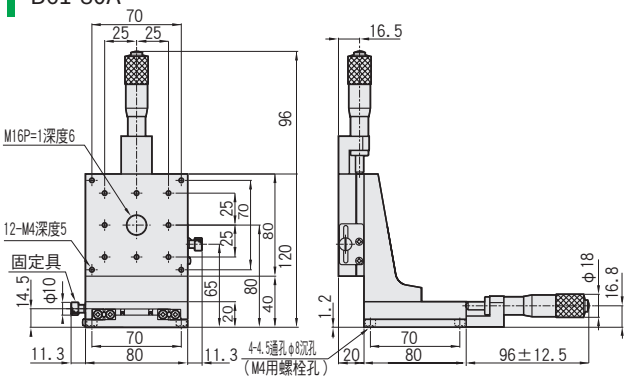

■構成

款型	B61-	25AN	25CN	參照項	40A	40C	參照項	60A	60C	參照項	80A	80C	參照項
Z	B31-	25AN	25CN	P.2-079	40A	40C	P.2-079	60A	60C	P.2-079	80A	80C	P.2-079
X	B11-	25AN	25CN	P.2-063～	40A	40C	P.2-063～	60A	60C	P.2-063～	80A	80C	P.2-065～

1 基本款型　可選代碼

B61-□C

1　2

可選敬請從下圖中選擇代碼。

1 滑台面尺寸

25	25×25mm
40	40×40mm
60	60×60mm
80	80×80mm

2 進給位置

	中心向上	側面向下
規格		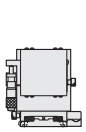
代碼	A ※□25為AN	C ※□25為CN

配置　・主材質：鋁　・表面處理：黑耐酸鋁處理

款型		進給位置	移動量(mm)	耐荷重	容許力矩荷重 (N·m) 仰俯	橫擺	側傾	力矩剛性 (°/N·cm) 仰俯	橫擺	側傾	垂直度(以內)	運動的垂直度(以內)	自重(kg)	附屬螺絲 (六角帶孔螺釘)
B61 —	25	A：中心 C：側面 ※分厘卡測頭最小讀取 10μm/目盛	± 3.2	0.5kgf【4.9N】	1.1	0.4	0.4	6.06	4.65	4.65	80μm	25μm	0.1	M2-6 4個
	40		± 6.5	1.0kgf【9.8N】	2.7	2.0	2.0	0.76	0.70	0.70	110μm	40μm	0.37	M3-6 4個
	60			2.0kgf【19.6N】	5.2	4.3	4.3	0.24	0.18	0.18			0.71	M4-6 4個
	80		± 12.5	5.0kgf【49N】	19.2	15.1	15.1	0.10	0.09	0.09			1.32 ※ C:1.45	

XYZ軸交叉滾子導軌滑台 □25～□80：B71-25/40/60/80

B71-□A（進給位置A）

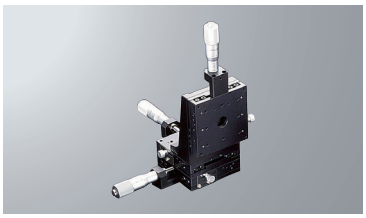

B71-□C（進給位置C）

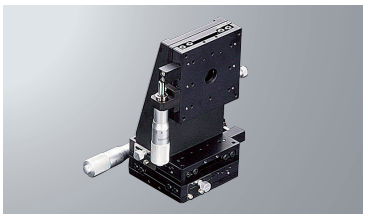

RoHS

■交叉滾子導軌的XY軸與Z軸支架組合型。
■本體材質為鋁（黑耐酸鋁處理），十分輕量。
■可選擇中心進給或側面進給。

SURUGA SEIKI　CAD數據 3D・2D

外形尺碼圖

B71-25AN

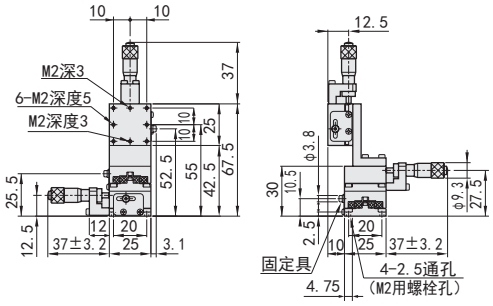

B71-40A

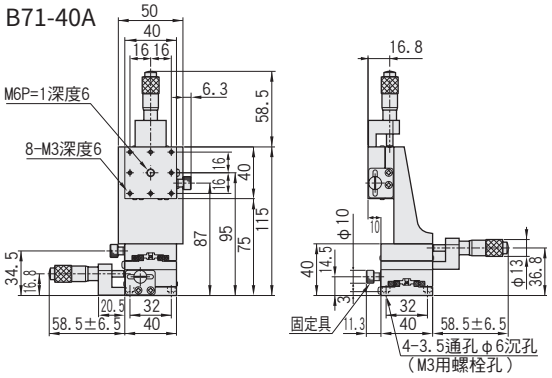

B71-60A

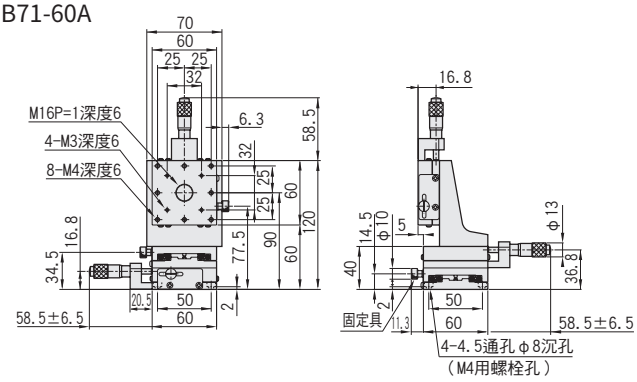

B71-80A

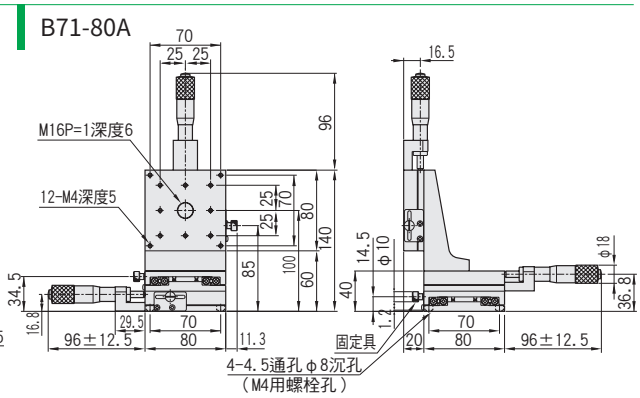

■構成

款型	B71-	25AN	25CN	參照頁	40A	40C	參照頁	60A	60C	參照頁	80A	80C	參照頁
Z	B31-	25AN	25CN	P.2-079	40A	40C	P.2-079	60A	60C	P.2-079	80A	80C	P.2-079
X，Y	B11-	25AN	25CN	P.2-069～	40A	40C	P.2-069～	60A	60C	P.2-069～	80A	80C	P.2-071～

1 基本款型　可選代碼

B71-□C

1　2

可選敬請從下圖中選擇代碼。

1 滑台面尺寸

25	25×25mm
40	40×40mm
60	60×60mm
80	80×80mm

	2 進給位置	
	中心向上	側面向下
規格	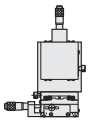	
代碼	A ※□25為AN	C ※□25為CN

配置　・主材質：鋁　・表面處理：黑耐酸鋁處理

款型		進給位置	移動量(mm)	耐荷重	容許力矩荷重（N·m）			力矩剛性（°/N·cm）			垂直度(以內)	運動真直度(以內)	自重(kg)	附屬螺絲(六角帶孔螺釘)
					仰俯	橫擺	側傾	仰俯	橫擺	側傾				
B71－	25	A：中心 C：側面 ※分厘卡測頭最小讀取10μm/目盛	±3.2	0.5kgf【4.9N】	0.4	0.4	0.4	7.68	7.50	7.86	140μm	50μm	0.14	M2-6　4個
	40		±6.5	1.0kgf【9.8N】	2.0	2.0	2.0	1.08	1.12	1.04			0.52	M3-6　4個
	60			2.0kgf【19.6N】	4.3	4.3	5.2	0.30	0.29	0.31			0.98	M4-6　4個
	80		±12.5	5.0kgf【49N】	15.1	15.1	17.3	0.14	0.14	0.14			1.84※C：1.97	

高解析度X軸交叉滾子導軌滑台□60/□80：B10-60/80

B10-60LN

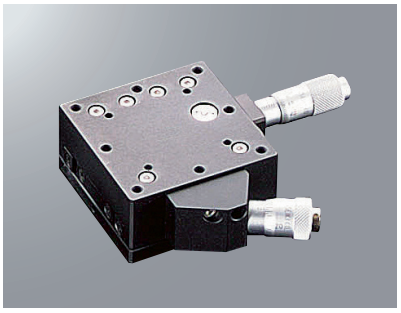

B10-80

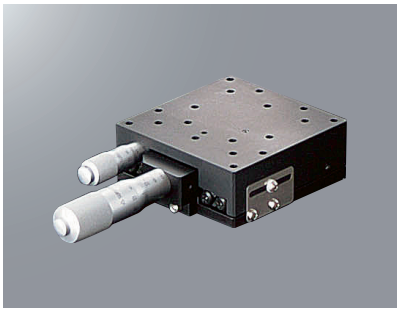

RoHS

【特長】
・透過2隻分厘卡測頭來進行粗微調操作。
・B10-60型為粗調±6.5mm
B10-80型為粗調±12.5mm移動量。
・透過微調用分厘卡測頭，可從粗調移動位置
±0.3mm範圍內調整。

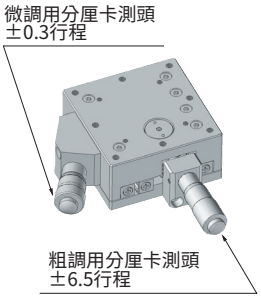

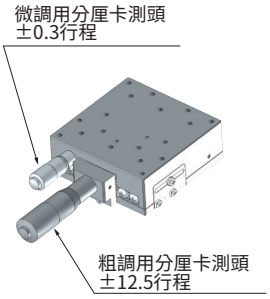

外形尺碼圖

SURUGA SEIKI CAD數據 3D・2D

B10-60LN

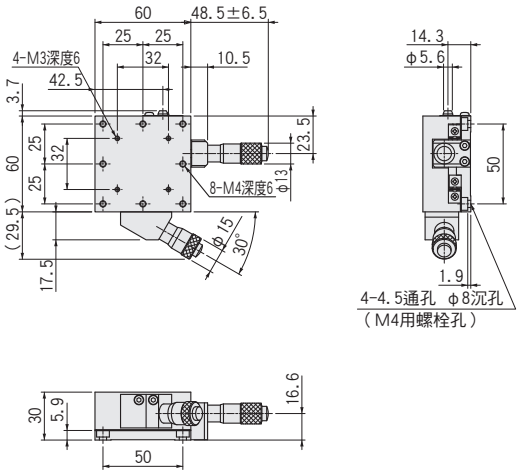

B10-80

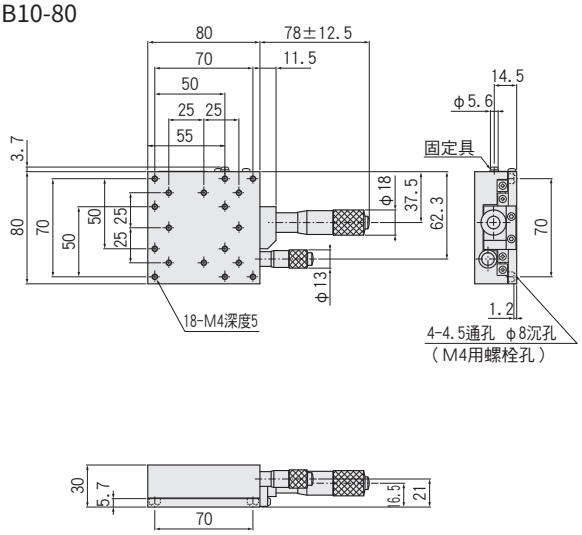

1 基本款型　可選代碼

B10-□LN

※末尾N為僅□60
可選敬請從下圖中選擇代碼。

1 滑台面尺寸

60	60×60mm
80	80×80mm

2 反向規格

規格	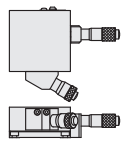 僅□60適用	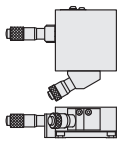 僅□60適用	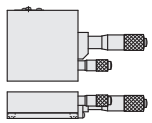 僅□80適用
代碼	L	R	無記號

配置　・主材質：鋁　・表面處理：黑耐酸鋁處理

款型		反向規格	移動量 (mm)	耐荷重	移動精度（以內） 真直度	移動精度（以內） 橫擺	移動精度（以內） 側傾	容許力矩荷重（N·m） 仰俯	容許力矩荷重（N·m） 橫擺	容許力矩荷重（N·m） 側傾	力矩剛性（"/N·cm） 仰俯	力矩剛性（"/N·cm） 橫擺	力矩剛性（"/N·cm） 側傾	平行度 (以內)	運動平行度 (以內)	自重 (kg)	附屬螺絲 (六角帶孔螺釘)
B10-	60	LN：標準 RN：左右相反	粗調± 6.5 微調± 0.3	5.0kgf 【49.0N】	2μm	20"	10"	8.6	6.4	5.6	0.11	0.10	0.11	30μm	10μm	0.4	M4-6　4個
	80	無記號：標準	粗調± 12.5 微調± 0.3	6.0kgf 【58.8N】				11.5	9.1	10.4	0.14	0.10	0.04			0.7	

高解析度XY軸交叉滾子導軌滑台□60/□80：B20-60/80

B20-60LN

B20-80

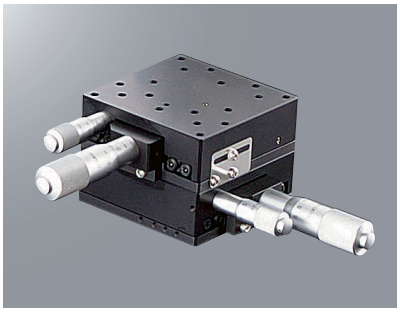

RoHS

【特長】
・透過2隻分厘卡測頭來進行粗微調操作。
・B20-60型為粗調±6.5mm
　B20-80型為粗調±12.5mm移動量。
・透過微調用分厘卡測頭，可從粗調移動位置
　±0.3mm範圍內調整。

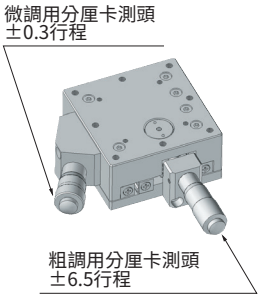

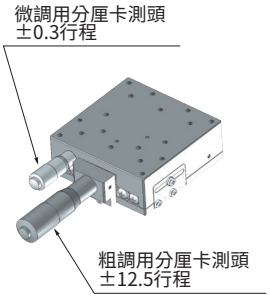

外形尺碼圖

SURUGA SEIKI　CAD數據 3D・2D

B20-60LN

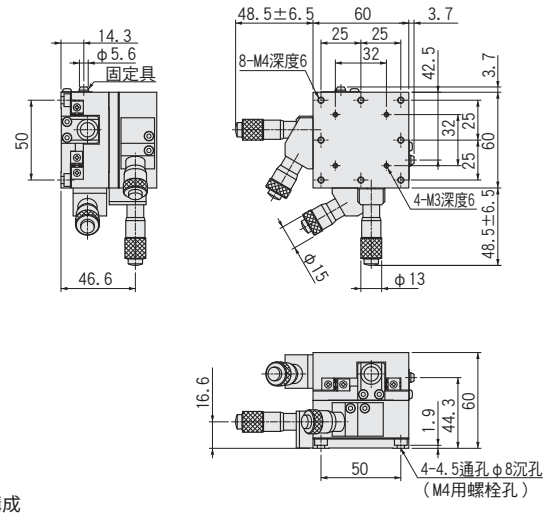

B20-80

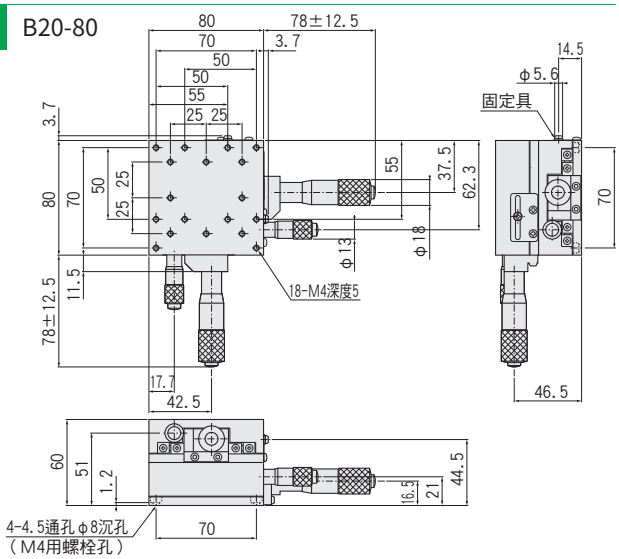

■構成

款型	B20-	60LN	60RN	80	參照項
Y（上）	B10-	60LN	60RN	80	▶ P.2-087
X（下）	B10-	60RN	60LN	80	

1 基本款型　可選代碼

B20-□L N

1　2

※末尾N為僅□60
可選敬請從下圖中選擇代碼。

1 滑台面尺寸

60	60×60mm
80	80×80mm

2 反向規格

規格	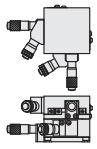 僅□60適用	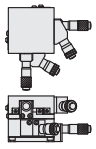 僅□60適用	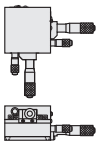 僅□80適用
代碼	L	R	無記號

配置　・主材質：鋁　・表面處理：黑耐酸鋁處理

款型		反向規格	移動量 (mm)	耐荷重	移動精度（以內） 真直度	橫擺	側傾	容許力矩荷重（N·m） 仰俯	橫擺	側傾	力矩剛性（"/N·cm） 仰俯	橫擺	側傾	平行度 (以內)	運動平行度 (以內)	直角度 (以內)	自重 (kg)	附屬螺絲 (六角帶孔螺釘)
B20-	60	LN：標準 RN：左右相反	粗調± 6.5 微調± 0.3	4.6kgf 【45.1N】	2μm	20"	10"	5.6	6.4	5.6	0.22	0.20	0.22	60μm	20μm	10μm	0.9	M4-6　4個
	80	無記號：標準	粗調± 12.5 微調± 0.3	5.3kgf 【51.9N】				10.4	9.1	10.4	0.18	0.20	0.18				1.35	

高解析度Z軸交叉滾子導軌滑台□60/□80：B30-60/80

B30-60LK　B30-60RK　B30-80

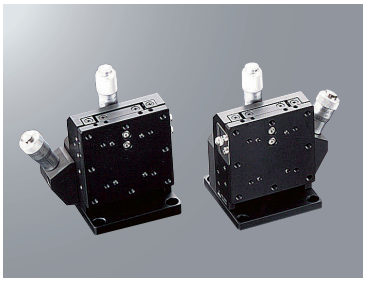

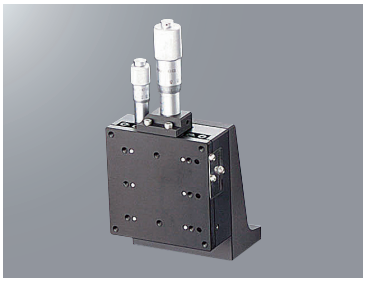

RoHS

【特長】
・透過2隻分厘卡測頭來進行粗微調操作。
・B30-60型為粗調±6.5mm
　B30-80型為粗調±12.5mm移動量。
・透過微調用分厘卡測頭，可從粗調移動位置
　±0.3mm範圍內調整。

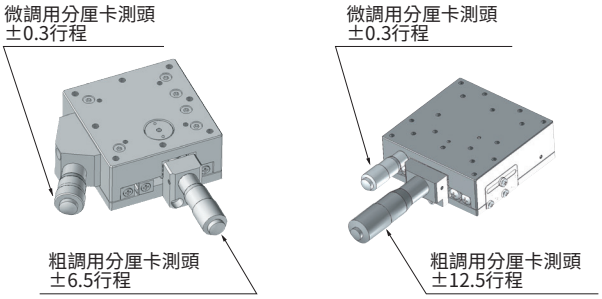

※該圖顯示了B10系列

外形尺碼圖

SURUGA SEIKI　CAD數據 3D・2D

B30-60LK

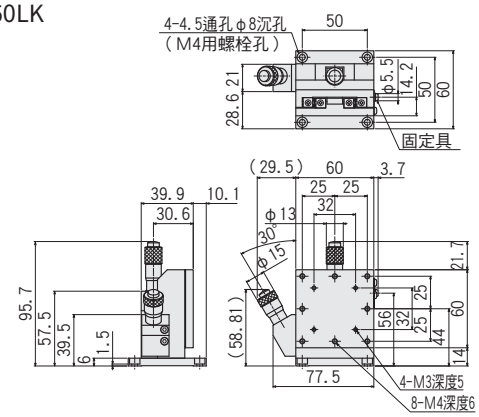

B30-80

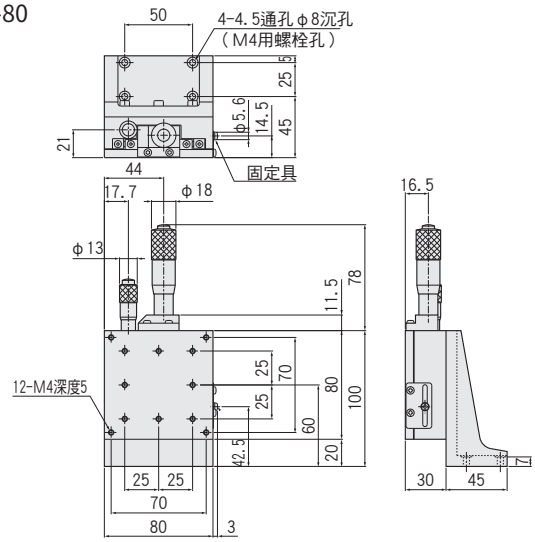

1 基本款型　可選代碼

B30-□LK

1　2

※末尾K為僅□60
可選敬請從下圖中選擇代碼。

1 滑台面尺寸

60	60×60mm
80	80×80mm

2 反向規格

規格	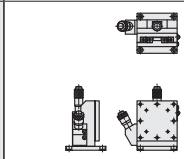	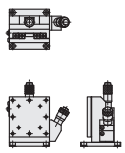	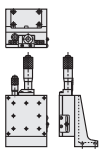
	僅適用B30-60	僅適用B30-60	僅適用B30-80
代碼	L	R	無記號

配置　・主材質：鋁　・表面處理：黑耐酸鋁處理

款型		反向規格	移動量(mm)	耐荷重	移動精度（以內）			容許力矩荷重（N·m）			力矩剛性（"/N·cm）			垂直度(以內)	運動真直度(以內)	自重(kg)	附屬螺絲(六角帶孔螺釘)
					真直度	橫擺	側傾	仰俯	橫擺	側傾	仰俯	橫擺	側傾				
B30-	60	LK：標準 RK：左右相反	粗調± 6.5 微調± 0.3	2.0kgf 【19.6N】	2μm	20"	10"	8.6	6.4	5.6	0.11	0.10	0.11	70μm	15μm	0.6	M4-6　4個
	80	無記號：標準	粗調± 12.5 微調± 0.3	3.0kgf 【29.4N】				11.5	9.1	10.4	0.14	0.10	0.04	80μm	25μm	0.97	M4-12　4個

高解析度XYZ軸交叉滾子導軌滑台□60/□80：B70-60/80

RoHS

B70-60LK　B70-60RK

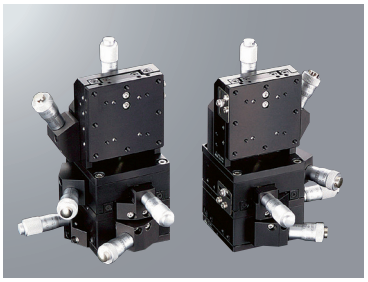

B70-80

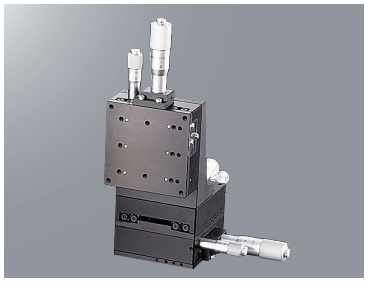

【特長】
・透過2隻分厘卡測頭來進行粗微調操作。
・B70-60型為粗調±6.5mm
　B70-80型為粗調±12.5mm移動量。
・透過微調用分厘卡測頭，可從粗調移動位置
　±0.3mm範圍內調整。

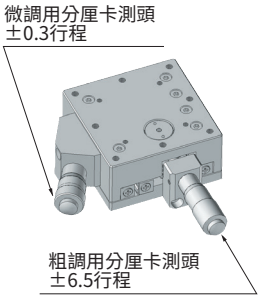

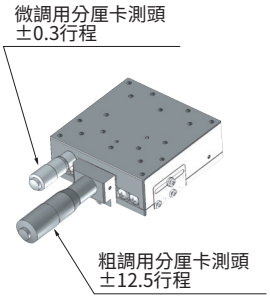

※該圖顯示了B10系列

SURUGA SEIKI　CAD數據 3D・2D

外形尺碼圖

B70-60LK

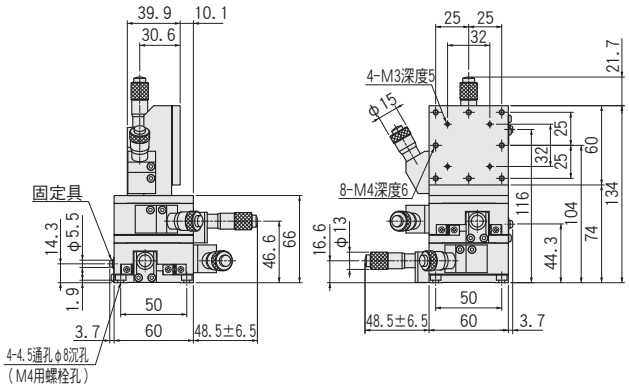

B70-80

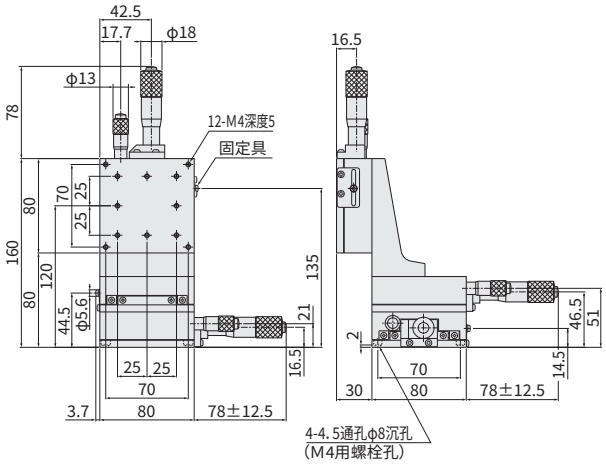

■構成

款型	B70-	60LK	60RK	80	參照項
Z	B30-	60LN	60RN	80	P.2-089
Y（上）	B10-	60LN	60RN	80	P.2-087
X（下）	B10-	60RN	60LN	80	

1基本款型　可選代碼

B70-□L K

1　2

※末尾K為僅□60
可選敬請從下圖中選擇代碼。

1 滑台面尺寸

60	60×60mm
80	80×80mm

2 反向規格

規格			
	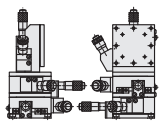 僅適用B70-60	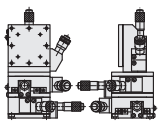 僅適用B70-60	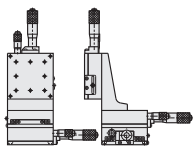 僅適用B70-80
代碼	L	R	無記號

配置　・主材質：鋁　・表面處理：黑耐酸鋁處理

款型		反向規格	移動量(mm)	耐荷重	移動精度（以內）			容許力矩荷重（N·m）			力矩剛性（"/N·cm）			垂直度(以內)	運動真直度(以內)	自重(kg)	附屬螺絲(六角帶孔螺釘)
					真直度	橫擺	側傾	仰俯	橫擺	側傾	仰俯	橫擺	側傾				
B70-	60	LK：標準 RK：左右相反	粗調± 6.5 微調± 0.3	2.0kgf 【19.6N】	—	—	—	5.6	5.6	5.6	0.32	0.31	0.33	130μm	35μm	1.46	M4-6　4個
	80	無記號：標準	粗調± 12.5 微調± 0.3	3.0kgf 【29.4N】	2μm	20"	10"	9.1	9.1	10.4	0.28	0.24	0.32	140μm	45μm	2.34	