直線滾珠導軌(SS)滑台 指導書/產品

【特長】
●導軌與本體一體化薄型構造
●本體材質採用不鏽鋼，導軌部採用拱弧溝，實現高剛性·高精度　※BXT系列，主材質:鋼
●尺寸、表面處理、可選規格等產品充實

■結構

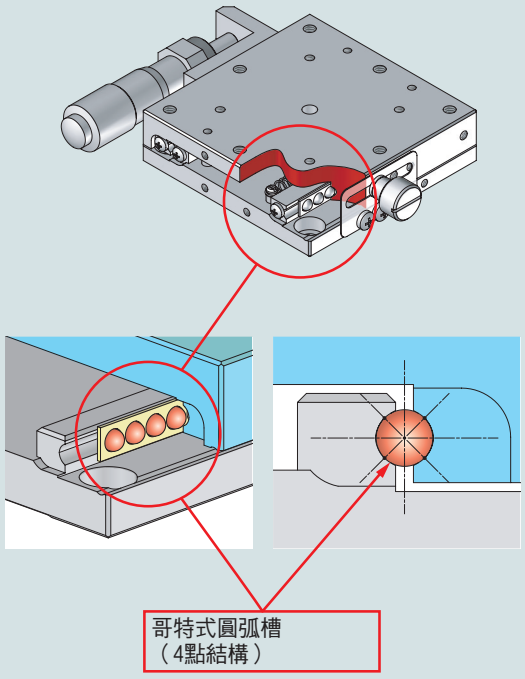

■特點

薄型　本體厚度：16mm

高剛性　載重量　：20kgf

高精度　真直度　：1μm　達成

※規格範例　60×60mm　單軸

低價格　直線滾珠導軌BXT系列加入產品。
▶P. 2-015～

系列	台面尺寸 (mm)	旋轉1圈移動量 (mm)	耐荷重 (kgf【N】)	主材質
BXT系列（無電解鍍鎳處理）	□40	0.5	10【98】	鋼
	□60		20【196】	
BSS系列（無電解鍍鎳處理） 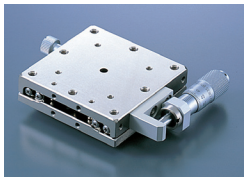	□25	0.25～0.5	4【39.2】	不鏽鋼
	□40	0.25～1.0	10【98】	
	□50		15【147】	
	□60		20【196】	
	□70		23【225.4】	
	□80	0.5～1.0	27【264.6】	
	□100		35【343】	
BSB系列（低溫黑色鉻處理） 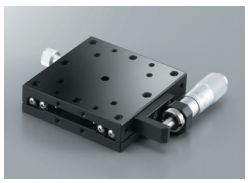	□25	0.25～0.5	4【39.2】	
	□40	0.25～1.0	10【98】	
	□60		20【196】	
	□80	0.5～1.0	27【264.6】	
BSL系列（長行程） 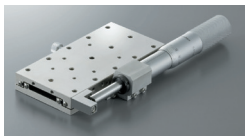	40×80	0.5～1.0	15【147】	
	60×120		20【196】	

※數值為單軸時

■薄型XY型　BSS23系列

XY一體，本體厚度減小31%

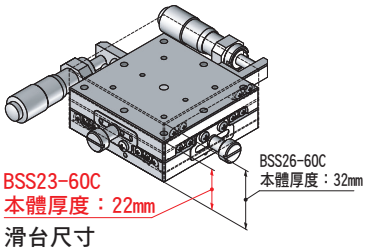

滑台尺寸
40×40～100×100mm　▶P. 2-039～

固定具在操作側

可單方向進行操作

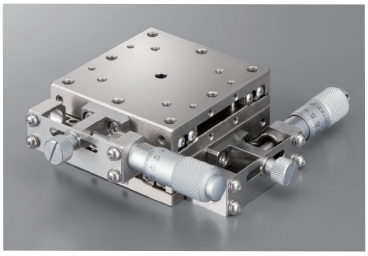

X軸 ▶P. 2-033～/XY軸 ▶P. 2-035～

安裝方式多種

可水準、傾斜、垂直等各方式進行安裝

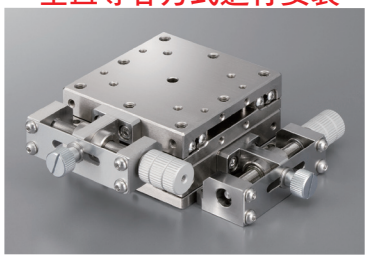

▶P. 2-037～

※BHE(直線滾珠導軌水平面Z軸滑台)P.2-055～

系列	台面尺寸 (mm)	行程(X軸/mm)							軸構成・登載頁						
		～5	～10	～15	～20	～30	～40	～50	X	薄型XY	XY	Z	XZ	薄型XYZ	XYZ
BXT	□40								● P.2-015～		● P.2-043～	● P.2-053～			
	□60								● P.2-015～		● P.2-043～	● P.2-053～			
BSS	□25								● P.2-017～		● P.2-045～	● P.2-057	● P.2-058		● P.2-060
	□40								● P.2-019～	● P.2-039～	● P.2-047～	● P.2-057	● P.2-058	● P.2-059	● P.2-060
	□50								● P.2-021～	● P.2-039～	● P.2-047～	● P.2-057	● P.2-058	● P.2-059	● P.2-060
	□60								● P.2-023～	● P.2-039～	● P.2-049～	● P.2-057	● P.2-058	● P.2-059	● P.2-060
	□70								● P.2-025～	● P.2-039～	● P.2-049～	● P.2-057	● P.2-058	● P.2-059	● P.2-060
	□80								● P.2-027～	● P.2-041～	● P.2-051～	● P.2-057	● P.2-058	● P.2-059	● P.2-060
	□100								● P.2-029～	● P.2-041～	● P.2-051～				
BSB	□25								● P.2-017～		● P.2-045～	● P.2-057	● P.2-058		● P.2-060
	□40								● P.2-019～		● P.2-047～	● P.2-057	● P.2-058		● P.2-060
	□60								● P.2-023～		● P.2-049～	● P.2-057	● P.2-058		● P.2-060
	□80								● P.2-027～		● P.2-051～	● P.2-057	● P.2-058		● P.2-060
BSL	40×80								● P.2-031～						
	60×120								● P.2-031～						

使用範例

樣品檢測台（薄型XY）

調整點膠機頭

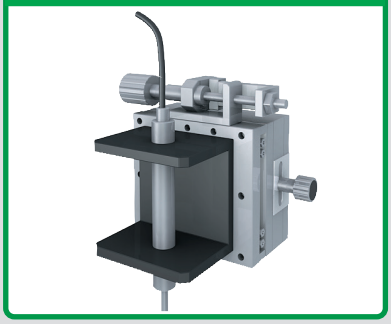

樣品檢測台（與旋轉滑台組合）

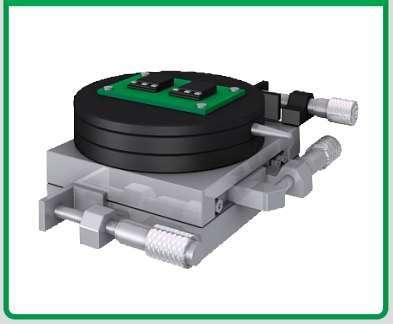

X軸直線滾珠導軌(SS)滑台□25:BSS16-25/BSB16-25

BSS16-25C

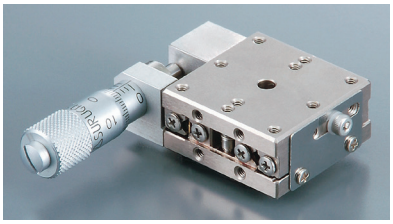

BSB16-25C

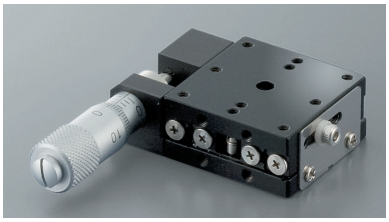

RoHS

■可選例　※圖片為示意圖
詳情敬請在可選介紹頁確認。 ▶P.2-009～

降低成本
進給螺絲

防止誤操作・省空間
進給六角扳手操作

1基本款型

BSS16-25
BSB16-25CR□-□

可選代碼

2 3 4 5

可選敬請從下圖中選擇代碼。

	2 進給位置	3 反向規格				4 進給方式					5 潤滑油規格		
規格	標準 分厘卡測頭 A C	標準	左右相反	上下相反	上下左右相反	標準分厘卡測頭 (P=0.5mm)	進給螺絲 (把手) (P=0.5mm) ※BSB時參照(i)以下。	進給螺絲 (把手) (P=0.25mm)	進給螺絲 (六角扳手) (P=0.5mm)	進給螺絲 (六角扳手) (P=0.25mm)	標準潤滑油	無塵室用潤滑油 AFF	真空潤滑油 全氟聚醚
代碼	A/C 中心/側面	無記號	R	Z	ZR	無記號	1	FP	SH	FH	無記號	J	L

(i)BSB因可選款型內容，部件顏色可能為銀色。

配置									
款型		BSS16-25A	BSS16-25AZ	BSS16-25C	BSS16-25CZ	BSB16-25A	BSB16-25AZ	BSB16-25C	BSB16-25CZ
(左右相反)		BSS16-25AR	BSS16-25AZR	BSS16-25CR	BSS16-25CZR	BSB16-25AR	BSB16-25AZR	BSB16-25CR	BSB16-2 5CZR
滑台面尺寸		25×25mm							
進給位置		中心		側面		中心		側面	
移動量		±3.2mm							
分厘卡測頭最小讀取		10μm							
導軌		直線滾珠導軌							
耐荷重		4kgf【39.2N】							
移動精度	真直度	3μm以內							
	仰俯	30"以內							
	橫擺	25"以內							
容許力矩荷重	仰俯	2.0N·m							
	橫擺	2.0N·m							
	側傾	3.5N·m							
力矩剛性	仰俯	1.9"/N·cm							
	橫擺	1.1"/N·cm							
	側傾	1.1"/N·cm							
平行度		30μm以內							
運動平行度		10μm以內							
自重		0.07kg							
主材質－表面處理		不鏽鋼－無電解鍍鎳處理				不鏽鋼－低溫黑色鉻處理			
附屬螺絲(六角帶孔螺釘)		M2-4　4個							

外形尺碼圖 BSB為中心孔徑公差H7變為H8。

PART COMMUNITY CAD DATA SURUGA SEIKI CAD數據 3D・2D

BSS16-25A/BSB16-25A

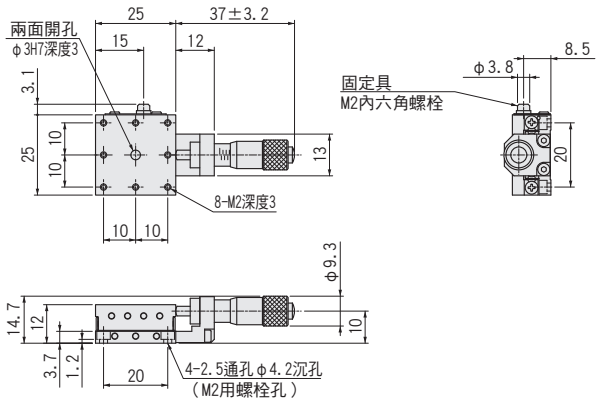

BSS16-25AR/BSB16-25AR

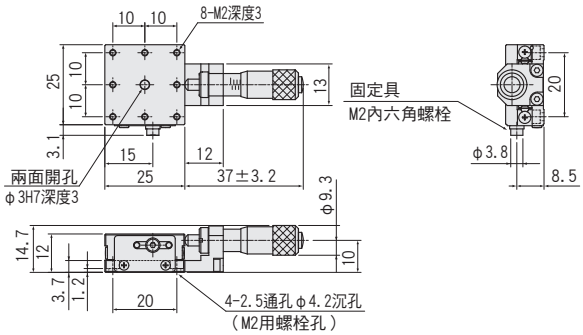

BSS16-25AZ/BSB16-25AZ

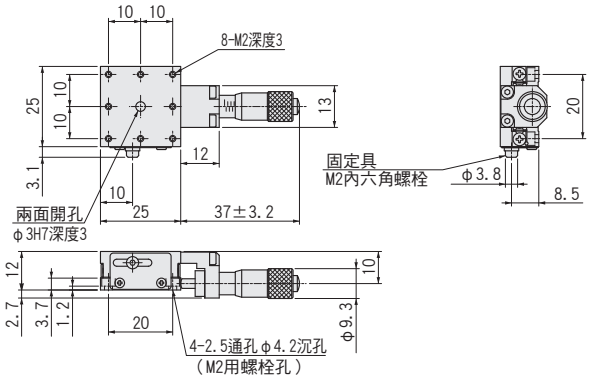

BSS16-25AZR/BSB16-25AZR

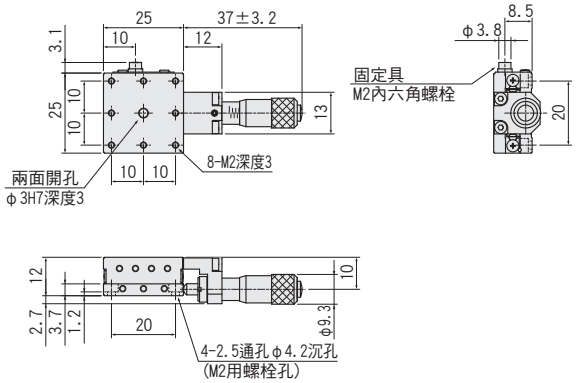

BSS16-25C/BSB16-25C

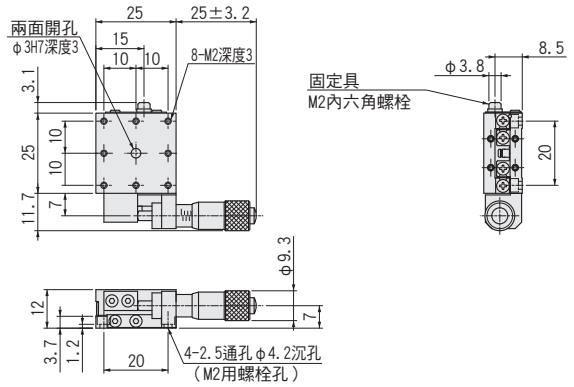

BSS16-25CR/BSB16-25CR

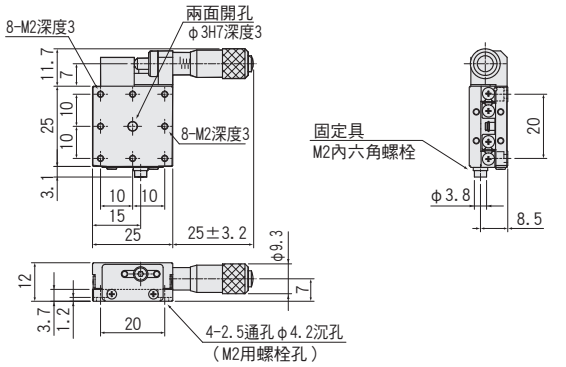

BSS16-25CZ/BSB16-25CZ

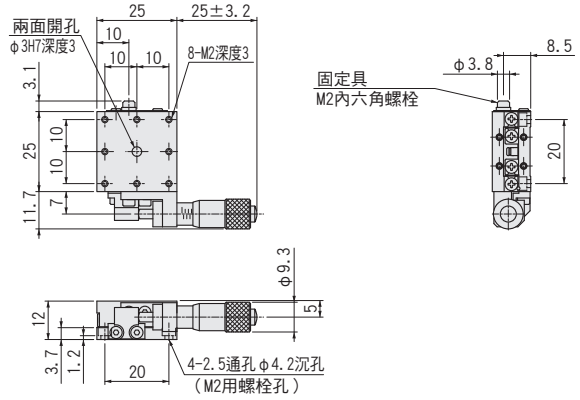

BSS16-25CZR/BSB16-25CZR

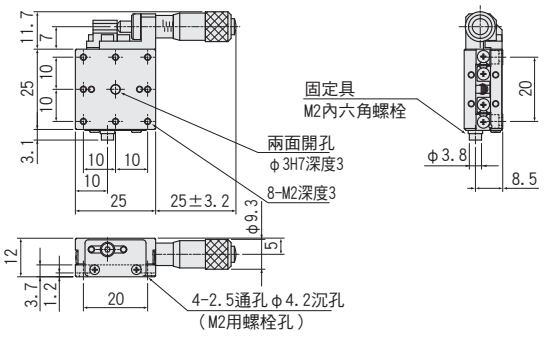

X軸直線滾珠導軌(SS)滑台□40:BSS16-40/BSB16-40

BSS16-40C

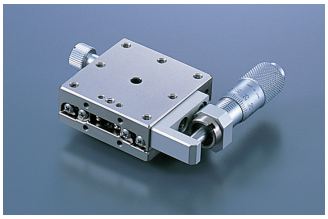

BSB16-40C

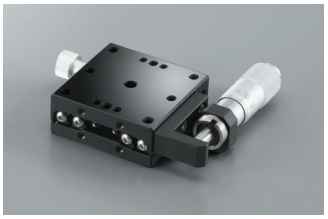

低價格

直線滾珠導軌
BXT系列亦加入產品陣容

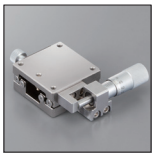

▶P.2-015～

RoHS

■可選例　　※圖片為示意圖
詳情敬請在可選介紹頁確認▶P.2-009

細微定位
粗微調分厘卡測頭

降低成本
進給螺絲

防止誤操作·省空間
進給六角扳手操作

縮短讀取時間
數位分厘卡測頭

※圖片為□80

提高固定精度
圓盤式固定具

提高保持力
對象固定具

1 基本款型

BSS16-40
BSB16-40CR□□-□

可選代碼

2 3 4 5 6

可選敬請從下圖中選擇代碼。

	2 進給位置		3 反向規格				4 進給方式(進給位置B/D選定時為不可)							5 固定具方式			6 潤滑油規格		
	標準 分厘卡測頭	粗微調 分厘卡測頭	標準	左右 左右相反	上下 左右相反	上下左右 左右相反	標準分厘卡測頭 (P=0.5mm)	進給螺絲 (把手) (P=0.5mm)	進給螺絲 (把手) (P=0.25mm)	進給螺絲 (把手) (P=1.0mm)	進給螺絲 (六角扳手) (P=0.5mm)	進給螺絲 (六角扳手) (P=0.25mm)	數位 分厘卡測頭	標準固定具	圓盤式固定具	對象固定具	標準 潤滑油	無塵室用 潤滑油 AFF	真空潤滑油 全氟聚醚
規格	A C	B D 最小讀取0.5μm											進給位置僅適用A/C Z/R/ZR為不可			·進給位置C·CR且進給方式無記號·FH僅適用SH ·不可與Z/ZR並用		進給位置B/D為不可 進給方式4為不可	進給位置B/D為不可 進給方式4為不可
代碼	A/C 中心/側面	B/D 中心/側面	無記號	R	Z	ZR	無記號	1	FP	LP	SH	FH	4	無記號	5	6	無記號	J	L

BSB因可選款型內容，部件顏色可能為銀色。

配置									
款型		BSS16-40A	BSS16-40AZ	BSS16-40C	BSS16-40CZ	BSB16-40A	BSB16-40AZ	BSB16-40C	BSB16-40CZ
(左右相反)		BSS16-40AR	BSS16-40AZR	BSS16-40CR	BSS16-40CZR	BSB16-40AR	BSB16-40AZR	BSB16-40CR	BSB16-40CZR
滑台面尺寸		40×40mm							
進給位置		中心		側面		中心		側面	
移動量		±6.5							
分厘卡測頭最小讀取		10μm							
導軌		直線滾珠導軌							
耐荷重		10kgf【98N】							
移動精度	真直度	1μm以內				3μm以內			
	仰俯	25"以內							
	橫擺	15"以內							
容許力矩荷重	仰俯	5.0N·m							
	橫擺	5.0N·m							
	側傾	5.0N·m							
力矩剛性	仰俯	0.42"/N·cm							
	橫擺	0.35"/N·cm							
	側傾	0.21"/N·cm							
平行度		15μm以內							
運動平行度		7μm以內							
自重		0.23kg							
主材質－表面處理		不鏽鋼－無電解鍍鎳處理				不鏽鋼－低溫黑色鉻處理			
附屬螺絲(六角帶孔螺釘)		M3-6　4個							

外形尺碼圖 BSB為中心孔徑公差H7變為H8。

PART COMMUNITY CAD DATA SURUGA SEIKI CAD數據 3D・2D

BSS16-40A/BSB16-40A

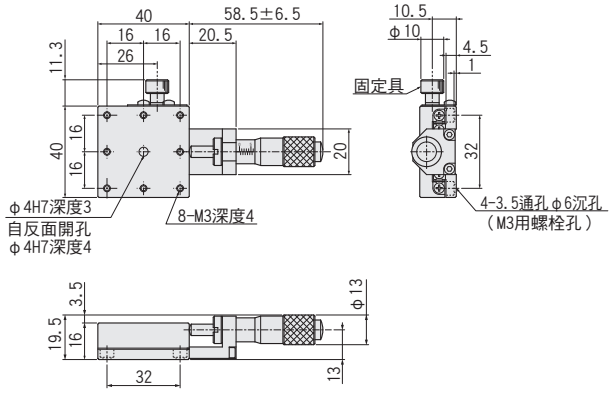

BSS16-40AR/BSB16-40AR

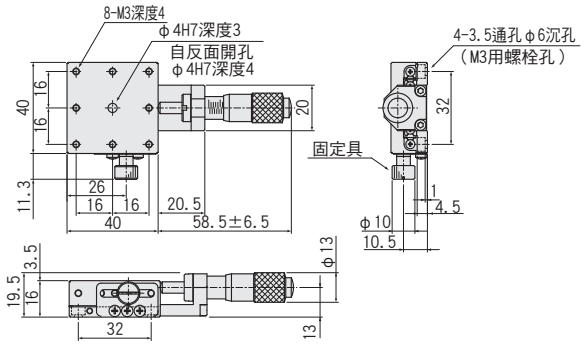

BSS16-40AZ/BSB16-40AZ

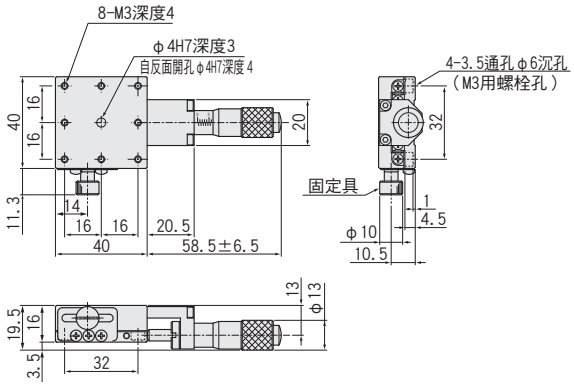

BSS16-40AZR/BSB16-40AZR

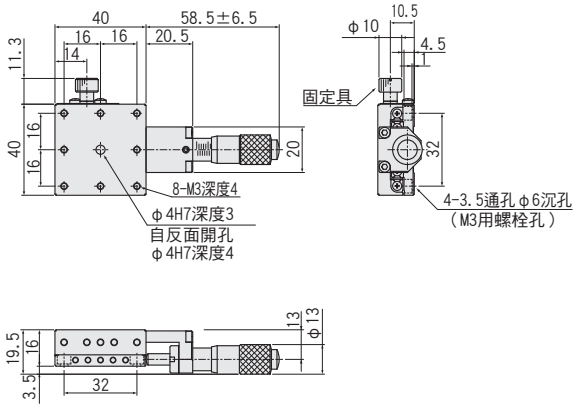

BSS16-40C/BSB16-40C

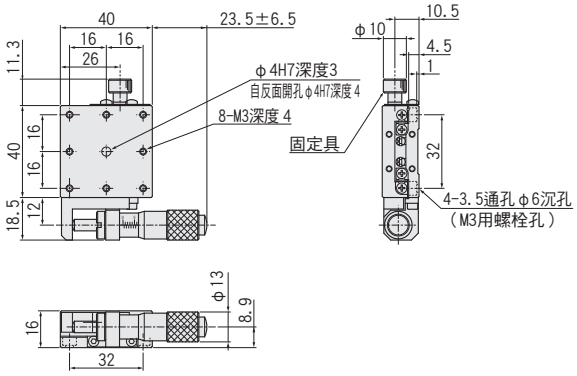

BSS16-40CR/BSB16-40CR

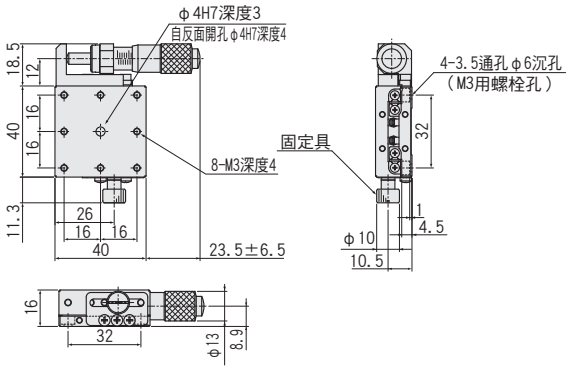

BSS16-40CZ/BSB16-40CZ

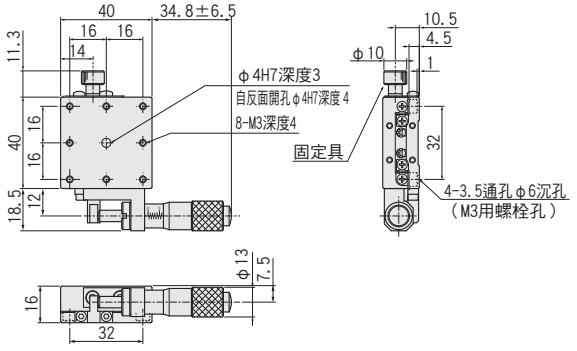

BSS16-40CZR/BSB16-40CZR

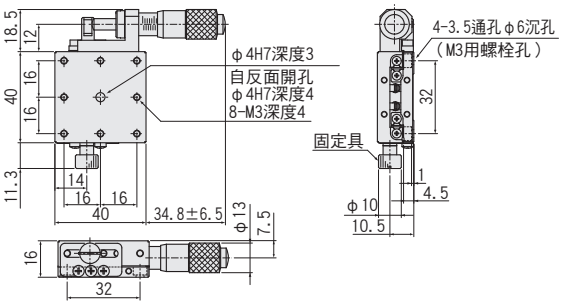

X軸直線滾珠導軌(SS)滑台□50:BSS16-50

BSS16-50C

RoHS

■可選例　※圖片為示意圖
詳情敬請在可選介紹頁確認▶P.2-009～

細微定位
粗微調分厘卡測頭

降低成本
進給螺絲

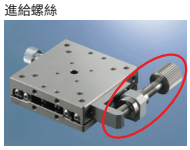

防止誤操作・省空間
進給六角扳手操作

縮短讀取時間
數位分厘卡測頭

※圖片為□80

提高固定精度
圓盤式固定具

提高保持力
對象固定具

1 基本款型　可選代碼

BSS16-50CR□□-□

2 3 4 5 6

可選敬請從下圖中選擇代碼。

	2 進給位置		3 反向規格				4 進給方式(進給位置B/D選定時為不可)							5 固定具方式			6 潤滑油規格		
	標準 分厘卡測頭	粗微調 分厘卡測頭	標準	左右 左右相反	上下 左右相反	上下左右 左右相反	標準分厘卡測頭 (P=0.5mm)	進給螺絲 (把手) (P=0.5mm)	進給螺絲 (把手) (P=0.25mm)	進給螺絲 (把手) (P=1.0mm)	進給螺絲 (六角扳手) (P=0.5mm)	進給螺絲 (六角扳手) (P=0.25mm)	數位 分厘卡測頭	標準固定具	圓盤式固定具	對象固定具	標準 潤滑油	無塵室用潤滑油 AFF	真空潤滑油 全氟聚醚
規格	A C	B D 最小讀取0.5μm											進給位置僅適用A/C Z/R/ZR為不可			・進給位置C・CR且進給方式無記號・FH僅適用SH ・不可與Z/ZR並用		進給位置B/D為不可 進給方式4為不可	進給位置B/D為不可 進給方式4為不可
代碼	A/C 中心/側面	B/D 中心/側面	無記號	R	Z	ZR	無記號	1	FP	LP	SH	FH	4	無記號	5	6	無記號	J	L

配置					
款型		BSS16-50A	BSS16-50AZ	BSS16-50C	BSS16-50CZ
(左右相反)		BSS16-50AR	BSS16-50AZR	BSS16-50CR	BSS16-50CZR
滑台面尺寸		50×50mm			
進給位置		中心		側面	
移動量		±6.5mm			
分厘卡測頭最小讀取		10μm			
導軌		直線滾珠導軌			
耐荷重		15kgf【147N】			
移動精度	真直度	1μm以內			
	仰俯	25"以內			
	橫擺	15"以內			
容許力矩荷重	仰俯	6.8N·m			
	橫擺	6.8N·m			
	側傾	6.0N·m			
力矩剛性	仰俯	0.15"/N·cm			
	橫擺	0.14"/N·cm			
	側傾	0.09"/N·cm			
平行度		15μm以內			
運動平行度		7μm以內			
自重		0.28kg			
主材質－表面處理		不鏽鋼－無電解鍍鎳處理			
附屬螺絲(六角帶孔螺釘)		M3－6　4個			

外形尺碼圖

BSS16-50A

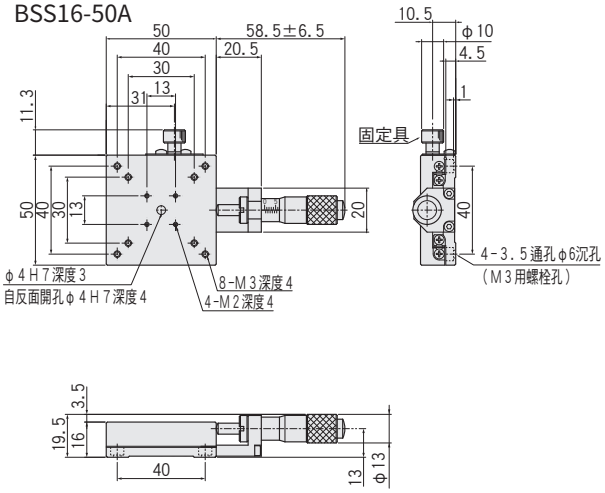

BSS16-50AR

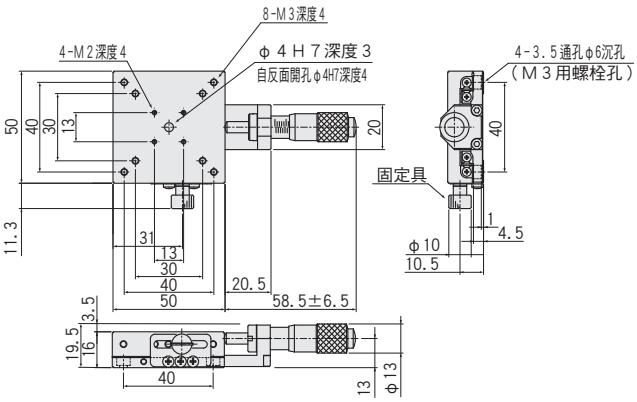

BSS16-50AZ

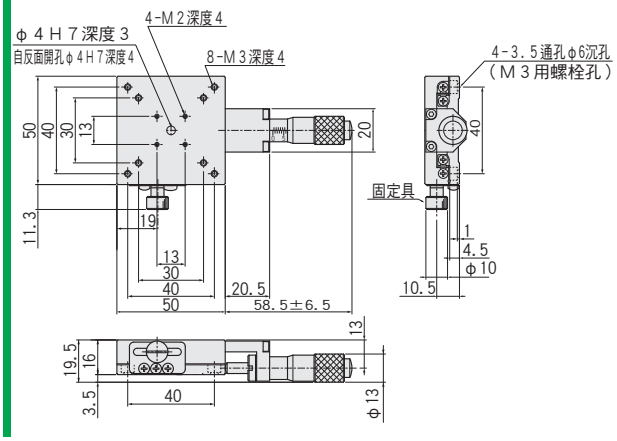

BSS16-50AZR

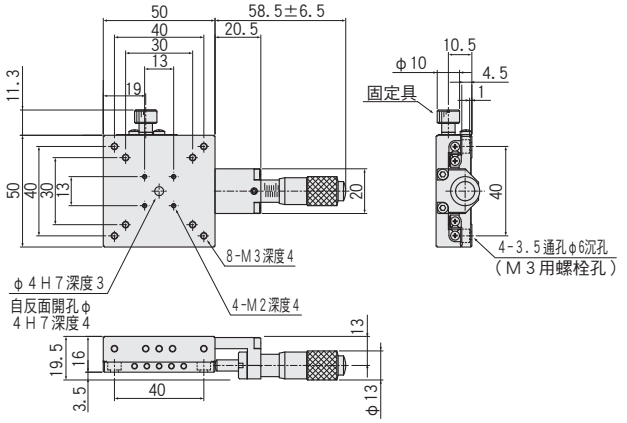

BSS16-50C

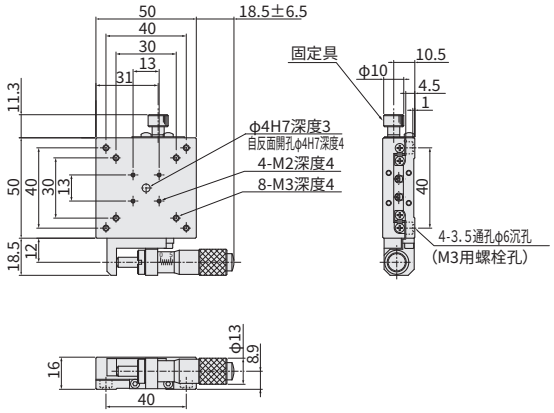

BSS16-50CR

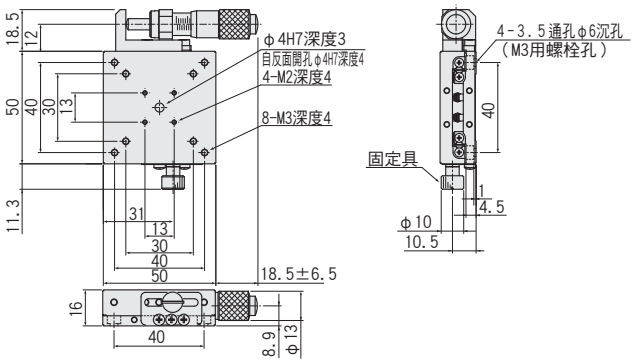

BSS16-50CZ

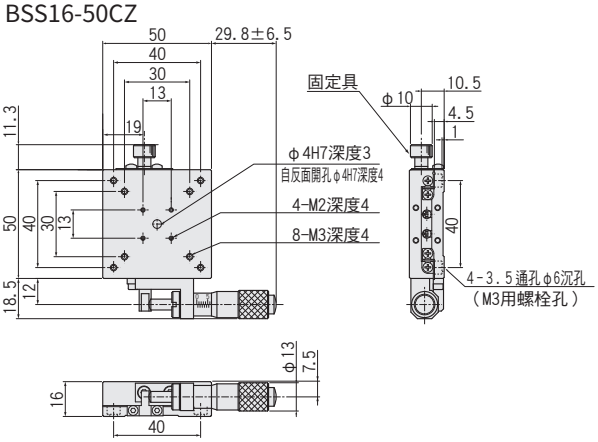

BSS16-50CZR

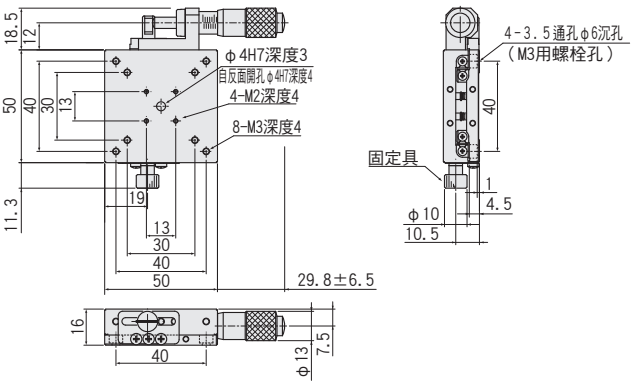

X軸直線滾珠導軌(SS)滑台□60:BSS16-60/BSB16-60

BSS16-60C

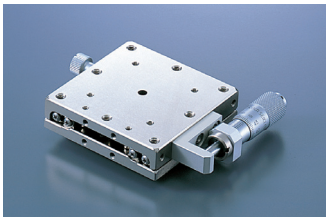

BSB16-60C

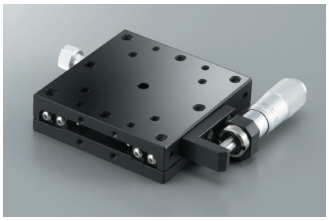

低價格
直線滾珠導軌
BXT系列亦加入產品陣容

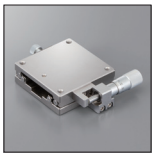

P.2-015～

RoHS

■可選例　※圖片為示意圖
詳情敬請在可選介紹頁確認。 P.2-009

細微定位
粗微調分厘卡測頭

降低成本
進給螺絲

防止誤操作・省空間
進給六角扳手操作

縮短讀取時間
數位分厘卡測頭

※圖片為□80

提高固定精度
圓盤式固定具

提高保持力
對象固定具

1 基本款型

BSS16-60
BSB16-60CR□□-□

可選代碼

2 3 4 5 6

可選敬請從下圖中選擇代碼。

	2 進給位置		3 反向規格				4 進給方式(進給位置B/D選定時為不可)							5 固定具方式			6 潤滑油規格		
規格	標準 分厘卡測頭 A C	粗微調 分厘卡測頭 B D 最小讀取 0.5μm	標準	左右 左右相反	上下 左右相反	上下左右 左右相反	標準分厘卡測頭 (P=0.5mm)	進給螺絲 (把手) (P=0.5mm)	進給螺絲 (把手) (P=0.25mm)	進給螺絲 (把手) (P=1.0mm)	進給螺絲 (六角扳手) (P=0.5mm)	進給螺絲 (六角扳手) (P=0.25mm)	數位 分厘卡測頭 進給位置 僅適用A/C Z/R/ZR為不可	標準固定具	圓盤式固定具	對象固定具 ・進給位置 C・CR且進給方式無記號・FH僅適用SH ・不可與Z/ZR並用	標準 潤滑油	無塵室用 潤滑油 AFF 進給位置 B/D為不可 進給方式4 為不可	真空潤滑油 全氟聚醚 進給位置 B/D為不可 進給方式4 為不可
代碼	A/C 中心/側面	B/D 中心/側面	無記號	R	Z	ZR	無記號	1	FP	LP	SH	FH	4	無記號	5	6	無記號	J	L

BSB因可選款型內容，部件顏色可能為銀色。

配置									
款型		BSS16-60A	BSS16-60AZ	BSS16-60C	BSS16-60CZ	BSB16-60A	BSB16-60AZ	BSB16-60C	BSB16-60CZ
(左右相反)		BSS16-60AR	BSS16-60AZR	BSS16-60CR	BSS16-60CZR	BSB16-60AR	BSB16-60AZR	BSB16-60CR	BSB16-60CZR
滑台面尺寸		60×60mm							
進給位置		中心		側面		中心		側面	
移動量		±6.5mm							
分厘卡測頭最小讀取		10μm							
導軌		直線滾珠導軌							
耐荷重		20kgf【196N】							
移動精度	真直度	1μm以內				3μm以內			
	仰俯	25"以內							
	橫擺	15"以內							
容許力矩荷重	仰俯	10.0N·m							
	橫擺	10.0N·m							
	側傾	9.0N·m							
力矩剛性	仰俯	0.08"/N·cm							
	橫擺	0.08"/N·cm							
	側傾	0.05"/N·cm							
平行度		15μm以內							
運動平行度		7μm以內							
自重		0.4kg							
主材質－表面處理		不鏽鋼－無電解鍍鎳處理				不鏽鋼－低溫黑色鉻處理			
附屬螺絲(六角帶孔螺釘)		M4-6　4個							

PART COMMUNITY CAD DATA SURUGA SEIKI CAD數據 3D・2D

外形尺碼圖 BSB為中心孔徑公差H7變為H8。

BSS16-60A/BSB16-60A

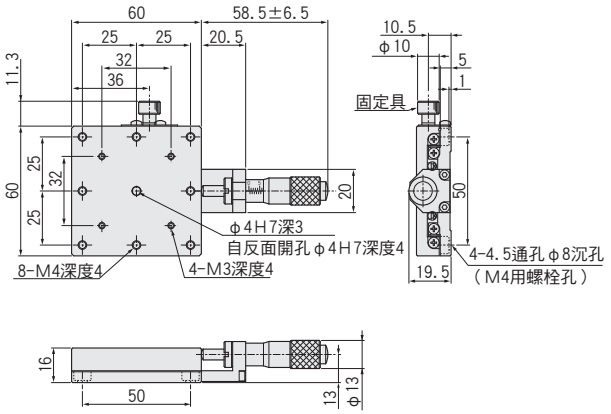

BSS16-60AR/BSB16-60AR

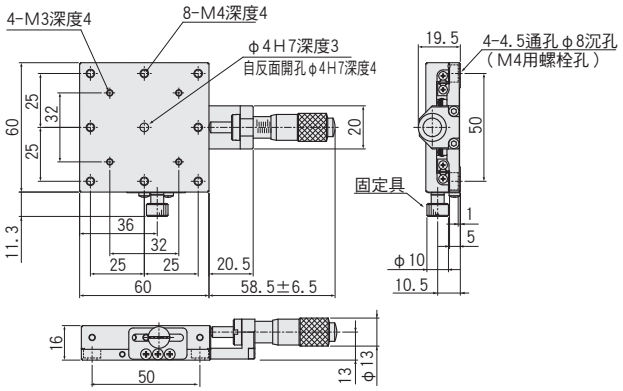

BSS16-60AZ/BSB16-60AZ

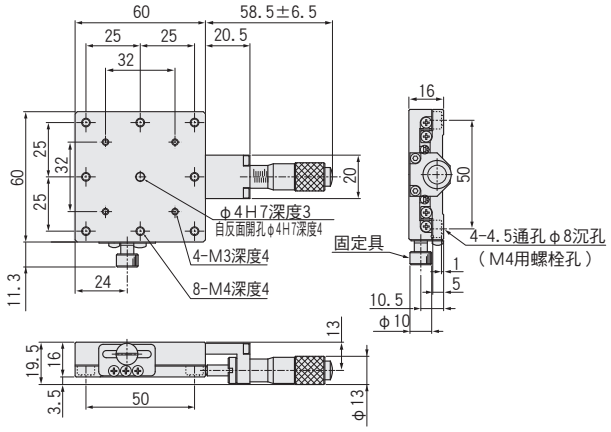

BSS16-60AZR/BSB16-60AZR

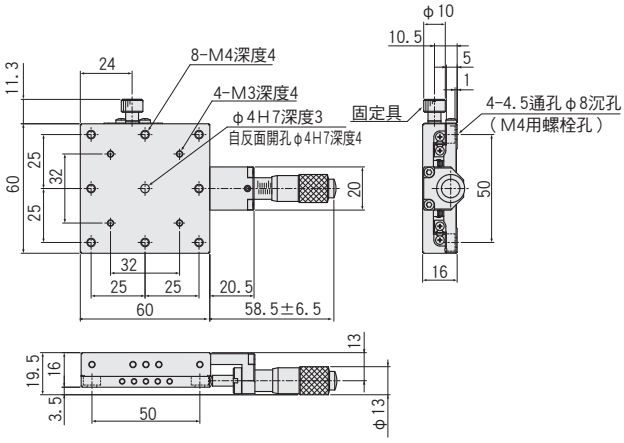

BSS16-60C/BSB16-60C

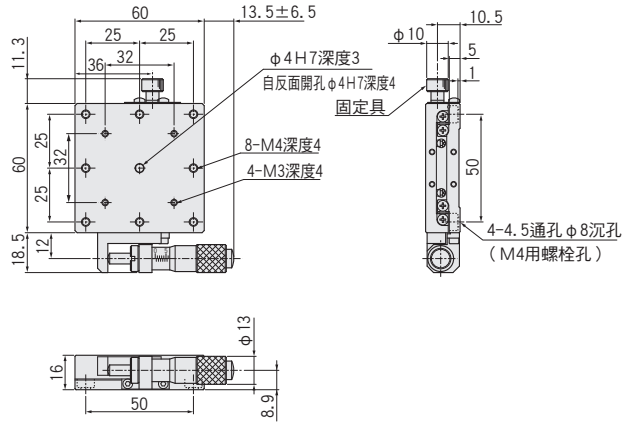

BSS16-60CR/BSB16-60CR

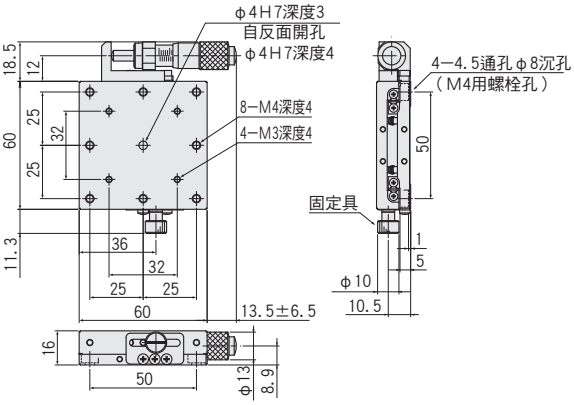

BSS16-60CZ/BSB16-60CZ

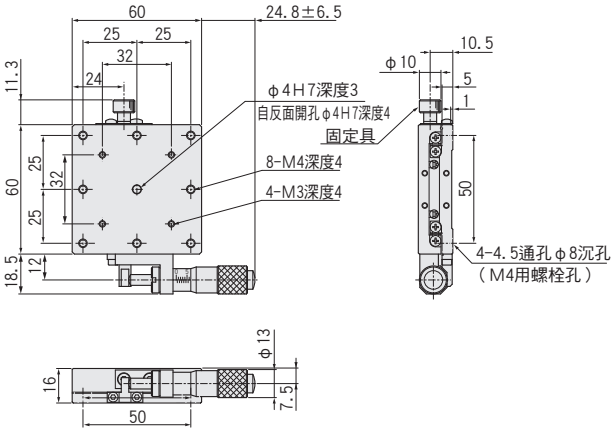

BSS16-60CZR/BSB16-60CZR

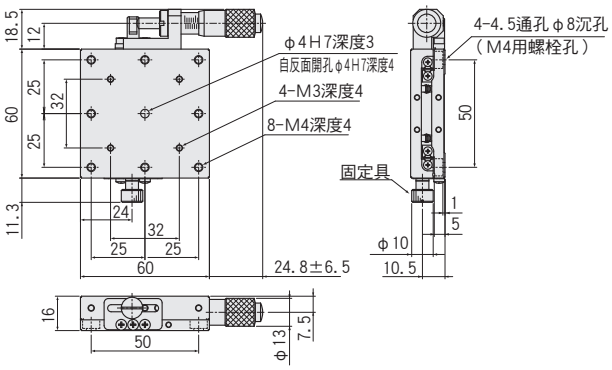

X軸直線滾珠導軌(SS)滑台□70:BSS16-70

BSS16-70C

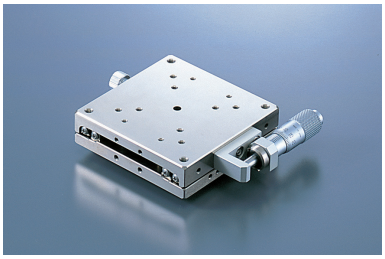

RoHS

■可選例　※圖片為示意圖
詳情敬請在可選介紹頁確認。 ▶P.2-009～

細微定位
粗微調分厘卡測頭

降低成本
進給螺絲

防止誤操作·省空間
進給六角扳手操作

縮短讀取時間
數位分厘卡測頭

※圖片為□80

提高固定精度
圓盤式固定具

提高保持力
對象固定具

1基本款型　可選代碼

BSS16-70 CR□□-□

2 3 4 5 6

可選敬請從下圖中選擇代碼。

	2 進給位置		3 反向規格				4 進給方式(進給位置B/D選定時為不可)							5 固定具方式			6 潤滑油規格		
規格	標準 分厘卡測頭 A C	粗微調 分厘卡測頭 B D 最小讀取0.5μm	標準	左右 左右相反	上下 左右相反	上下左右 左右相反	標準分厘卡測頭 (P=0.5mm)	進給螺絲 (把手) (P=0.5mm)	進給螺絲 (把手) (P=0.25mm)	進給螺絲 (把手) (P=1.0mm)	進給螺絲 (六角扳手) (P=0.5mm)	進給螺絲 (六角扳手) (P=0.25mm)	數位 分厘卡測頭 進給位置 僅適用A/C Z/R/ZR為 不可	標準固定具	圓盤式固定具	對象固定具 ·進給位置 C·CR且進 給方式無記 號·FH僅適 用SH ·不可與Z/ ZR並用	標準 潤滑油	無塵室用 潤滑油 AFF 進給位置 B/D為不可 進給方式4 為不可	真空潤滑油 全氟聚醚 進給位置 B/D為不可 進給方式4 為不可
代碼	A/C 中心/側面	B/D 中心/側面	無記號	R	Z	ZR	無記號	1	FP	LP	SH	FH	4	無記號	5	6	無記號	J	L

配置					
款型		BSS16-70A	BSS16-70AZ	BSS16-70C	BSS16-70CZ
(左右相反)		BSS16-70AR	BSS16-70AZR	BSS16-70CR	BSS16-70CZR
滑台面尺寸		70×70mm			
進給位置		中心		側面	
移動量		±6.5mm			
分厘卡測頭最小讀取		10μm			
導軌		直線滾珠導軌			
耐荷重		23kgf【225.4N】			
移動精度	真直度	1μm以內			
	仰俯	25"以內			
	橫擺	15"以內			
容許力矩荷重	仰俯	13.8N·m			
	橫擺	13.8N·m			
	側傾	12.9N·m			
力矩剛性	仰俯	0.06"/N·cm			
	橫擺	0.05"/N·cm			
	側傾	0.03"/N·cm			
平行度		15μm以內			
運動平行度		7μm以內			
自重		0.58kg			
主材質－表面處理		不鏽鋼－無電解鍍鎳處理			
附屬螺絲(六角帶孔螺釘)		M4-6　4個			

外形尺碼圖

BSS16-70A

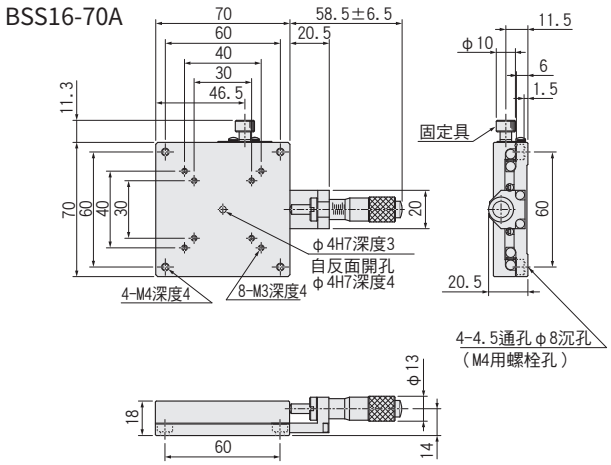

BSS16-70AR

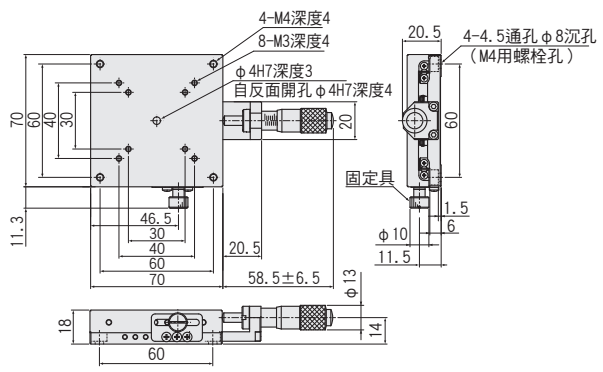

BSS16-70AZ

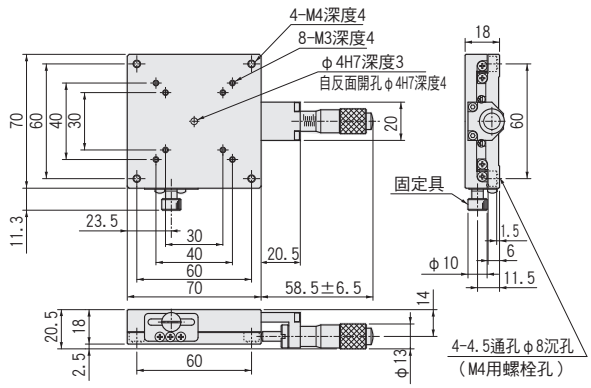

BSS16-70AZR

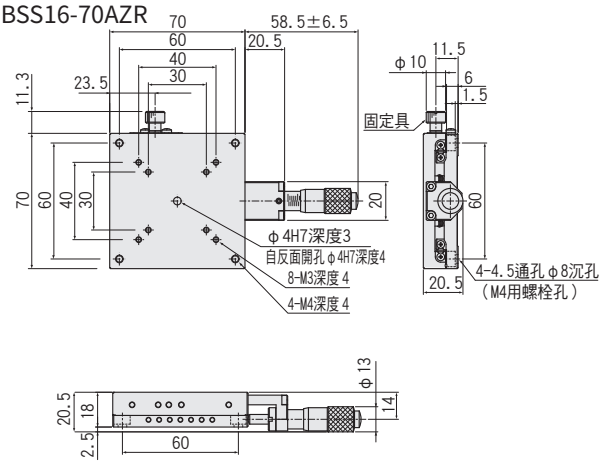

BSS16-70C

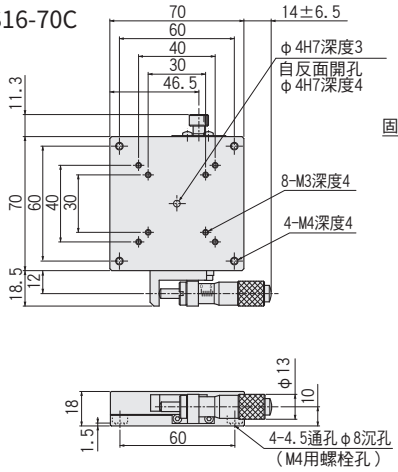

BSS16-70CR

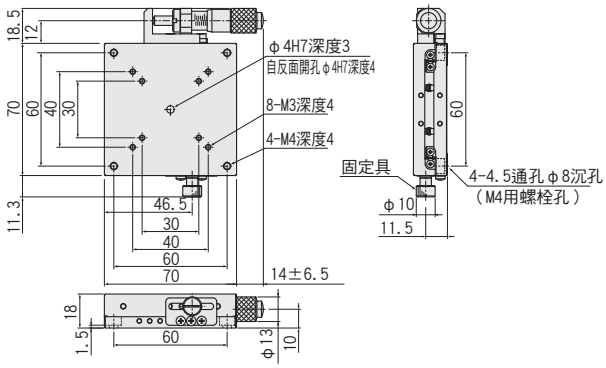

BSS16-70CZ

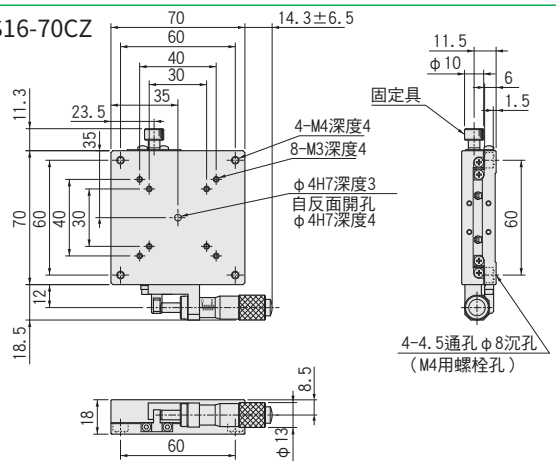

BSS16-70CZR

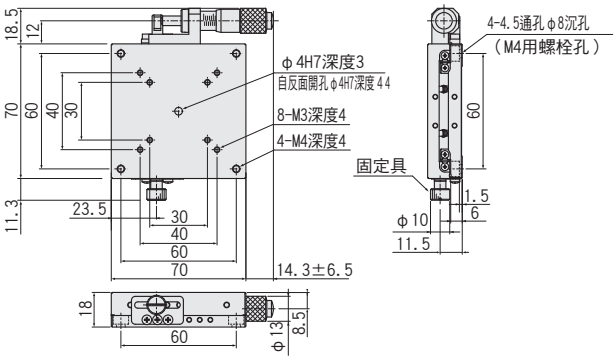

X軸直線滾珠導軌(SS)滑台□80:BSS16-80/BSB16-80

BSS16-80C

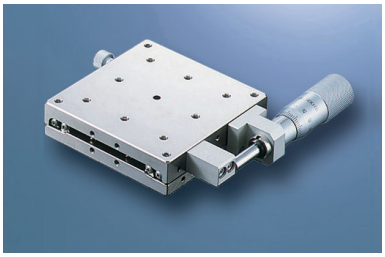

BSB16-80C

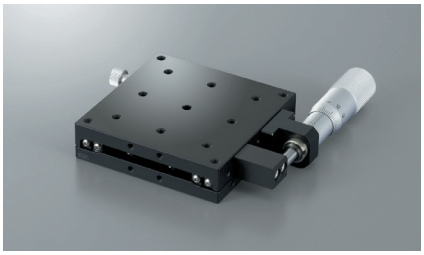

RoHS

■可選例　※圖片為示意圖
詳情敬請在可選介紹頁確認。 ▶P.2-009～

細微定位
粗微調分厘卡測頭

降低成本
進給螺絲

縮短讀取時間
數位分厘卡測頭

提高固定精度
圓盤式固定具

1 基本款型

BSS16-80
BSB16-80CR□□-□

可選代碼

2 3 4 5 6

可選敬請從下圖中選擇代碼。

	2 進給位置		3 反向規格				4 進給方式(進給位置B/D選定時為不可)				5 固定具方式		6 潤滑油規格		
	標準 A分厘卡測頭	粗微調 B分厘卡測頭	標準	左右 左右相反	上下 左右相反	上下左右 左右相反	標準分厘卡測頭 (P=0.5mm)	進給螺絲 (把手) (P=0.5mm)	進給螺絲 (把手) (P=1.0mm)	數位 分厘卡測頭	標準固定具	圓盤式固定具	標準 潤滑油	無塵室用 潤滑油 AFF	真空潤滑油 全氟聚醚
規格	C	D 移動量 ±6.5mm 最小讀取 0.5μm								CR/CZR 不適用				進給位置 B/D為不可 進給方式4 為不可	進給位置 B/D為不可 進給方式4 為不可
代碼	A/C 中心/側面	B/D 中心/側面	無記號	R	Z	ZR	無記號	TP	GP	4	無記號	5	無記號	J	L

BSB因可選款型內容，部件顏色可能為銀色。

配置									
款型		BSS16-80A	BSS16-80AZ	BSS16-80C	BSS16-80CZ	BSB16-80A	BSB16-80AZ	BSB16-80C	BSB16-80CZ
(左右相反)		BSS16-80AR	BSS16-80AZR	BSS16-80CR	BSS16-80CZR	BSB16-80AR	BSB16-80AZR	BSB16-80CR	BSB16-80CZR
滑台面尺寸		80×80mm							
進給位置		中心		側面		中心		側面	
移動量		±12.5mm							
分厘卡測頭最小讀取		10μm							
導軌		直線滾珠導軌							
耐荷重		27.0kgf【264.6N】							
移動精度	真直度	3μm以內							
	仰俯	25"以內							
	橫擺	15"以內							
容許力矩荷重	仰俯	18.2N·m							
	橫擺	18.2N·m							
	側傾	17.7N·m							
力矩剛性	仰俯	0.04"/N·cm							
	橫擺	0.04"/N·cm							
	側傾	0.02"/N·cm							
平行度		20μm以內							
運動平行度		8μm以內							
自重		0.90kg							
主材質－表面處理		不鏽鋼－無電解鍍鎳處理				不鏽鋼－低溫黑色鉻處理			
附屬螺絲(六角帶孔螺釘)		M4-6　4個							

外形尺碼圖 BSB為中心孔徑公差H7變為H8。

BSS16-80A/BSB16-80A

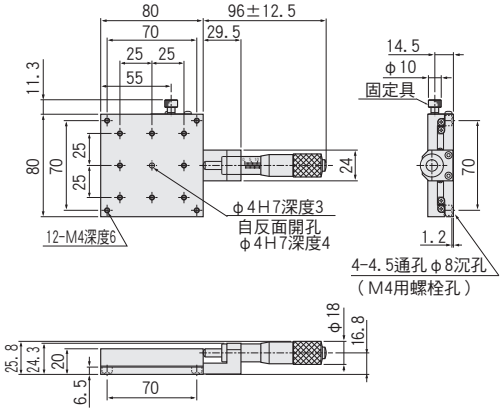

BSS16-80AR/BSB16-80AR

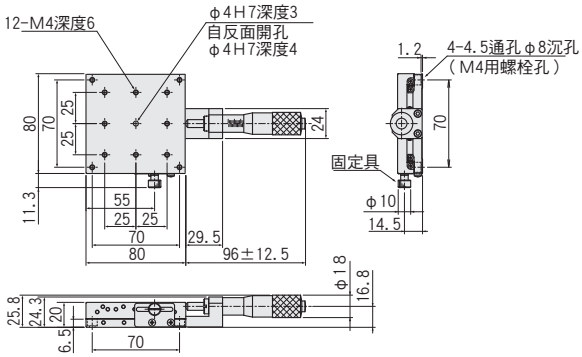

BSS16-80AZ/BSB16-80AZ

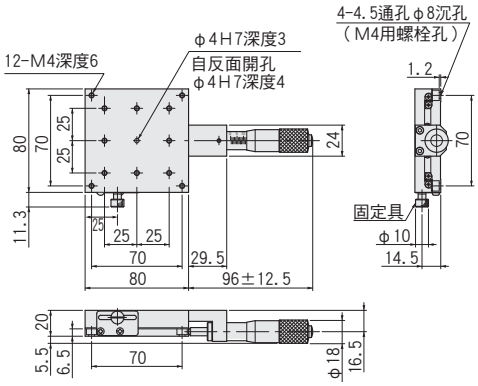

BSS16-80AZR/BSB16-80AZR

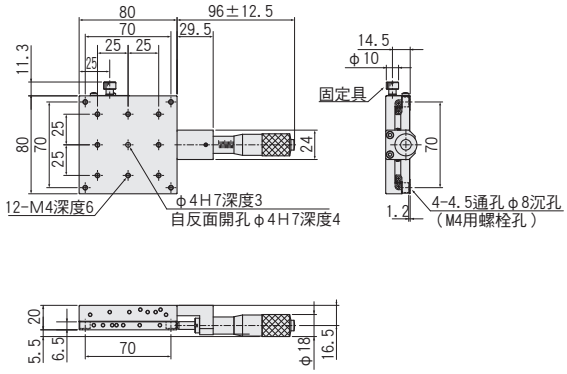

BSS16-80C/BSB16-80C

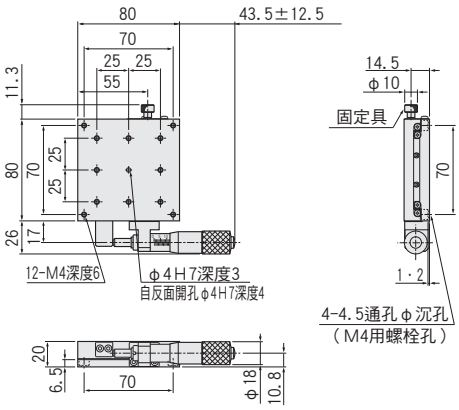

BSS16-80CR/BSB16-80CR

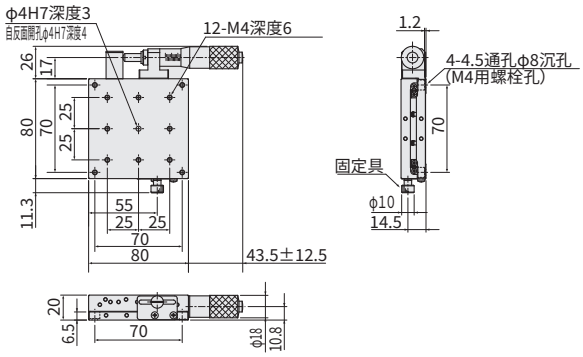

BSS16-80CZ/BSB16-80CZ

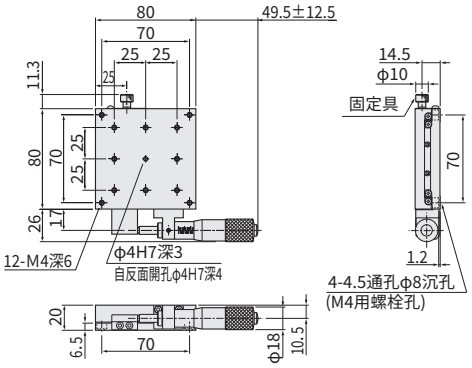

BSS16-80CZR/BSB16-80CZR

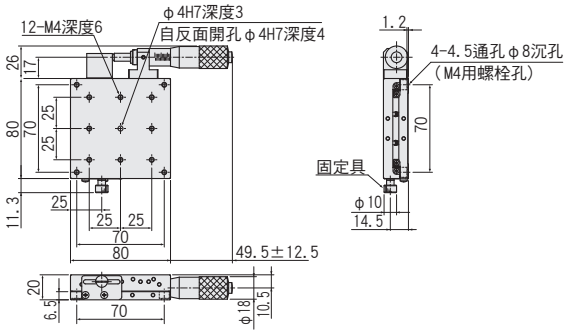

X軸直線滾珠導軌(SS)滑台□100:BSS16-100

BSS16-100C

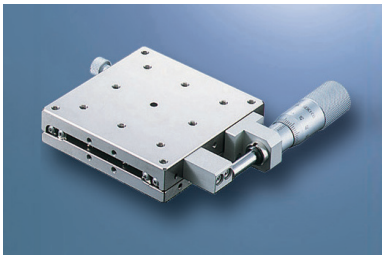

RoHS

■可選例　※圖片為示意圖
詳情敬請在可選介紹頁確認。 ▶P.2-009～

細微定位
粗微調分厘卡測頭

降低成本
進給螺絲

縮短讀取時間
數位分厘卡測頭

提高固定精度
圓盤式固定具

1 基本款型　　可選代碼

BSS16-100CR□□-□

2 3 4 5 6

可選敬請從下圖中選擇代碼

	2 進給位置		3 反向規格				4 進給方式(進給位置B/D選定時為不可)				5 固定具方式		6 潤滑油規格		
規格	標準 分厘卡測頭 A / C	粗微調 分厘卡測頭 B / D 移動量±6.5mm 最小讀取0.5μm	標準	左右 左右相反	上下 左右相反	上下左右 左右相反	標準分厘卡測頭 (P=0.5mm)	進給螺絲 (把手) (P=0.5mm)	進給螺絲 (把手) (P=1.0mm)	數位 分厘卡測頭 CR/CZR適用外	標準固定具	圓盤式固定具	標準 潤滑油	無塵室用 潤滑油 AFF 進給位置 B/D為不可 進給方式4 為不可	真空潤滑油 全氟聚醚 進給位置 B/D為不可 進給方式4 為不可
代碼	A/C 中心/側面	B/D 中心/側面	無記號	R	Z	ZR	無記號	TP	GP	4	無記號	5	無記號	J	L

配置					
款型		BSS16-100A	BSS16-100AZ	BSS16-100C	BSS16-100CZ
(左右相反)		BSS16-100AR	BSS16-100AZR	BSS16-100CR	BSS16-100CZR
滑台面尺寸		100×100mm			
進給位置		中心		側面	
移動量		±12.5mm			
分厘卡測頭最小讀取		10μm			
導軌		直線滾珠導軌			
耐荷重		35.0kgf【343N】			
移動精度	真直度	3μm以內			
	仰俯	25"m以內			
	橫擺	15"m以內			
容許力矩荷重	仰俯	31.8N·m			
	橫擺	31.8N·m			
	側傾	30.7N·m			
力矩剛性	仰俯	0.02"/N·cm			
	橫擺	0.02"/N·cm			
	側傾	0.01"/N·cm			
平行度		20μm以內			
運動平行度		8μm以內			
自重		1.33kg			
主材質－表面處理		不鏽鋼－無電解鍍鎳處理			
附屬螺絲(六角帶孔螺釘)		M4-6　4個			

外形尺碼圖

BSS16-100A

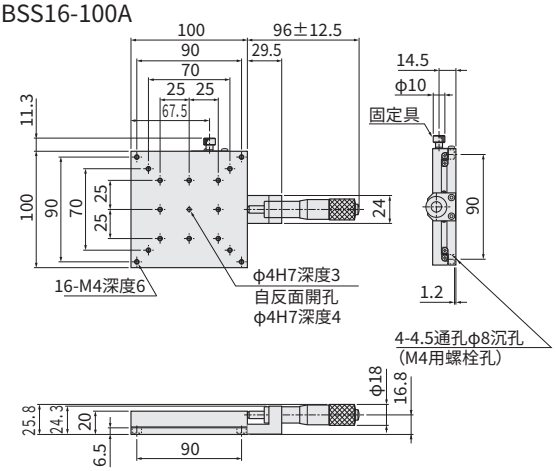

BSS16-100AR

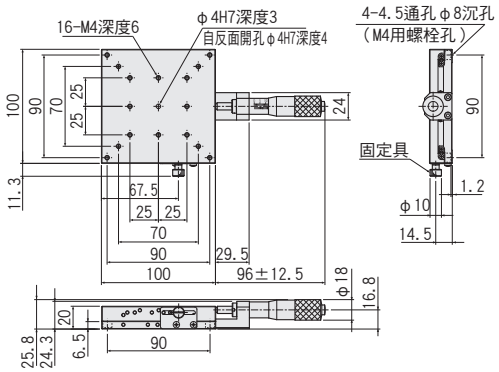

BSS16-100AZ

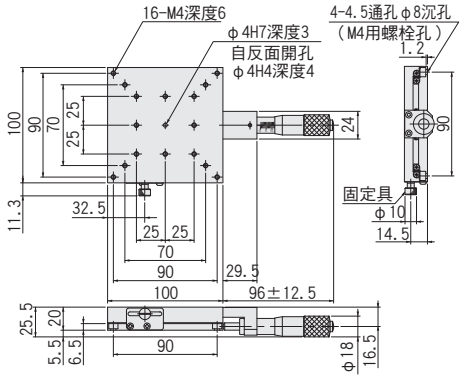

BSS16-100AZR

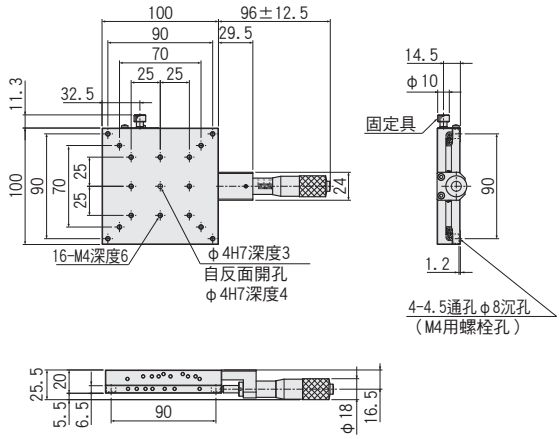

BSS16-100C

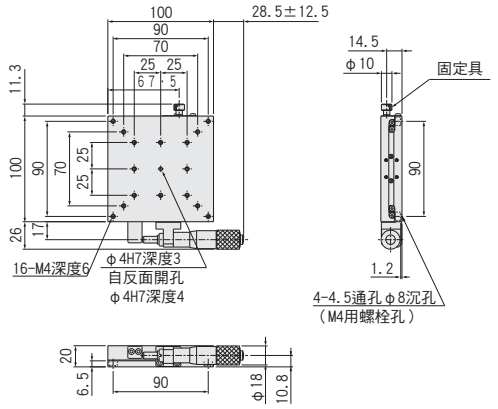

BSS16-100CR

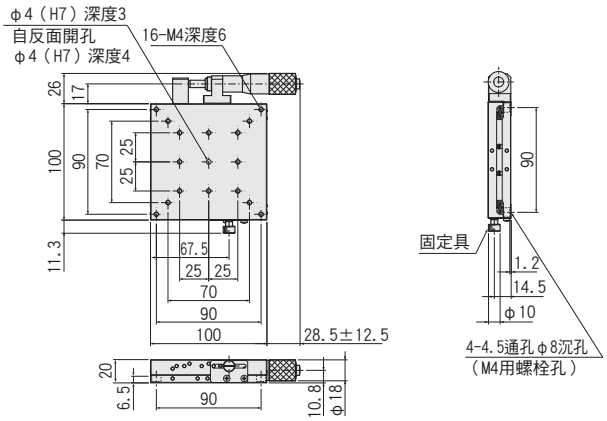

BSS16-100CZ

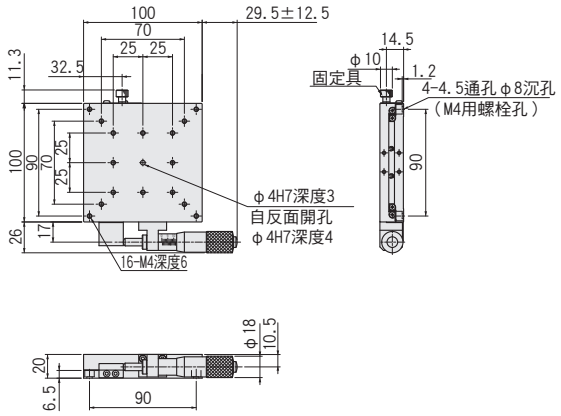

BSS16-100CZR

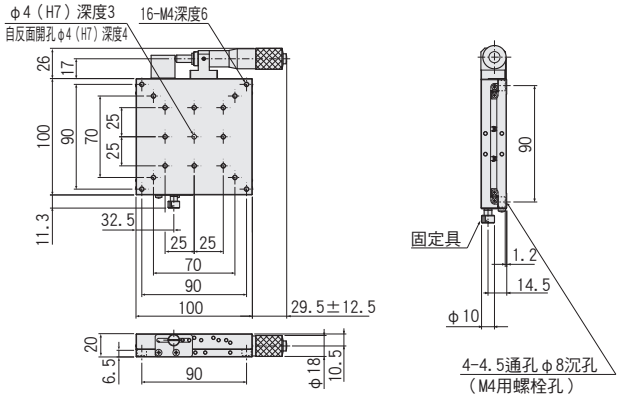

長行程X軸直線滾珠導軌(SS)滑台:BSL16(40×80/60×120)

RoHS

BSL16-4025A

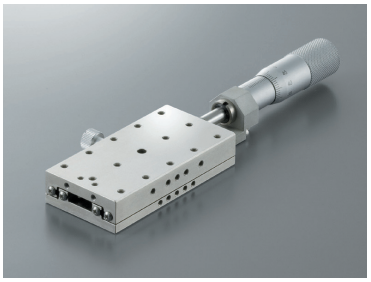

BSL16-4025C

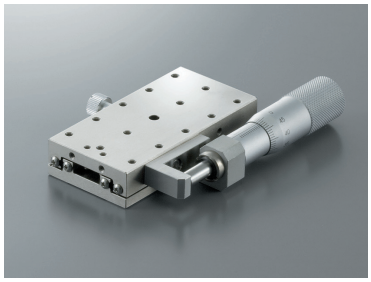

BSL16-6050C

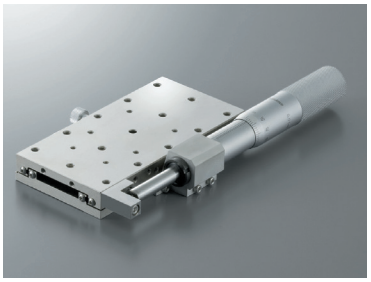

BSL16-4025AGP

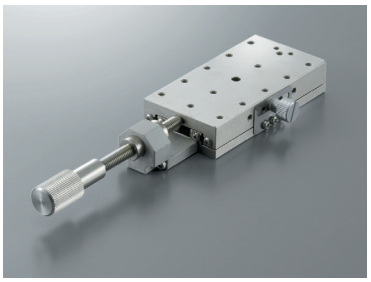

BSL16-4025CGP

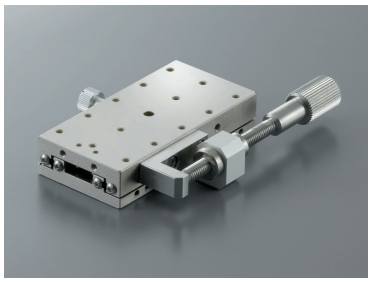

BSL16-6050CGP

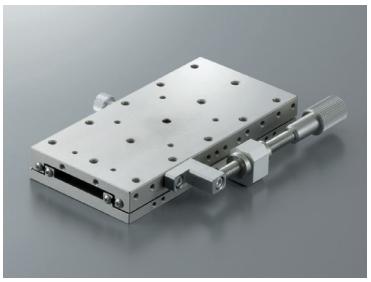

【特長】

・高精度・高剛性・薄型長行程款式。
・相比正方形，寬度更窄且更長行程。
・進給方式可選擇分厘卡測頭或進給螺絲(導程1.0mm)。
・主材質使用不鏽鋼與無電解鍍鎳，防鏽、耐腐蝕性優秀。
・可與□40、□60mm滑台組合，根據用途改變行程組合。

■滑台尺寸：移動量

・40×80mm　　：±12.5mm
・60×120mm　：±25mm

【組合例】

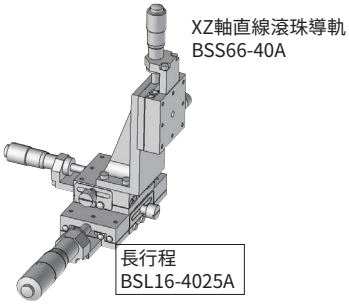

配置							
款型		BSL16-4025A	BSL16-4025AGP	BSL16-4025C	BSL16-4025CGP	BSL16-6050C	BSL16-6050CGP
(左右相反)		BSL16-4025AR	BSL16-4025ARGP	BSL16-4025CR	BSL16-4025CRGP	BSL16-6050CR	BSL16-6050CRGP
滑台面尺寸		40×80mm				60×120mm	
進給位置		中心		側面			
移動量		±12.5mm				±25mm	±12.5mm
進給1旋轉移動量		—	1.0mm	—	1.0mm	—	1.0mm
分厘卡測頭最小讀取		10μm	—	10μm	—	10μm	—
導軌		直線滾珠導軌					
耐荷重		15.0kgf【147N】				20.0kgf【196N】	
移動精度	真直度	3μm以內					
	仰俯	25"以內					
	橫擺	15"以內					
容許力矩荷重	仰俯	6.8N・m				10N・m	
	橫擺	6.8N・m				10N・m	
	側傾	5.0N・m				6.8N・m	
力矩剛性	仰俯	0.15"/N・cm				0.08"/N・cm	
	橫擺	0.13"/N・cm				0.07"/N・cm	
	側傾	0.25"/N・cm				0.14"/N・cm	
平行度		20μm以內					
運動平行度		8μm以內					
自重		0.44kg				0.98kg	
主材質－表面處理		不鏽鋼－無電解鍍鎳處理					
附屬螺絲(六角帶孔螺釘)		M3－6　4個				M4－6　4個	

外形尺碼圖

SURUGA SEIKI CAD數據 3D・2D

BSL16-4025A

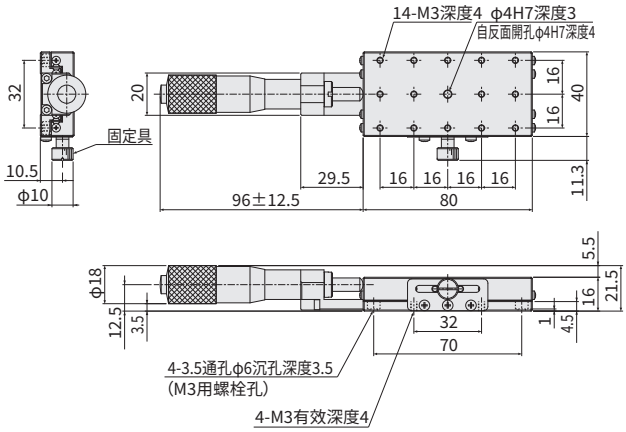

BSL16-4025AGP

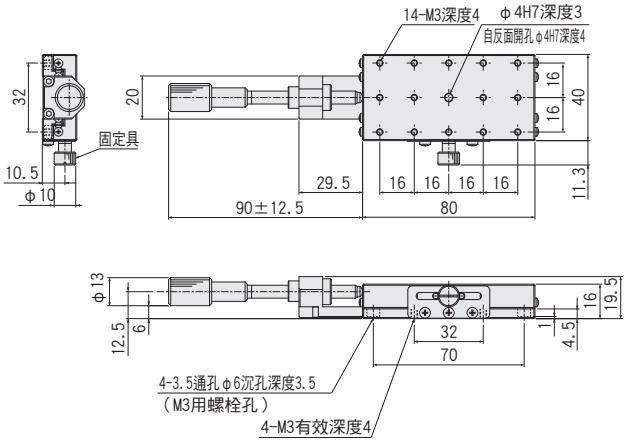

BSL16-4025C

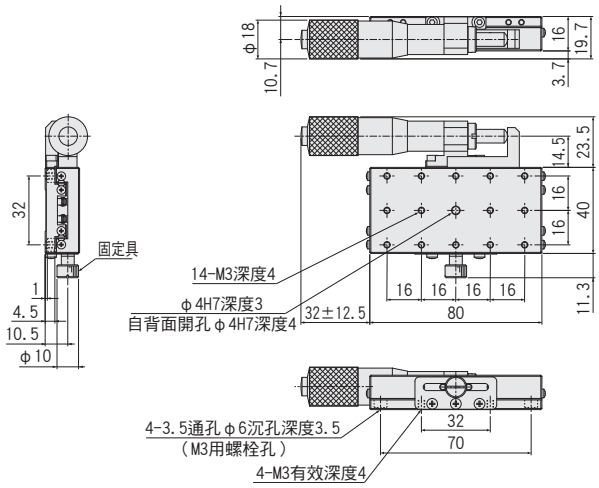

BSL16-4025CGP

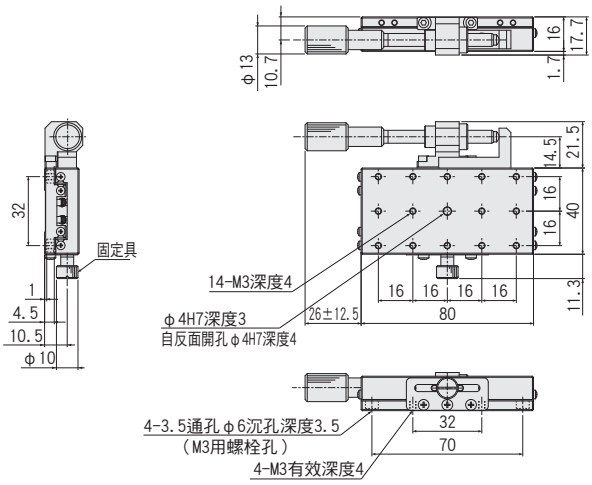

BSL16-6050C

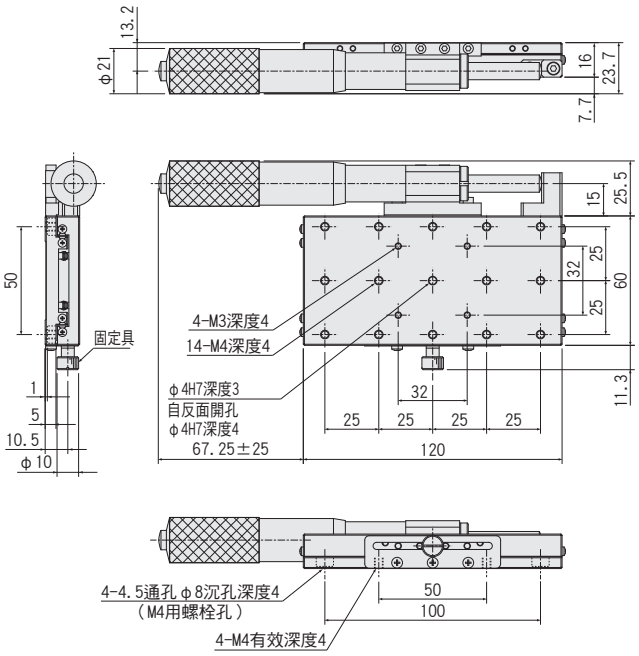

BSL16-6050CGP

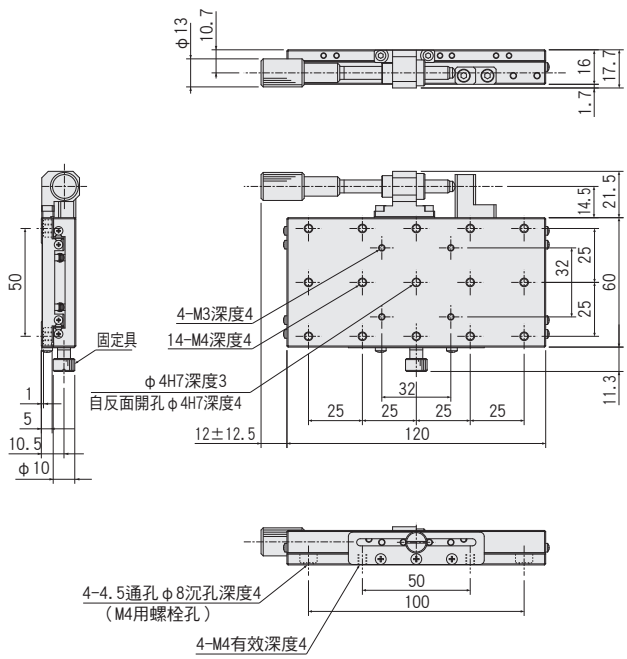

X軸SS滑台操作側固定具型□40/□50/□60/□70：BSS16

BSS16-60C7 ［分厘卡測頭規格］

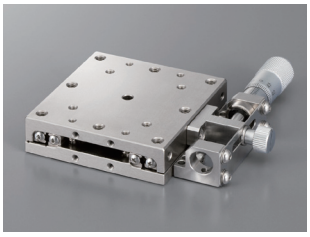

BSS16-60C17 ［進給螺絲規格］

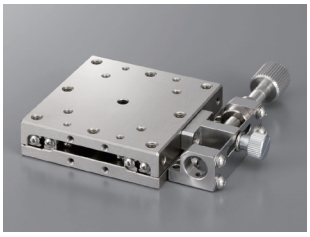

RoHS

●提高操作性
將固定具設置在分厘卡測頭及進給螺絲同一側操作。 可從一方向進行調整作業。

●提升保持力
相比標準固定具，提升把持力。（約10%）
※潤滑油選項不可

■提高固定具操作性
統一分厘卡測頭與固定具操作面，提高作業性且省空間。

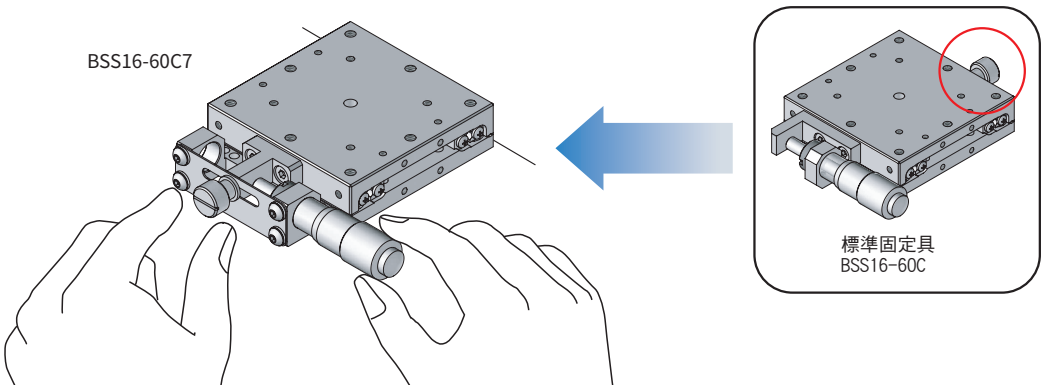

配置									
款型		BSS16-40C7	BSS16-40C17	BSS16-50C7	BSS16-50C17	BSS16-60C7	BSS16-60C17	BSS16-70C7	BSS16-70C17
(左右相反)		BSS16-40CR7	BSS16-40CR17	BSS16-50CR7	BSS16-50CR17	BSS16-60CR7	BSS16-60CR17	BSS16-70CR7	BSS16-70CR17
滑台面尺寸		40×40mm		50×50mm		60×60mm		70×70mm	
進給位置		側面							
移動量		±6.5mm							
進給1旋轉移動量		—	0.5mm	—	0.5mm	—	0.5mm	—	0.5mm
分厘卡測頭最小讀取		10μm	—	10μm	—	10μm	—	10μm	—
耐荷重		10kgf【98N】		15kgf【147N】		20kgf【196N】		23kgf【225.4N】	
移動精度	真直度	1μm以內							
	仰俯	25"以內							
	橫擺	15"以內							
容許力矩荷重	仰俯	5.0N·m		6.8N·m		10.0N·m		13.8N·m	
	橫擺	5.0N·m		6.8N·m		10.0N·m		13.8N·m	
	側傾	5.0N·m		6.0N·m		9.0N·m		12.9N·m	
力矩剛性	仰俯	0.42"/N·cm		0.15"/N·cm		0.08"/N·cm		0.06"/N·cm	
	橫擺	0.35"/N·cm		0.14"/N·cm		0.08"/N·cm		0.05"/N·cm	
	側傾	0.21"/N·cm		0.09"/N·cm		0.05"/N·cm		0.03"/N·cm	
平行度		15μm以內							
運動平行度		7μm以內							
自重		0.22kg		0.32kg		0.4kg		0.6kg	
主材質－表面處理		不鏽鋼－無電解鍍鎳處理							
附屬螺絲(六角帶孔螺釘)		M3-6　4個				M4-6　4個			

外形尺碼圖

SURUGA SEIKI CAD數據 3D・2D

BSS16-40C7

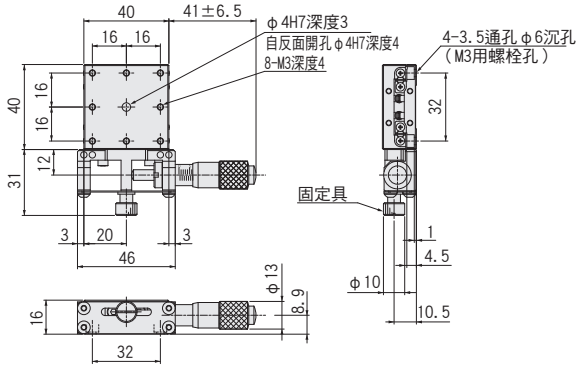

BSS16-40C17

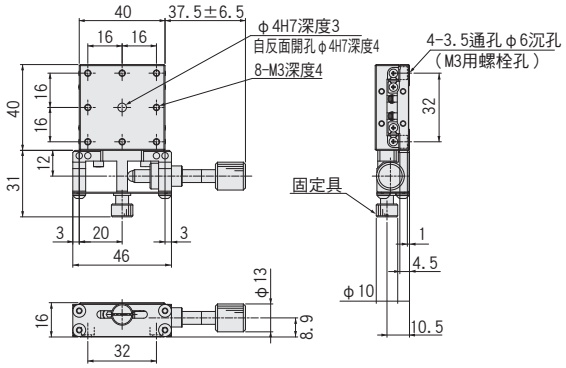

BSS16-50C7

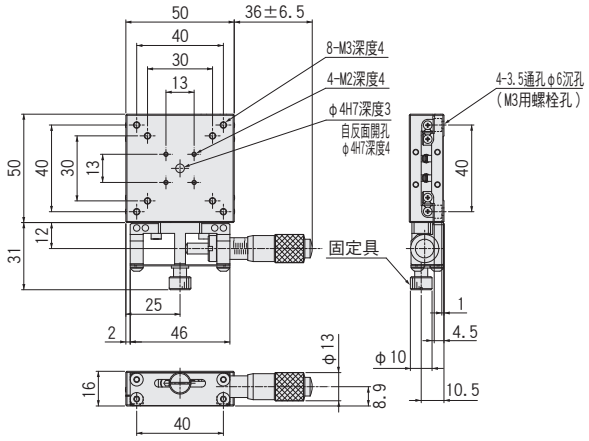

BSS16-50C17

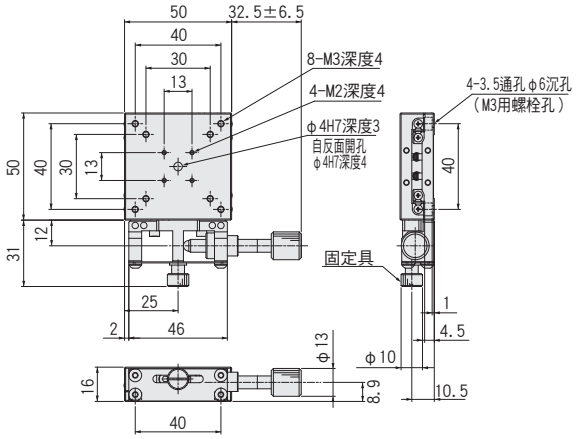

BSS16-60C7

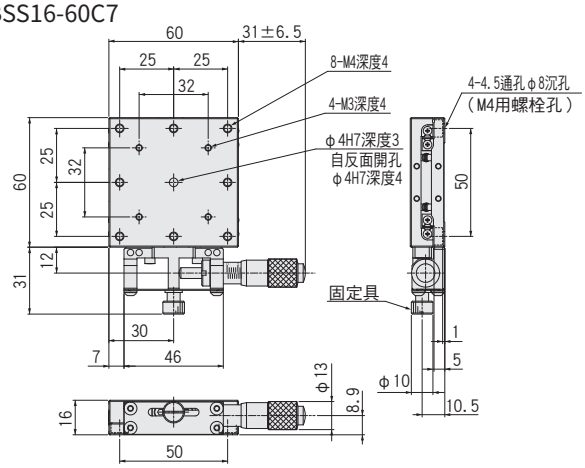

BSS16-60C17

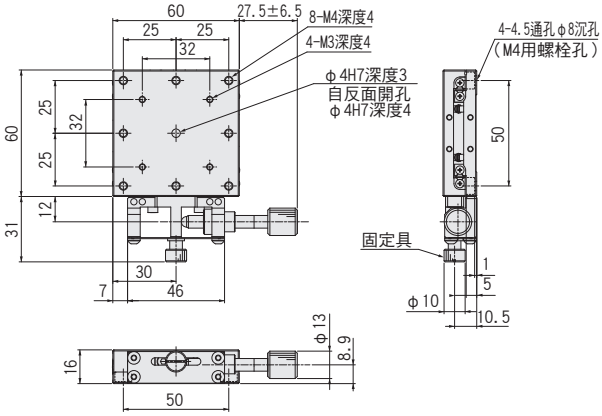

BSS16-70C7

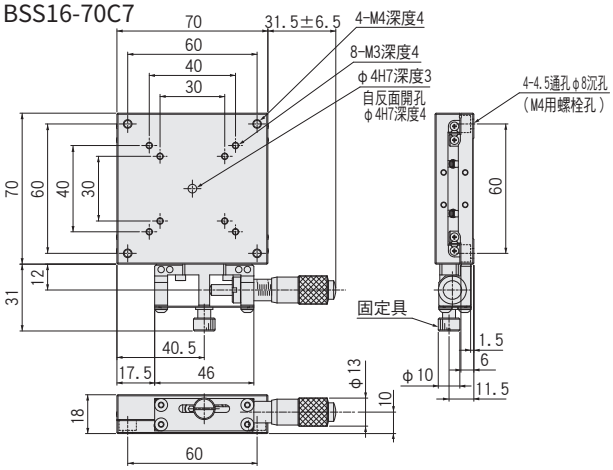

BSS16-70C17

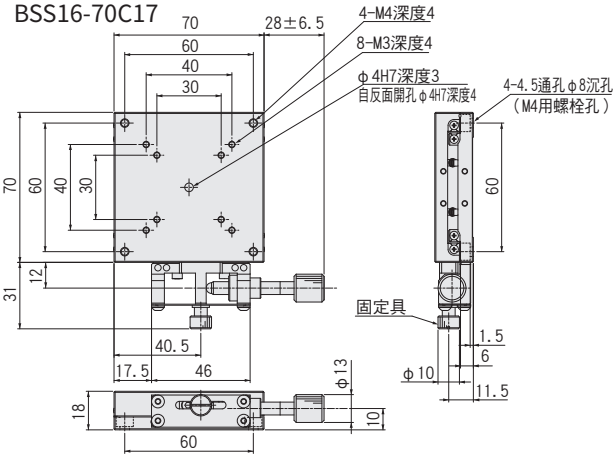

XY軸SS滑台操作側固定具型□40/□50/□60/□70：BSS26

BSS26-60C7 ［分厘卡測頭規格］

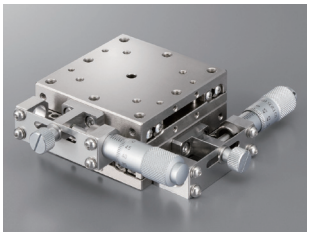

BSS26-60C17 ［進給螺絲規格］

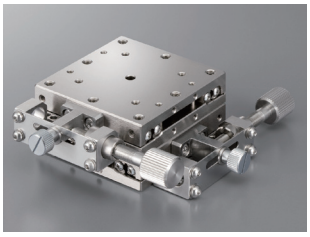

RoHS

●提高操作性
將固定具設置在分厘卡測頭及進給螺絲同一側操作。 可從一方向進行調整作業。

●提升保持力
相比標準固定具，提升把持力。（約10%）
※潤滑油選項不可

■提高固定具操作性
統一分厘卡測頭與固定具操作面，提高作業性且省空間。

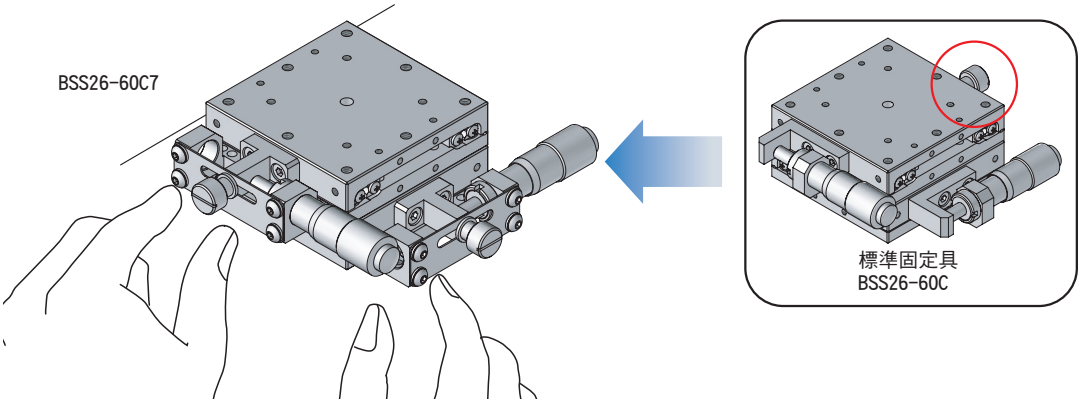

配置									
款型		BSS26-40C7	BSS26-40C17	BSS26-50C7	BSS26-50C17	BSS26-60C7	BSS26-60C17	BSS26-70C7	BSS26-70C17
(左右相反)		BSS26-40CR7	BSS26-40CR17	BSS26-50CR7	BSS26-50CR17	BSS26-60CR7	BSS26-60CR17	BSS26-70CR7	BSS26-70CR17
滑台面尺寸		40×40mm		50×50mm		60×60mm		70×70mm	
進給位置		側面							
移動量		±6.5mm							
進給1旋轉移動量		—	0.5mm	—	0.5mm	—	0.5mm	—	0.5mm
分厘卡測頭最小讀取		10μm	—	10μm	—	10μm	—	10μm	—
耐荷重		9.7kgf【95.2N】		14.7kgf【144.2N】		19.6kgf【192.1N】		22.4kgf【219.7N】	
移動精度	真直度	1μm以內							
	仰俯	25"以內							
	橫擺	15"以內							
容許力矩荷重	仰俯	5.0N·m		6.0N·m		9.0N·m		12.9N·m	
	橫擺	5.0N·m		6.8N·m		10.0N·m		13.8N·m	
	側傾	5.0N·m		6.0N·m		9.0N·m		12.9N·m	
力矩剛性	仰俯	0.63"/N·cm		0.24"/N·cm		0.13"/N·cm		0.09"/N·cm	
	橫擺	0.70"/N·cm		0.28"/N·cm		0.16"/N·cm		0.10"/N·cm	
	側傾	0.63"/N·cm		0.24"/N·cm		0.13"/N·cm		0.09"/N·cm	
平行度		30μm以內							
運動平行度		12μm以內							
直角度		10μm以內							
自重		0.46kg		0.66kg		0.82kg		1.22kg	
主材質－表面處理		不鏽鋼－無電解鍍鎳處理							
附屬螺絲(六角帶孔螺釘)		M3-6 4個				M4-6 4個			

SURUGA SEIKI CAD數據 3D・2D

外形尺碼圖

BSS26-40C7

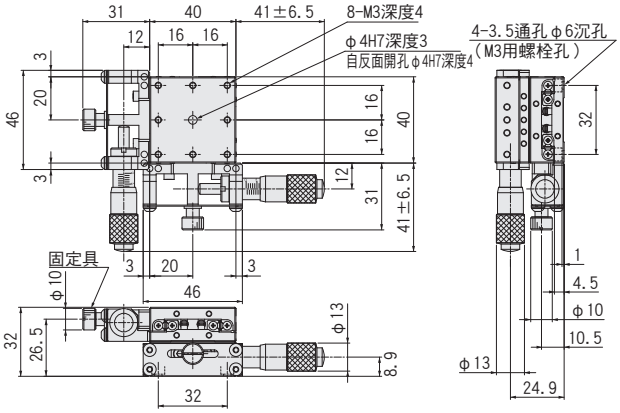

BSS26-40C17

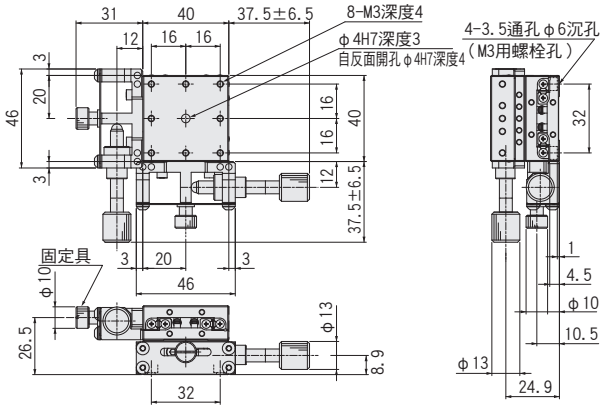

BSS26-50C7

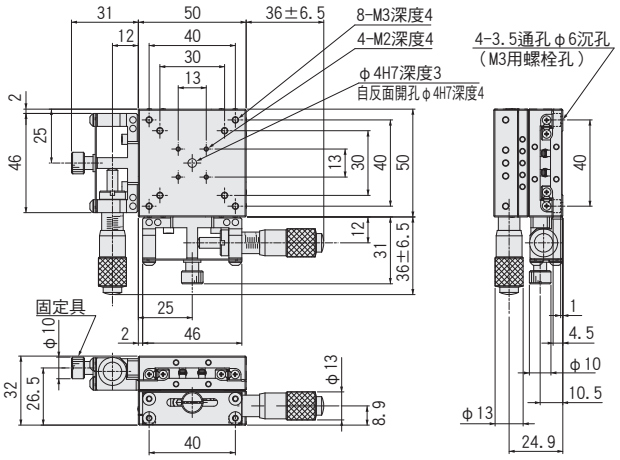

BSS26-50C17

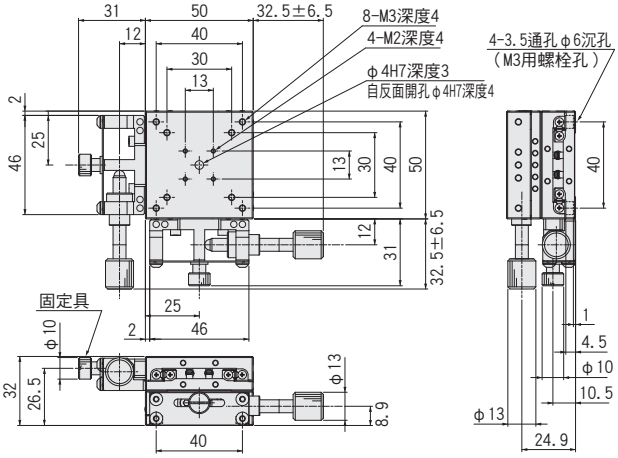

BSS26-60C7

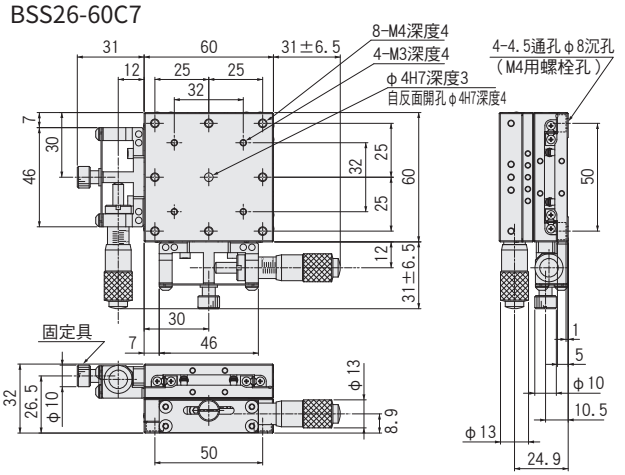

BSS26-60C17

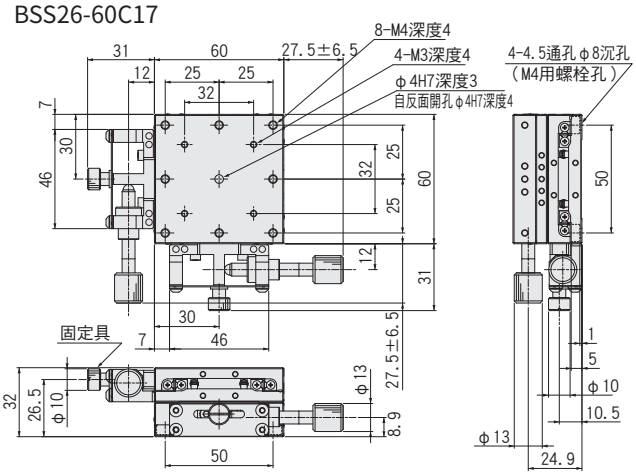

BSS26-70C7

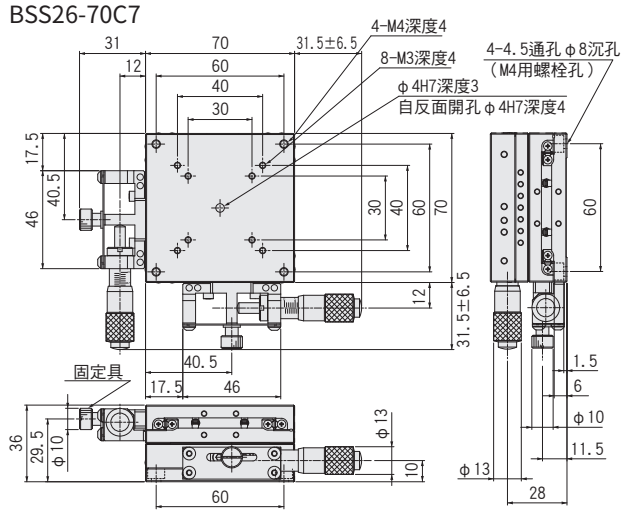

BSS26-70C17

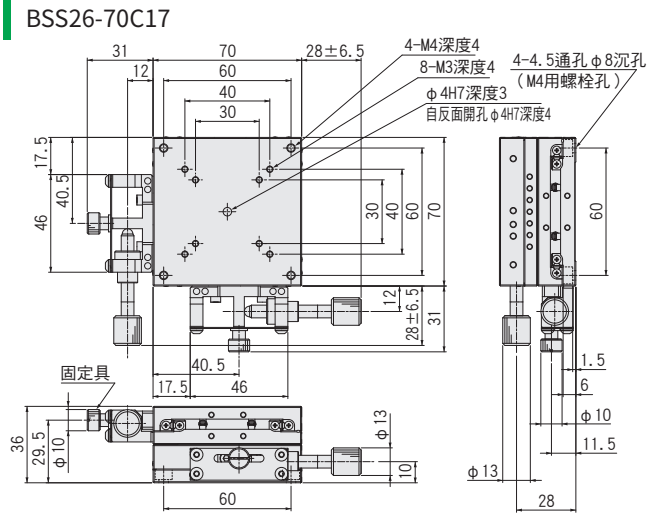

X·XY軸SS滑台安裝方式多樣型□40/□60：BSS16/BSS26

RoHS

BSS16-40CEZ

BSS16-60CEZ

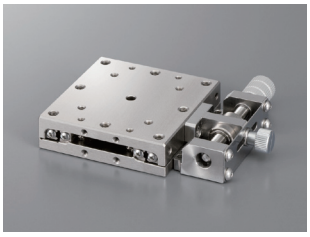

BSS26-40CEZ

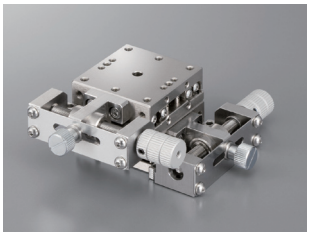

BSS26-60CEZ

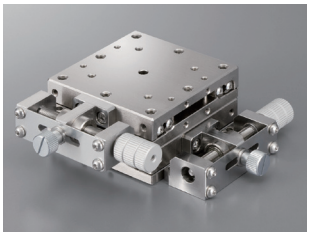

●安裝方向自由
採用將進給螺絲直接連接直線滾珠導軌的SS滑台的獨創進給螺絲結構。
可不拘於安裝方向進行自由設置。

●提高操作性
採用操作側固定具，可從一方向進行調整作業。
※潤滑油選項不可

■使用例　除水平放置外，亦可以傾斜及垂直等各種姿勢使用。

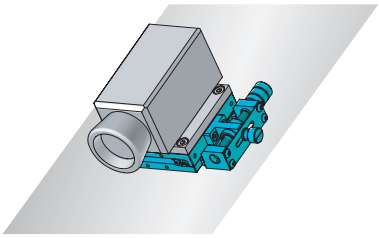

【調節相機用】

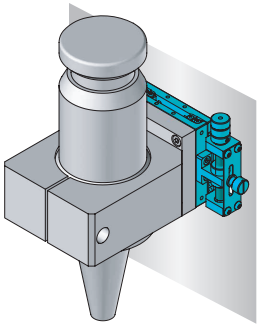

【用於調節鐳射焊接頭】

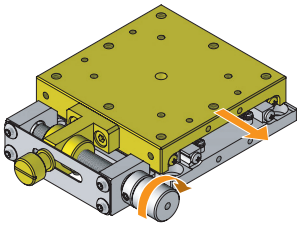

向右旋轉旋鈕，滑台面（黃色部分）
向箭頭方向移動
※移動方向與標準分厘卡測頭滑台相反

配置					
軸		X軸		XY軸	
款型		BSS16-40CEZ	BSS16-60CEZ	BSS26-40CEZ	BSS26-60CEZ
(左右相反)		BSS16-40CREZ	BSS16-60CREZ	BSS26-40CREZ	BSS26-60CREZ
滑台面尺寸		40×40mm	60×60mm	40×40mm	60×60mm
進給位置		側面			
移動量		±6.5mm			
進給1旋轉移動量		0.5mm			
分厘卡測頭最小讀取		—			
耐荷重※		10kgf【98N】	20kgf【196N】	9.7kgf【95.2N】	19.6kgf【192.1】
移動精度	真直度	1μm以內			
	仰俯	35"以內			
	橫擺	25"以內			
容許力矩荷重	仰俯	5.0N·m	10.0N·m	5.0N·m	9.0N·m
	橫擺	5.0N·m	10.0N·m	5.0N·m	10.0N·m
	側傾	5.0N·m	9.0N·m	5.0N·m	9.0N·m
力矩剛性	仰俯	0.42"/N·cm	0.08"/N·cm	0.63"/N·cm	0.13"/N·cm
	橫擺	0.35"/N·cm	0.08"/N·cm	0.70"/N·cm	0.16"/N·cm
	側傾	0.21"/N·cm	0.05"/N·cm	0.63"/N·cm	0.13"/N·cm
平行度		15μm以內		30μm以內	
運動平行度		7μm以內		12μm以內	
直角度		—		10μm以內	
自重		0.22kg	0.42kg	0.46kg	0.84kg
主材質－表面處理		不鏽鋼－無電解鍍鎳處理			
附屬螺絲(六角帶孔螺釘)		M3－6　4個	M4－6　4個	M3－6　4個	M4－6　4個

※值為水平耐荷重[垂直耐荷重為5kgf(40×40、60×60mm皆是)

外形尺碼圖

SURUGA SEIKI CAD數據 3D・2D

BSS16-40CEZ

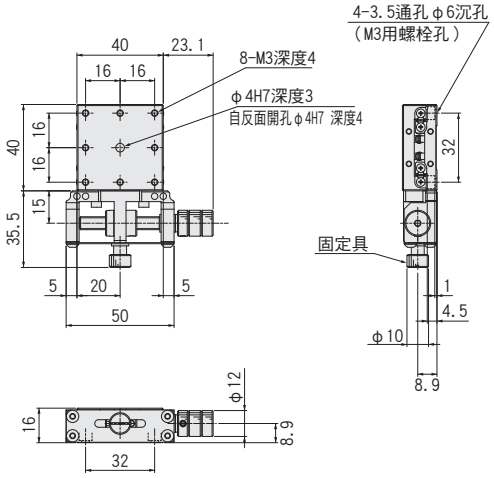

BSS16-60CEZ

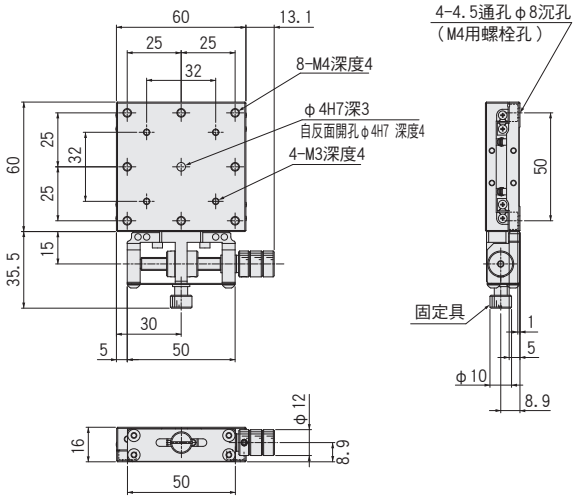

BSS26-40CEZ

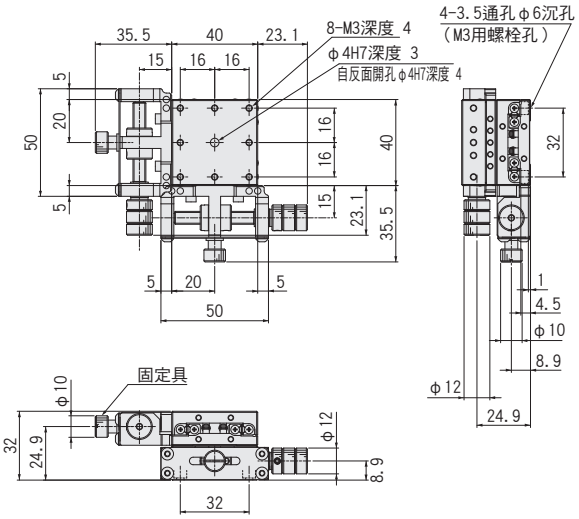

BSS26-60CEZ

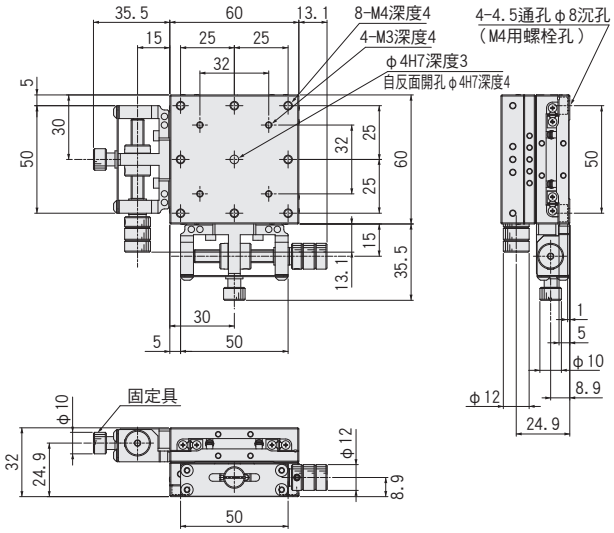

薄型XY軸直線滾珠導軌(SS)滑台□40～□70:BSS23-40/50/60/70

BSS23-40C

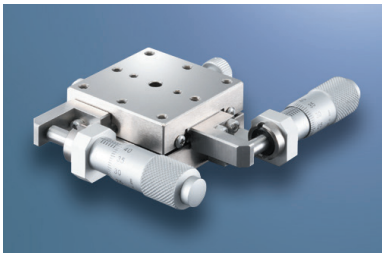

BSS23-60C

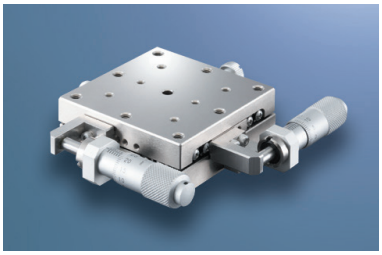

【特長】
・XY軸一體構造滑台。
・相比XY軸組合，厚度再減少10mm。

RoHS

■可選例　※圖片為示意圖
詳情敬請在可選介紹頁確認▶P.2-009～

降低成本
進給螺絲

防止誤操作・省空間
進給六角扳手操作

※圖片為X軸。

1基本款型　可選代碼

BSS23-□CR□-□

1　2　3　4　5

可選敬請從下圖中選擇代碼。

1 滑台面尺寸

40	40×40mm
50	50×50mm
60	60×60mm
70	70×70mm

	2 進給位置		3 反向規格		4 進給方式(進給位置D選定時為不可)						5 潤滑油規格		
規格	標準 分厘卡測頭 A C	粗微調 分厘卡測頭 D	標準	左右 左右相反	標準分厘卡測頭 (P=0.5mm)	進給螺絲 (把手) (P=0.5mm)	進給螺絲 (把手) (P=0.25mm)	進給螺絲 (把手) (P=1.0mm)	進給螺絲 (六角扳手) (P=0.5mm)	進給螺絲 (六角扳手) (P=0.25mm)	標準 潤滑油	無塵室用 潤滑油 AFF 進給位置 D為不可	真空潤滑油 全氟聚醚 進給位置 D為不可
代碼	A/C 中心/側面	D 側面	無記號	R	無記號	1	FP	LP	SH	FH	無記號	J	L

配置

款型		BSS23-40A	BSS23-40C	BSS23-50A	BSS23-50C	BSS23-60A	BSS23-60C	BSS23-70A	BSS23-70C
(左右相反)		BSS23-40AR	BSS23-40CR	BSS23-50AR	BSS23-50CR	BSS23-60AR	BSS23-60CR	BSS23-70AR	BSS23-70CR
滑台面尺寸		40×40mm		50×50mm		60×60mm		70×70mm	
進給位置		中心	側面	中心	側面	中心	側面	中心	側面
移動量		±6.5mm							
分厘卡測頭最小讀取		10μm							
導軌		直線滾珠導軌							
耐荷重		9.0kgf【88.2N】		14.7kgf【144.1N】		19kgf【186.2N】		22.4kgf【219.5N】	
移動精度	真直度	3μm以內							
	仰俯	40"以內							
	橫擺	20"以內							
容許力矩荷重	仰俯	4.5N・m		4.5N・m		9.0N・m		12.4N・m	
	橫擺	5.0N・m		5.4N・m		8.1N・m		11.6N・m	
	側傾	4.5N・m		4.5N・m		9.0N・m		12.4N・m	
力矩剛性	仰俯	0.80"/N・cm		0.77"/N・cm		0.21"/N・cm		0.12"/N・cm	
	橫擺	0.68"/N・cm		0.34"/N・cm		0.19"/N・cm		0.09"/N・cm	
	側傾	0.85"/N・cm		0.71"/N・cm		0.20"/N・cm		0.12"/N・cm	
平行度		30μm以內							
運動平行度		12μm以內							
自重		0.34kg		0.50kg		0.64kg		0.92kg	
主材質－表面處理		不鏽鋼－無電解鍍鎳處理							
附屬螺絲(六角帶孔螺釘)		M3-10　4個				M4-10　4個			

外形尺碼圖

SURUGA SEIKI CAD數據 3D・2D

BSS23-40A

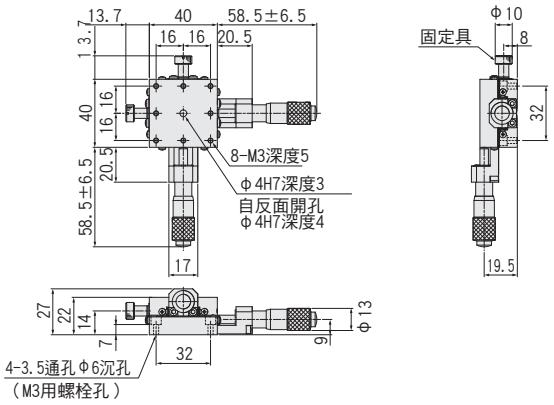

BSS23-40C

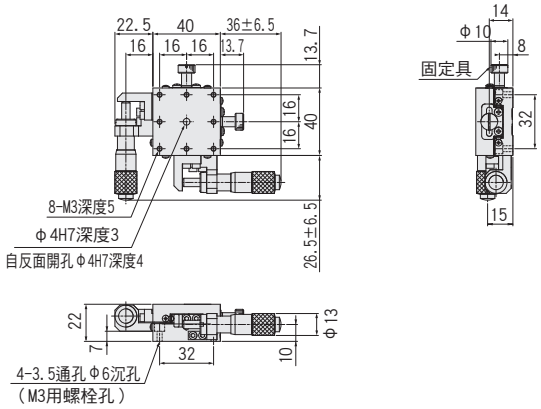

BSS23-50A

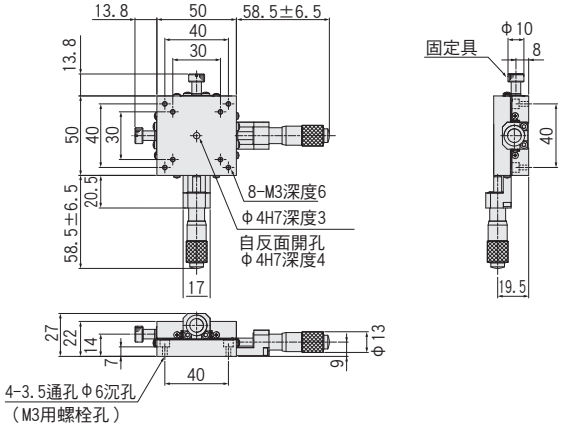

BSS23-50C

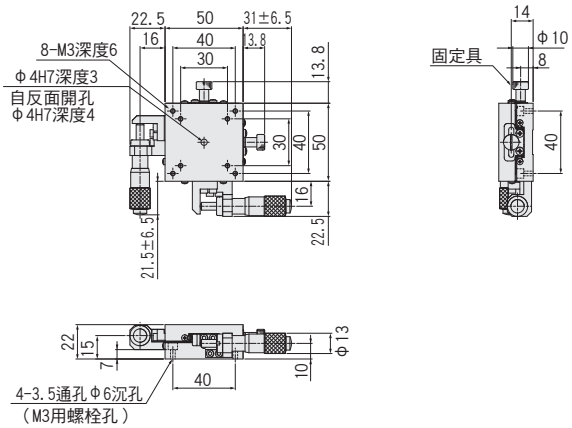

BSS23-60A

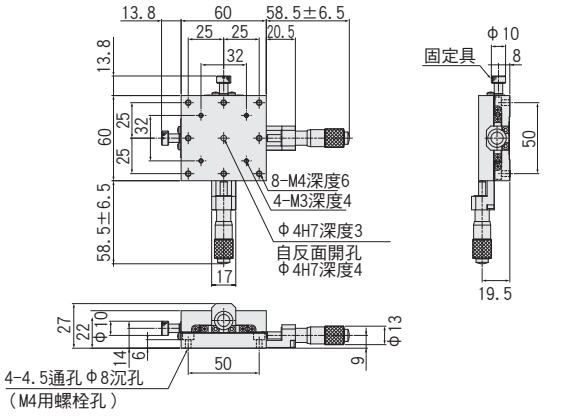

BSS23-60C

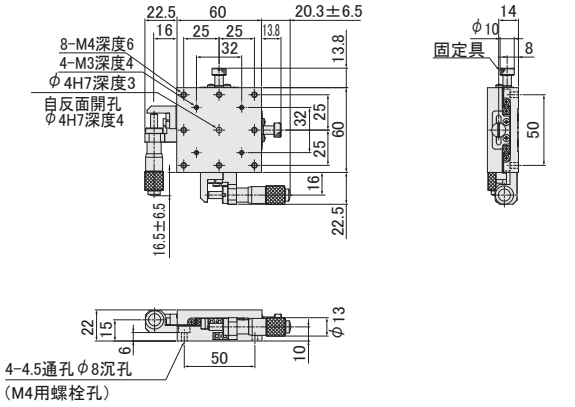

BSS23-70A

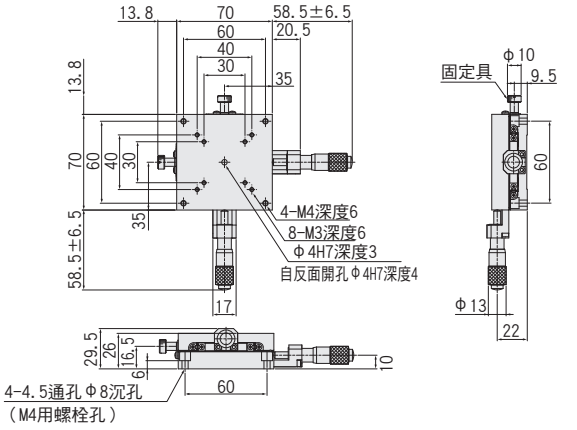

BSS23-70C

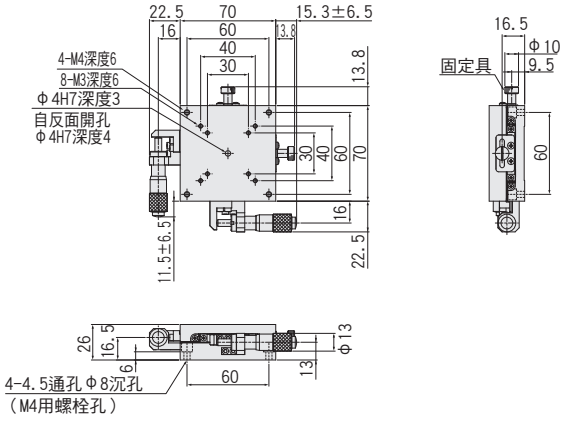

薄型XY軸直線滾珠導軌(SS)滑台□80/□100:BSS23-80/100

BSS23-80C

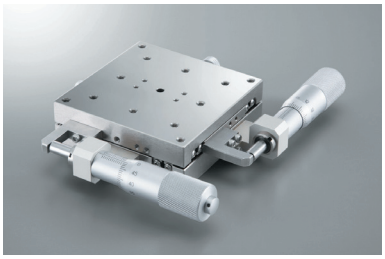

BSS23-100C

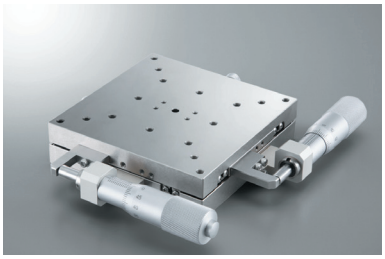

RoHS

【特長】
・XY軸一體構造滑台。
・相比XY軸組合，厚度再減少14mm。

■可選例　※圖片為示意圖
詳情敬請在可選介紹頁確認。 ▶P.2-009～

細微定位
粗微調分厘卡測頭

※圖片為X軸。

降低成本
進給螺絲

※圖片為X軸。

1基本款型　可選代碼

BSS23-□CR□-□

1 2 3 4 5

可選敬請從下圖中選擇代碼。

1 滑台面尺寸

80	80×80mm
100	100×100mm

	2 進給位置		3 反向規格		4 進給方式(進給方式D選定時為不可)			5 潤滑油規格		
	標準 分厘卡測頭	粗微調 分厘卡測頭	標準	左右 左右相反	標準分厘卡測頭 (P=0.5mm)	進給螺絲 (把手) (P=0.5mm)	進給螺絲 (把手) (P=1.0mm)	標準 潤滑油	無塵室用 潤滑油 AFF	真空潤滑油 全氟聚醚
規格	A C	D 移動量 ±6.5mm 最小讀取 0.5μm							進給位置 D為不可	進給位置 D為不可
代碼	A/C 中心/側面	D 側面	無記號	R	無記號	TP	GP	無記號	J	L

配置					
款型		**BSS23-80A**	**BSS23-80C**	**BSS23-100A**	**BSS23-100C**
(左右相反)		**BSS23-80AR**	**BSS23-80CR**	**BSS23-100AR**	**BSS23-100CR**
滑台面尺寸		80×80mm		100×100mm	
進給位置		中心	側面	中心	側面
移動量		±12.5mm			
分厘卡測頭最小讀取		10μm			
導軌		直線滾珠導軌			
耐荷重		26.1kgf【255.8N】		33.6kgf【329.3N】	
移動精度	真直度	3μm以內			
	仰俯	40"以內			
	橫擺	20"以內			
容許力矩荷重	仰俯	16.4N・m		27.6N・m	
	橫擺	15.9N・m		28.6N・m	
	側傾	16.4N・m		27.6N・m	
力矩剛性	仰俯	0.09"/N・cm		0.06"/N・cm	
	橫擺	0.06"/N・cm		0.03"/N・cm	
	側傾	0.08"/N・cm		0.06"/N・cm	
平行度		40μm以內			
運動平行度		15μm以內			
自重		1.32kg		1.98kg	
主材質－表面處理		不鏽鋼－無電解鍍鎳處理			
附屬螺絲(六角帶孔螺釘)		M4-10　4個			

外形尺碼圖

SURUGA SEIKI CAD數據 3D・2D

BSS23-80A

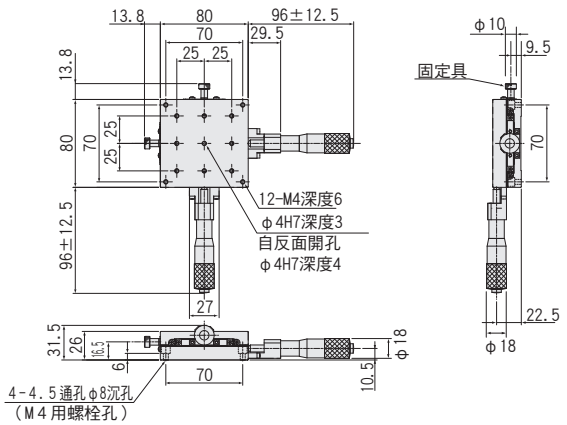

BSS23-80C

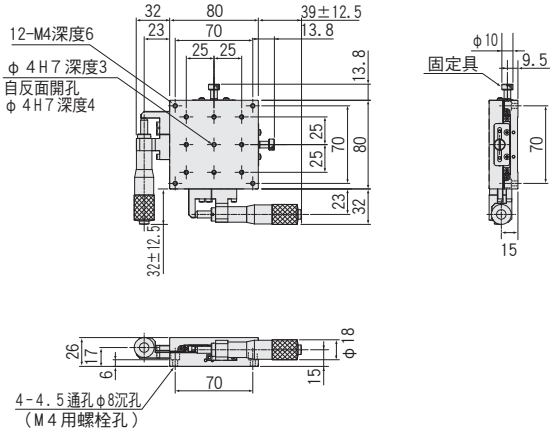

BSS23-100A

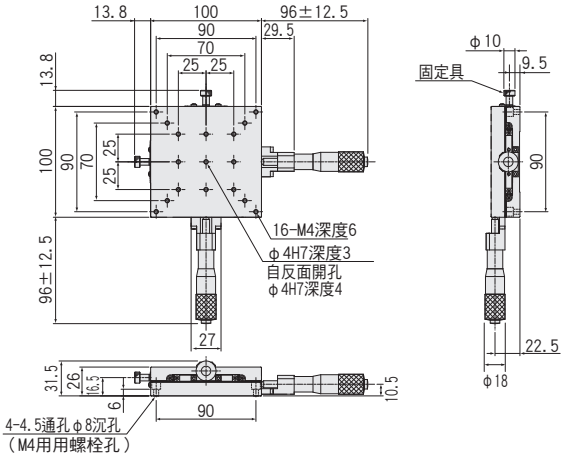

BSS23-100C

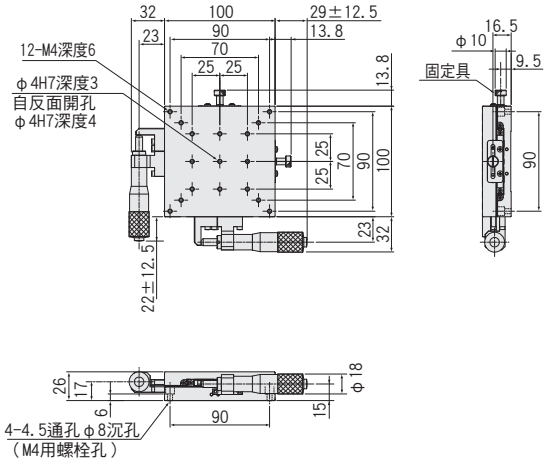

XY軸直線滾珠導軌(SS)滑台□25:BSS26-25/BSB26-25

BSS26-25C

BSB26-25C

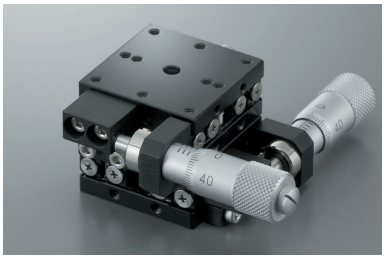

RoHS

■可選例　※圖片為示意圖

詳情敬請在可選介紹頁確認▶P.2-009～

降低成本
進給螺絲

防止誤操作・省空間
進給六角扳手操作

※圖片為X軸。

■構成

款型	BSS(BSB)26-	25A	25C	參照頁
X,Y	BSS(BSB)16-	25A	25C	▶P.2-017～

※同為BSS・BSB產品可進行組合。
※R(左右相反)為X・Y軸為R之間構成。

1 基本款型

BSS26
BSB26-25CR□-□

可選代碼

2 3 4 5

可選敬請從下圖中選擇代碼。

	2 進給位置	3 反向規格		4 進給方式					5 潤滑油規格		
規格	標準 分厘卡測頭 A C	標準	左右 左右相反	標準分厘卡測頭 (P=0.5mm)	進給螺絲 (把手) (P=0.5mm)	進給螺絲 (把手) (P=0.25mm)	進給螺絲 (六角扳手) (P=0.5mm)	進給螺絲 (六角扳手) (P=0.25mm)	標準 潤滑油	無塵室用 潤滑油 AFF	真空潤滑油 全氟聚醚
代碼	A/C 中心/側面	無記號	R	無記號	1	FP	SH	FH	無記號	J	L

BSB因可選款型內容，部件顏色可能為銀色。

配置					
款型		BSS26-25A	BSS26-25C	BSB26-25A	BSB26-25C
(左右相反)		BSS26-25AR	BSS26-25CR	BSB26-25AR	BSB26-25CR
滑台面尺寸		25×25mm			
進給位置		中心	側面	中心	側面
移動量		±3.2mm			
分厘卡測頭最小讀取		10μm			
導軌		直線滾珠導軌			
耐荷重		3.9kgf【38.2N】			
移動精度	真直度	3μm以內			
	仰俯	30"以內			
	橫擺	25"以內			
容許力矩荷重	仰俯	2.0N・m			
	橫擺	2.0N・m			
	側傾	3.5N・m			
力矩剛性	仰俯	3.0"/N・cm			
	橫擺	2.2"/N・cm			
	側傾	2.2"/N・cm			
平行度		30μm以內			
運動平行度		10μm以內			
直角度		10μm以內			
自重		0.14kg			
主材質－表面處理		不鏽鋼－無電解鍍鎳處理		不鏽鋼－低溫黑色鉻處理	
附屬螺絲(六角帶孔螺釘)		M2-4　4個			

外形尺碼圖 BSB為中心孔徑公差H7變為H8。

BSS26-25A/BSB26-25A

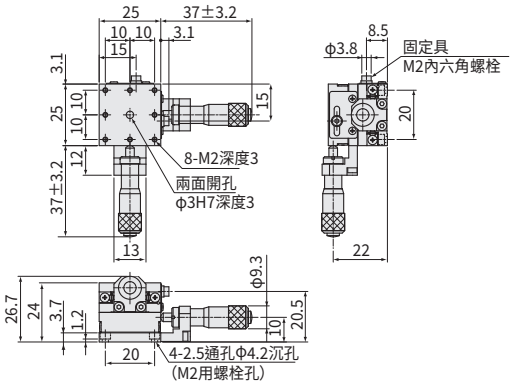

BSS26-25AR/BSB26-25AR

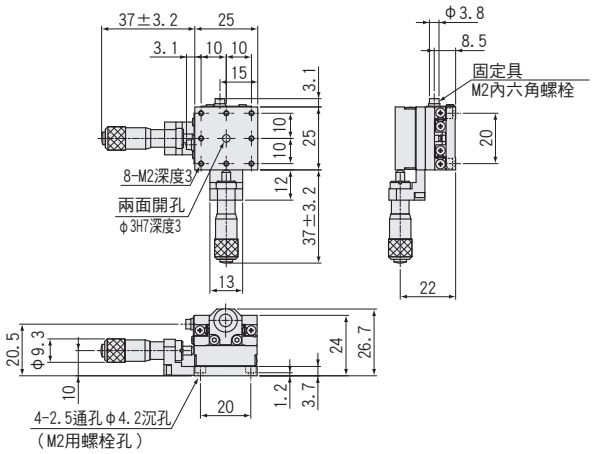

BSS26-25C/BSB26-25C

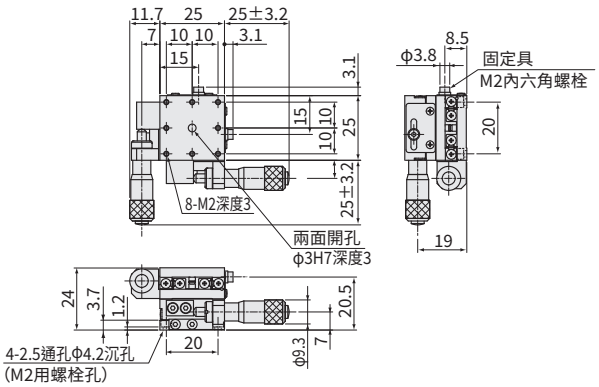

BSS26-25CR/BSB26-25CR

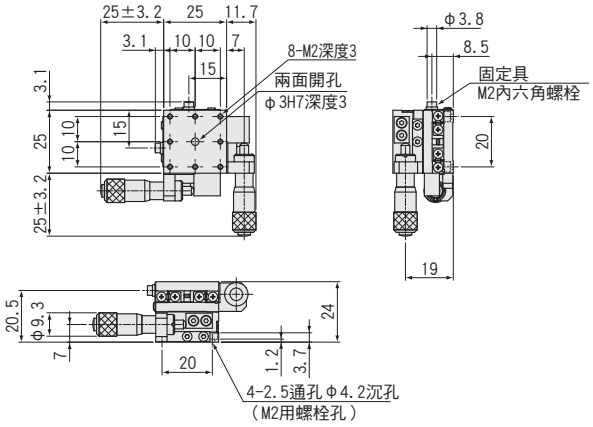

XY軸直線滾珠導軌(SS)滑台□40/□50:BSS26-40/50/BSB26-40

BSS26-40C

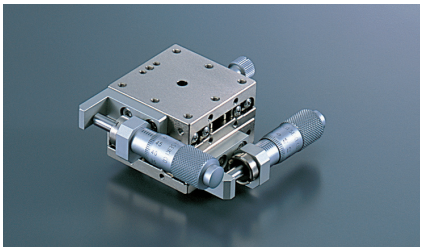

BSB26-40C

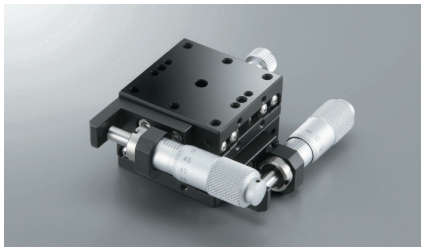

低價格

直線滾珠導軌
BYT系列亦加入類似產品系列

P.2-043～

RoHS

■可選例　※圖片為示意圖
詳情敬請在可選介紹頁確認。P.2-009～

細微定位
粗微調分厘卡測頭

※最小刻度為0.5μm。
※圖片為X軸。

降低成本
進給螺絲

防止誤操作・省空間
進給六角扳手操作

※圖片為X軸。

縮短讀取時間
數位分厘卡測頭

※圖片為X軸□80。

提高固定精度
圓盤式固定具

※圖片為X軸。

提高保持力
對象固定具

※圖片為X軸。

■構成

款型	BSS(BSB)26-	40A	40C	參照頁	50A	50C	參照頁
X,Y	BSS(BSB)16-	40A	40C	P.2-019～	50A	50C	P.2-021～

※同為BSS・BSB產品可進行組合。
※BSB僅有□40產品。
※R(左右相反)為X・Y軸為R之間構成。

1 基本款型

BSS26
BSB26 -□CR□□-□

可選代碼

1 2 3 4 5 6

可選敬請從下圖中選擇代碼。

1 滑台面尺寸

40*	40×40mm
50	50×50mm

*BSB僅□40

6 潤滑油規格

標準潤滑油	無塵室用潤滑油 AFF 進給位置B/D為不可 進給方式4為不可	真空潤滑油 全氟聚醚 進給位置B/D為不可 進給方式4為不可
無記號	J	L

	2 進給位置		3 反向規格		4 進給方式(進給位置B/D選定時為不可)							5 固定具方式		
規格	標準 分厘卡測頭 A C	粗微調 分厘卡測頭 B D 最小讀取0.5μm	標準	左右 左右相反	標準分厘卡測頭 (P=0.5mm)	進給螺絲(把手) (P=0.5mm)	進給螺絲(把手) (P=0.25mm)	進給螺絲(把手) (P=1.0mm)	進給螺絲(六角扳手) (P=0.5mm)	進給螺絲(六角扳手) (P=0.25mm)	數位 分厘卡測頭 進給位置C僅對應 不可與R同時使用	標準固定具	圓盤式固定具 ・進給位置C・CR・D・DR僅適用 ・進給方式不可與4同時使用不可	對象固定具 ・進給位置C・CR僅適用且つ進給方式無記號・FH・SH僅適用
代碼	A/C 中心/側面	B/D 中心/側面	無記號	R	無記號	1	FP	LP	SH	FH	4	無記號	5	6

BSB因可選款型內容，部件顏色可能為銀色。

配置							
款型		BSS26-40A	BSS26-40C	BSS26-50A	BSS26-50C	BSB26-40A	BSB26-40C
(左右相反)		BSS26-40AR	BSS26-40CR	BSS26-50AR	BSS26-50CR	BSB26-40AR	BSB26-40CR
滑台面尺寸		40×40mm		50×50mm		40×40mm	
進給位置		中心	側面	中心	側面	中心	側面
移動量		±6.5mm					
分厘卡測頭最小讀取		10μm					
導軌		直線滾珠導軌					
耐荷重		9.7kgf【95.1N】		14.7kgf【144.1N】		9.7kgf【95.1N】	
移動精度	真直度	1μm以內				3μm以內	
	仰俯	25"以內					
	橫擺	15"以內					
容許力矩荷重	仰俯	5.0N・m		6.0N・m		5.0N・m	
	橫擺	5.0N・m		6.8N・m		5.0N・m	
	側傾	5.0N・m		6.0N・m		5.0N・m	
力矩剛性	仰俯	0.63"/N・cm		0.24"/N・cm		0.63"/N・cm	
	橫擺	0.70"/N・cm		0.28"/N・cm		0.70"/N・cm	
	側傾	0.63"/N・cm		0.24"/N・cm		0.63"/N・cm	
平行度		30μm以內					
運動平行度		12μm以內					
直角度		10μm以內					
自重		0.46kg		0.56kg		0.46kg	
主材質－表面處理		不鏽鋼－無電解鍍鎳處理				不鏽鋼－低溫黑色鉻處理	
附屬螺絲(六角帶孔螺釘)		M3-6　4個					

外形尺碼圖 BSB為中心孔徑公差H7變為H8。

BSS26-40A/BSB26-40A

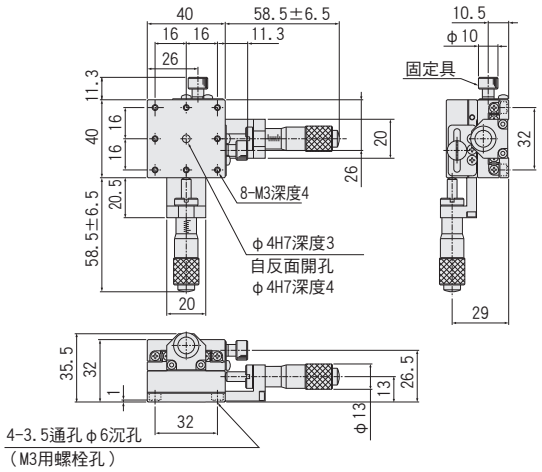

BSS26-40C/BSB26-40C

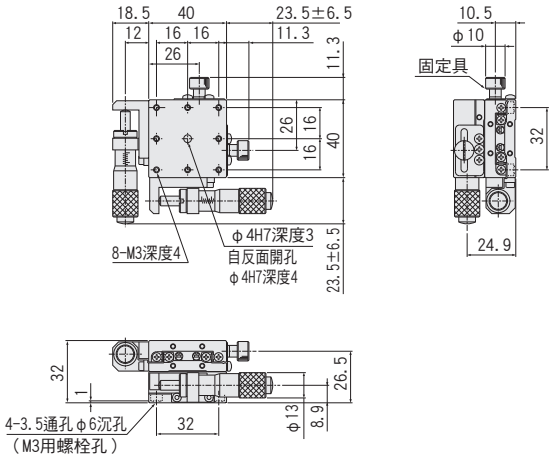

BSS26-50A

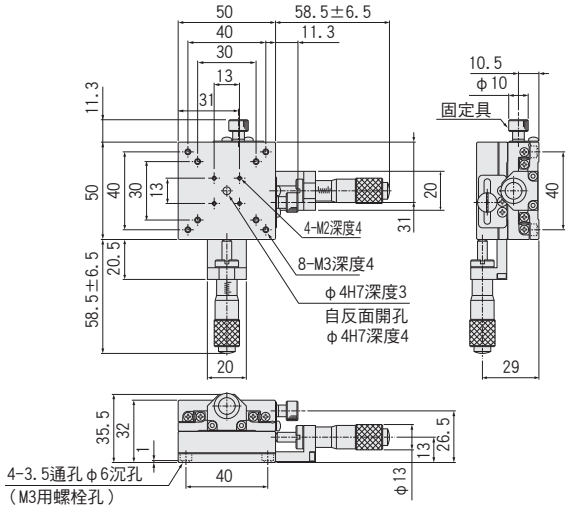

BSS26-50C

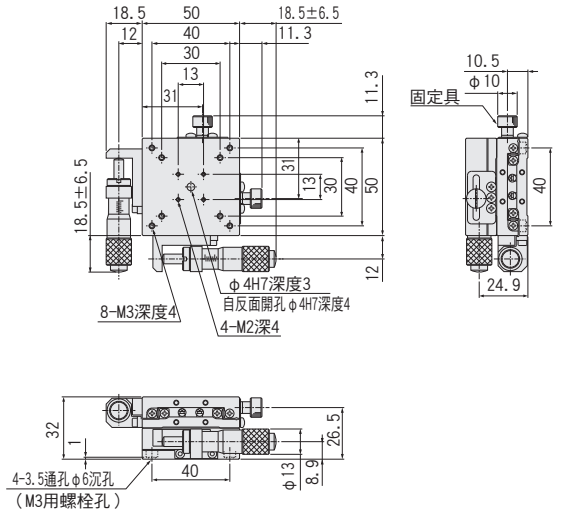

XY軸直線滾珠導軌(SS)滑台□60/□70:BSS26-60/70/BSB26-60

BSS26-60C

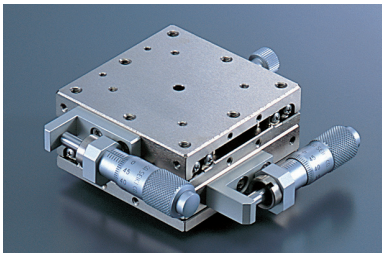

BSB26-60C

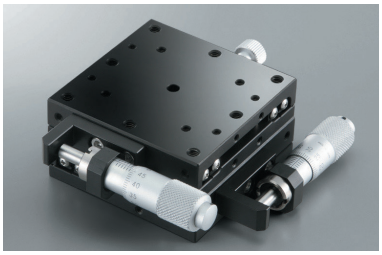

低價格
直線滾珠導軌
BYT系列亦加入類似產品系列

P.2-043～

RoHS

■可選例　※圖片為示意圖
詳情敬請在可選介紹頁確認P.2-009

細微定位
粗微調分厘卡測頭

※最小刻度為0.5μm。
※圖片為X軸

降低成本
進給螺絲

防止誤操作・省空間
進給六角扳手操作

※圖片為X軸

縮短讀取時間
數位分厘卡測頭

※圖片為X軸□80

提高固定精度
圓盤式固定具

※圖片為X軸

提高保持力
對象固定具

※圖片為X軸

■構成

款型	BSS(BSB)26-	60A	60C	參照頁	70A	70C	參照頁
X,Y	BSS(BSB)16-	60A	60C	P.2-023～	70A	70C	P.2-025～

※同為BSS・BSB產品可進行組合。
※BSB僅有□60產品
※R(左右相反)為X・Y軸為R之間構成。

1基本款型

BSS26
BSB26-□CR□□-□

可選代碼

1 2 3 4 5 6

可選敬請從下圖中選擇代碼。

1 滑台面尺寸

60*	60×60mm
70	70×70mm

*BSB僅□60

6 潤滑油規格

標準潤滑油	無塵室用潤滑油 AFF 進給位置 B/D為不可 進給方式4 為不可	真空潤滑油 全氟聚醚 進給位置 B/D為不可 進給方式4 為不可
無記號	J	L

	2 進給位置		3 反向規格		4 進給方式(進給位置B/D選定時為不可)							5 固定具方式		
規格	標準 分厘卡測頭 A C	粗微調 分厘卡測頭 B D 最小讀取 0.5μm	標準	左右 左右相反	標準分厘卡測頭 (P=0.5mm)	進給螺絲 (把手) (P=0.5mm)	進給螺絲 (把手) (P=0.25mm)	進給螺絲 (把手) (P=1.0mm)	進給螺絲 (六角扳手) (P=0.5mm)	進給螺絲 (六角扳手) (P=0.25mm)	數位 分厘卡測頭 進給位置 C 僅對應不可與 R 同時使用	標準固定具	圓盤式固定具 ・進給位置 C ・CR・D・DR 僅適用 ・進給方式不可與 4 同時使用	對象固定具 ・進給位置 C・CR 僅適用且つ進給方式無記號・FH ・SH 僅適用
代碼	A/C 中心/側面	B/D 中心/側面	無記號	R	無記號	1	FP	LP	SH	FH	4	無記號	5	6

BSB因可選款型內容，部件顏色可能為銀色。

配置

款型		BSS26-60A	BSS26-60C	BSS26-70A	BSS26-70C	BSB26-60A	BSB26-60C
(左右相反)		BSS26-60AR	BSS26-60CR	BSS26-70AR	BSS26-70CR	BSB26-60AR	BSB26-60CR
滑台面尺寸		60×60mm		70×70mm		60×60mm	
進給位置		中心	側面	中心	側面	中心	側面
移動量		±6.5mm					
分厘卡測頭最小讀取		10μm					
導軌		直線滾珠導軌					
耐荷重		19.6kgf【192.1N】		22.4kgf【219.5N】		19.6kgf【192.1N】	
移動精度	真直度	1μm以內				3μm以內	
	仰俯	25"以內					
	橫擺	15"以內					
容許力矩荷重	仰俯	9.0N・m		12.9N・m		9.0N・m	
	橫擺	10.0N・m		13.8N・m		10.0N・m	
	側傾	9.0N・m		12.9N・m		9.0N・m	
力矩剛性	仰俯	0.13"/N・cm		0.09"/N・cm		0.13"/N・cm	
	橫擺	0.16"/N・cm		0.10"/N・cm		0.16"/N・cm	
	側傾	0.13"/N・cm		0.09"/N・cm		0.13"/N・cm	
平行度		30μm以內					
運動平行度		12μm以內					
直角度		10μm以內					
自重		0.8kg		1.16kg		0.8kg	
主材質－表面處理		不鏽鋼－無電解鍍鎳處理				不鏽鋼－低溫黑色鉻處理	
附屬螺絲(六角帶孔螺釘)		M4-6　4個					

外形尺碼圖 BSB為中心孔徑公差H7變為H8。

BSS26-60A/BSB26-60A

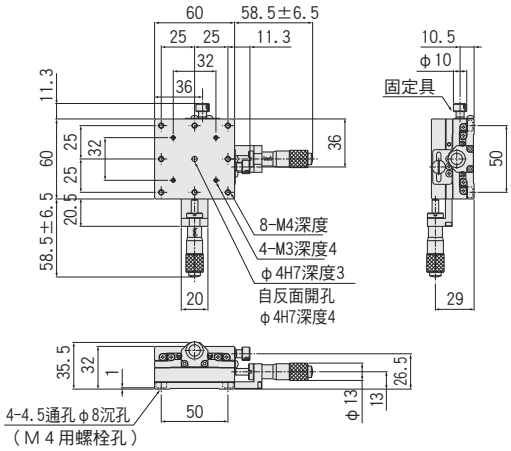

BSS26-60C/BSB26-60C

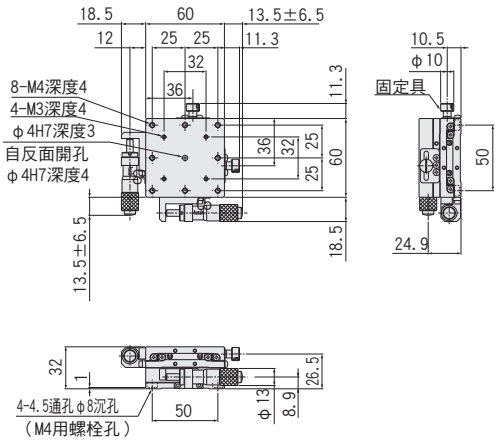

BSS26-70A

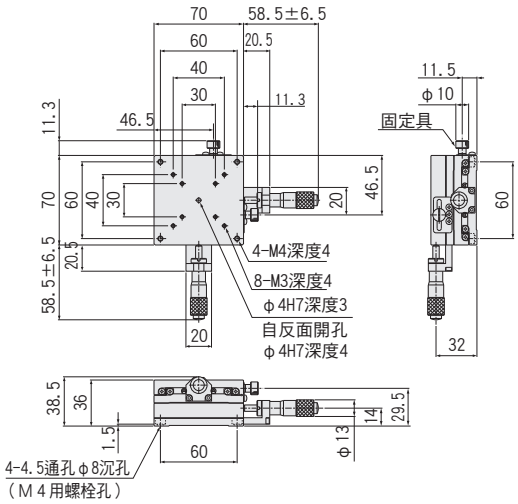

BSS26-70C

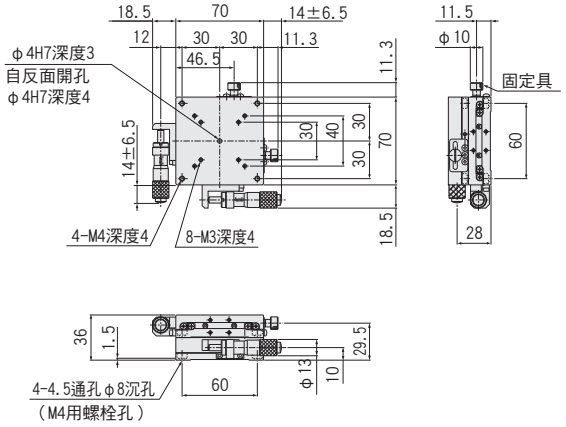

XY軸直線滾珠導軌(SS)滑台□80/□100:BSS26-80/100/BSB26-80

BSS26-80C

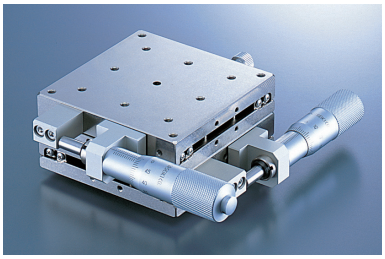

BSB26-80C

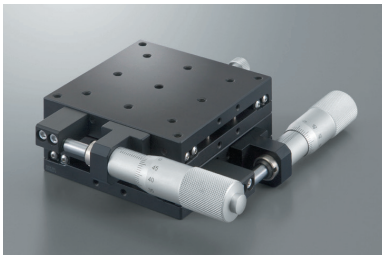

RoHS

■可選例　※圖片為示意圖
詳情敬請在可選介紹頁確認。 ▶P.2-009～

細微定位
粗微調分厘卡測頭

※最小刻度為0.5μm。
※行程為±6.5mm。
※圖片為X軸

降低成本
進給螺絲

縮短讀取時間
數位分厘卡測頭

※圖片為X軸。

提高固定精度
圓盤式固定具

※圖片為X軸。

■構成

款型	BSS(BSB)26-	80A	80C	參照頁	100A	100C	參照頁
X,Y	BSS(BSB)16-	80A	80C	▶P.2-027～	100A	100C	▶P.2-029～

※同為BSS･BSB產品可進行組合。
※BSB僅有□80產品。
※R(左右相反)為X･Y軸為R之間構成。

1基本款型

BSS26
BSB26-□CR□□-□

可選代碼

1 2 3 4 5 6

可選敬請從下圖中選擇代碼。

1 滑台面尺寸

80*	80×80mm
100	100×100mm

*BSB僅□80

6 潤滑油規格

標準潤滑油	無塵室用潤滑油AFF 進給位置B/D為不可 進給方式4為不可	真空潤滑油全氟聚醚 進給位置B/D為不可 進給方式4為不可
無記號	J	L

	2 進給位置		3 反向規格		4 進給方式(進給位置B/D選定時為不可)				5 固定具方式	
	標準 分厘卡測頭	粗微調 分厘卡測頭	標準	左右 左右相反	標準分厘卡測頭 (P=0.5mm)	進給螺絲 (把手) (P=0.5mm)	進給螺絲 (把手) (P=1.0mm)	數位 分厘卡測頭	標準固定具	圓盤式固定具
規格	A C	B D 移動量±6.5mm 最小讀取0.5μm						A･AR･C 僅對應		進給位置 C･CR/D･DR 僅對應
代碼	A/C 中心/側面	B/D 中心/側面	無記號	R	無記號	TP	GP	4	無記號	5

BSB因可選款型內容，部件顏色可能為銀色。

配置							
款型		BSS26-80A	BSS26-80C	BSS26-100A	BSS26-100C	BSB26-80A	BSB26-80C
(左右相反)		BSS26-80AR	BSS26-80CR	BSS26-100AR	BSS26-100CR	BSB26-80AR	BSB26-80CR
滑台面尺寸		80×80mm		100×100mm		80×80mm	
進給位置		中心	側面	中心	側面	中心	側面
移動量		±12.5mm					
分厘卡測頭最小讀取		10μm					
導軌		直線滾珠導軌					
耐荷重		26.1kgf【255.8N】		33.6kgf【329.3N】		26.1kgf【255.8N】	
移動精度	真直度	3μm以內					
	仰俯	25"以內					
	橫擺	15"以內					
容許力矩荷重	仰俯	17.7N･m		30.7N･m		17.7N･m	
	橫擺	18.2N･m		31.8N･m		18.2N･m	
	側傾	17.7N･m		30.7N･m		17.7N･m	
力矩剛性	仰俯	0.06"/N･cm		0.03"/N･cm		0.06"/N･cm	
	橫擺	0.08"/N･cm		0.04"/N･cm		0.08"/N･cm	
	側傾	0.06"/N･cm		0.03"/N･cm		0.06"/N･cm	
平行度		40μm以內					
運動平行度		15μm以內					
直角度		10μm以內					
自重		1.8kg		2.66kg		1.8kg	
主材質－表面處理		不鏽鋼－無電解鍍鎳處理				不鏽鋼－低溫黑色鉻處理	
附屬螺絲(六角帶孔螺釘)		M4-6　4個					

外形尺碼圖 BSB為中心孔徑公差H7變為H8。

BSS26-80A/BSB26-80A

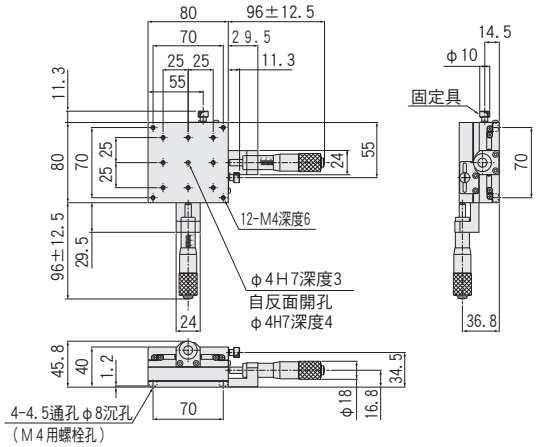

BSS26-80C/BSB26-80C

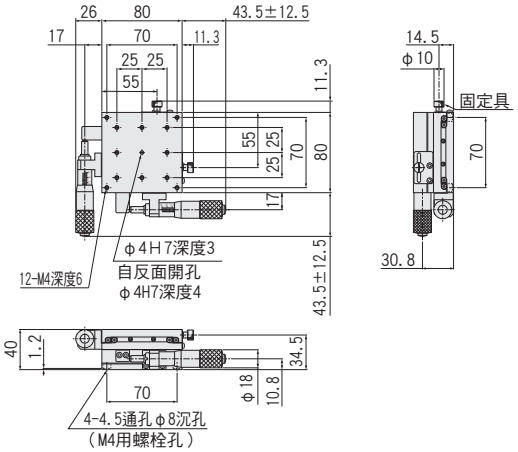

BSS26-100A

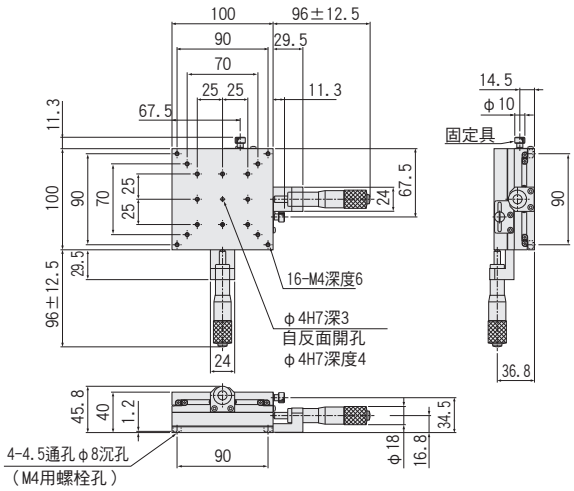

BSS26-100C

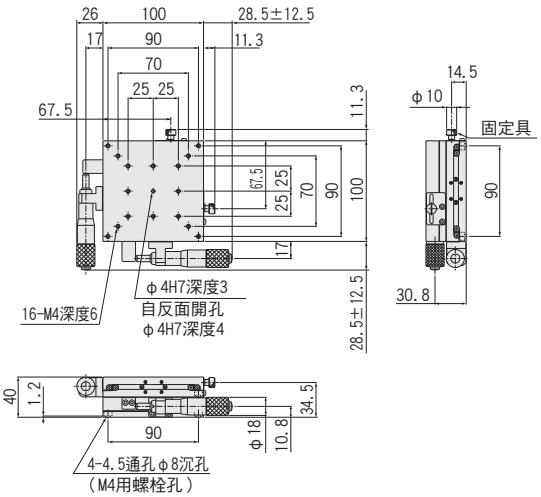

Z軸直線滾珠導軌(SS)滑台□25～□80:BSS36/BSB36系列

BSS36-60A

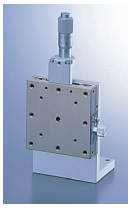

BSB36-60A

低價格 直線滾珠導軌
BZT系列亦加入類似產品系列 ▶P.2-053～

RoHS

PART COMMUNITY CAD DATA　SURUGA SEIKI　CAD數據 3D・2D

外形尺碼圖　BSB為中心孔徑公差H7變為H8。

BSS36-25A/BSB36-25A

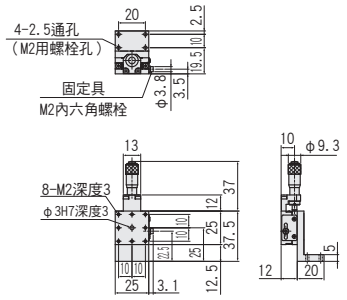

BSS36-40A/BSB36-40A

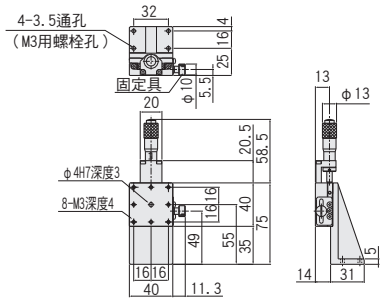

BSS36-50A

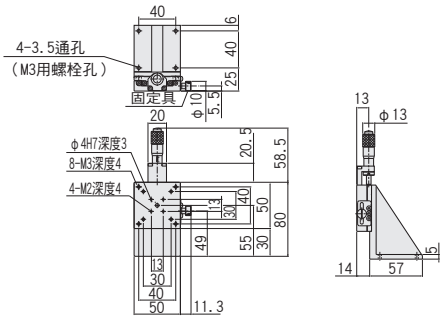

BSS36-60A/BSB36-60A

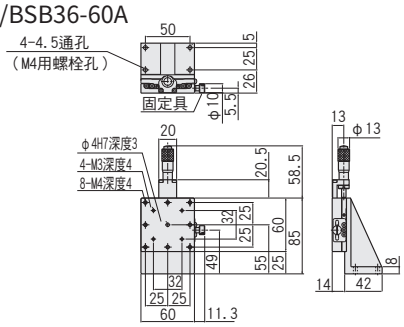

BSS36-70A

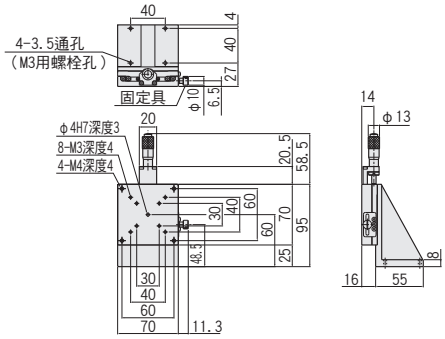

BSS36-80A/BSB36-80A

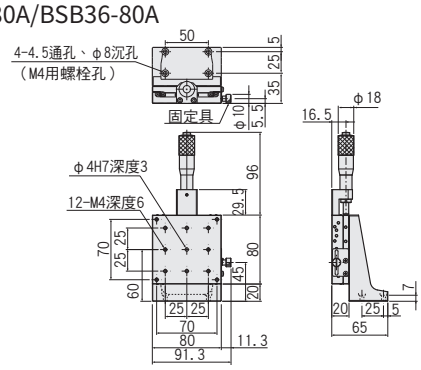

■構成

款型	BSS(BSB)36-	25A	25C	25CU※	參照頁	40A	40C	40CU※	參照頁	50A	50C	50CU	參照頁	60A	60C	60CU※	參照頁	70A	70C	70CU	參照頁	80A	80C	80CU※	參照頁
X	BSS(BSB)16-	25AZ	25C	25CZ※	▶P.2-017～	40AZ	40C	40CZ※	▶P.2-019～	50AZ	50C	50CZ	▶P.2-021～	60AZ	60C	60CZ※	▶P.2-023～	70AZ	70C	70CZ	▶P.2-025～	80AZ	80C	80CZ※	▶P.2-027～
連接板	BSS	ASS25Z-1			▶P.2-180	ASS40Z-1			▶P.2-180	ASS50Z-1			▶P.2-181	ASS60Z-1			▶P.2-181	ASS70Z-1			▶P.2-181	ASS80Z-1			▶P.2-180
	BSB	ASB25Z-1	—		▶P.2-180	ASB40Z-1	—		▶P.2-180	—			—	ASB60Z-1	—		▶P.2-181	—			—	A47-6	—		▶P.2-181

※1：末尾CU為僅對應BSS
※BSB為僅25・40・60・80。

1 基本款型

BSS36-□
BSB36-□CR□-□

可選代碼

1 2 3 4 5

可選敬請從下圖中選擇代碼。
BSB因可選款型內容，部件顏色可能為銀色。

5 潤滑油規格

標準潤滑油	無塵室用潤滑油 AFF	真空潤滑油 全氟聚醚
無記號	J	L

1 滑台面尺寸

25＊	25×25mm
40＊	40×40mm
50	50×50mm
60＊	60×60mm
70	70×70mm
80＊	80×80mm

※BSB尺寸為＊僅有

	2 進給位置			3 反向規格		4 進給方式		
	中心	側面向下	側面向上	標準	左右相反	標準分厘卡測頭 (P=0.5mm)	進給螺絲(把手) (P=0.5mm)	進給螺絲(把手) (P=0.5mm)
規格			僅 BSS 適用				僅對應□25～70	僅對應□80
代碼	A	C	CU	無記號	R	無記號	1	TP

配置　※分厘卡測頭最小讀取 10μm/刻度　・主材質：不鏽鋼・表面處理：BSS（無電解鍍鎳處理）BSB（低溫黑色鍍鉻處理色）

款型		移動量(mm)	耐荷重	移動精度（以內）			容許力矩荷重(N・m)			力矩剛性("/N・cm)			垂直度(以內)	運動的垂直度(以內)	自重(kg)	附屬螺絲(六角帶孔螺釘)
				真直度	仰俯	橫擺	仰俯	橫擺	側傾	仰俯	橫擺	側傾				
BSS36- BSB36- (＊僅)	25＊	±3.2	1.0kgf【9.8N】	3μm	30"	25"	2.0	2.0	3.5	1.90	1.10	1.10	50μm	15μm	0.23	M2-8 4個
	40＊	±6.5	5.0kgf【49N】	1μm ＊BSB為3μm	25"	15"	5.0	5.0	5.0	0.42	0.35	0.21	65μm	25μm	0.32	M3-10 4個
	50						6.8	6.8	6.0	0.15	0.14	0.09			0.44	
	60＊						10.0	10.0	9.0	0.08	0.08	0.05			0.58	M4-12 4個
	70						13.8	13.8	12.9	0.06	0.05	0.03			0.84	M3-12 4個
	80＊	±12.5		3μm			18.2	18.2	17.7	0.04	0.04	0.02	70μm	30μm	1.20	M4-12 4個

XZ軸直線滾珠導軌(SS)滑台□25～□80:BSS66/BSB66系列

BSS66-60A

BSB66-60A

外形尺碼圖 BSB為中心孔徑公差H7變為H8。
※□50･70請見CAD數據。

CAD PART COMMUNITY CAD DATA　SURUGA SEIKI　CAD數據 3D・2D

BSS66-25A/BSB66-25A

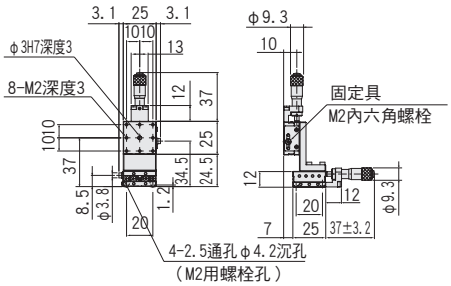

BSS66-40A/BSB66-40A

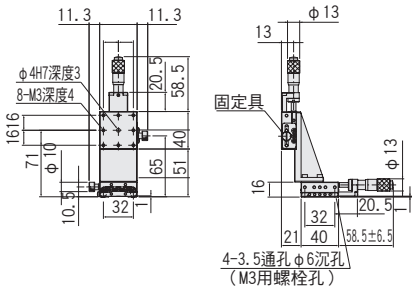

BSS66-60A/BSB66-60A

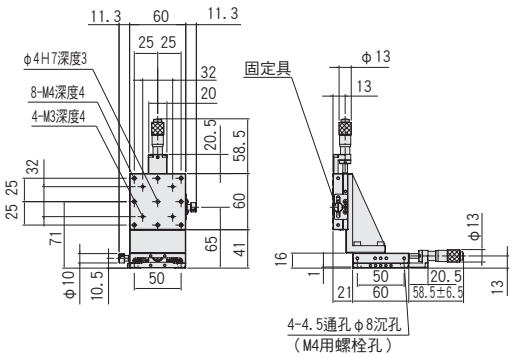

BSS66-80A/BSB66-80A

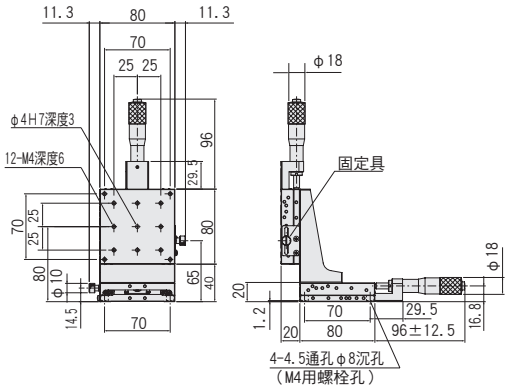

■構成

款型	BSS(BSB)66-	25A	25C	40A	40C	50A	50C	60A	60C	70A	70C	80A	80C	參照頁(Z)
Z	BSS(BSB)36-	25A	25C	40A	40C	50A	50C	60A	60C	70A	70C	80A	80C	P.2-057
X	BSS(BSB)16-	25A	25C	40A	40C	50A	50C	60A	60C	70A	70C	80A	80C	—
	參照頁	P.2-017～		P.2-019～		P.2-021～		P.2-023～		P.2-025～		P.2-027～		

※BSB僅25･40･60･80。
※相同的BSS･BSB產品可進行組合。
※R(左右相反)為X･Z軸為R之間構成。

1 基本款型

BSS66-□
BSB66-□CR-□

可選代碼

1 2 3 4

可選敬請從下圖中選擇代碼。

BSB因可選款型內容，部件顏色可能為銀色。

4 潤滑油規格

標準潤滑油	無塵室用潤滑油 AFF	真空潤滑油 全氟聚醚
無記號	J	L

1 滑台面尺寸

25＊	25×25mm
40＊	40×40mm
50	50×50mm
60＊	60×60mm
70	70×70mm
80＊	80×80mm

※BSB尺寸為＊僅有

	2 進給位置		3 反向規格	
	中心	側面向下	標準	左右相反
規格	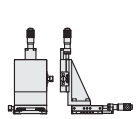	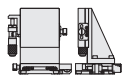	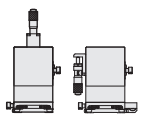	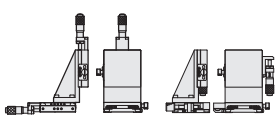
代碼	A	C	無記號	R

配置　※分厘卡測頭最小讀取10μm/刻度　・主材質：不鏽鋼・表面處理：BSS（無電解鍍鎳處理）BSB（低溫黑色鍍鉻處理色）

款型		移動量(mm)	耐荷重	移動精度(以內) 真直度	仰俯	橫擺	容許力矩荷重(N･m) 仰俯	橫擺	側傾	力矩剛性(″/N･cm) 仰俯	橫擺	側傾	垂直度(以內)	運動的垂直度(以內)	自重(kg)	附屬螺絲(六角帶孔螺釘)
BSS66- BSB66- (＊僅)	25＊	±3.2	1.0kgf【9.8N】	3μm	30″	25″	2.0	2.0	3.5	3.80	2.20	2.20	80μm	25μm	0.30	M2-4 4個
	40＊	±6.5	5.0kgf【49N】	1μm ＊BSB為3μm	25″	15″	5.0	5.0	5.0	0.84	0.56	0.56		32μm	0.55	M3-6 4個
	50						6.8	6.0	6.0	0.30	0.23	0.23			0.72	
	60＊				30″	25″	10.0	9.0	9.0	0.16	0.13	0.13			0.98	M4-6 4個
	70						13.8	12.9	12.9	0.12	0.08	0.08			1.42	
	80＊	±12.5		3μm			18.2	17.7	17.7	0.08	0.06	0.06	90μm	38μm	2.10	

薄型XYZ軸直線滾珠導軌(SS)滑台□40～□80:BSS73系列

BSS73-60A

BSS73-60C

RoHS

外形尺碼圖 PART COMMUNITY CAD DATA SURUGA SEIKI CAD數據 3D・2D

BSS73-40A

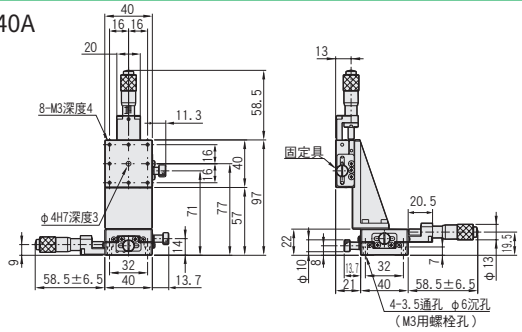

BSS73-50A

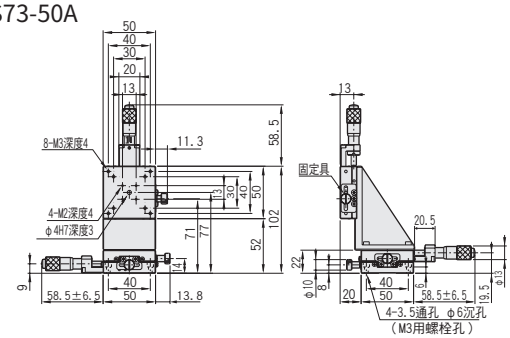

BSS73-60A

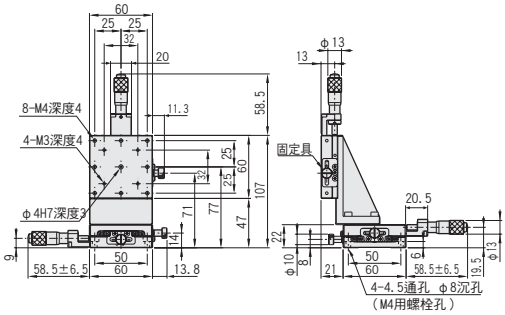

BSS73-70A

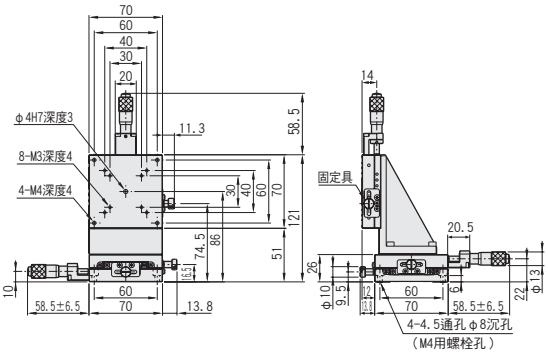

BSS73-80A

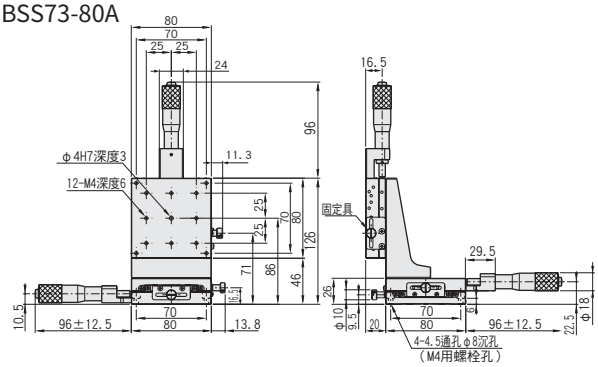

■構成

款型	BSS73-	40A	40C	40CU	參照頁	50A	50C	50CU	參照頁	60A	60C	60CU	參照頁	70A	70C	70CU	參照頁	80A	80C	80CU	參照頁
Z	BSS36-	40A	40C	40CU	P.2-057	50A	50C	50CU	P.2-057	60A	60C	60CU	P.2-057	70A	70C	70CU	P.2-057	80A	80C	80CU	P.2-057
XY	BSS23-	40A	40C		P.2-039～	50A	50C		P.2-039～	60A	60C		P.2-039～	70A	70C		P.2-039～	80A	80C		P.2-041～

※R(左右相反)為XY・Z軸為R之間構成。

1基本款型　可選代碼

BSS73-□CR-□

1　2　3　4

可選敬請從下圖中選擇代碼。

4 潤滑油規格

標準潤滑油	無塵室用潤滑油 AFF	真空潤滑油 全氟聚醚
無記號	J	L

1 滑台面尺寸

40	40×40mm
50	50×50mm
60	60×60mm
70	70×70mm
80	80×80mm

	2 進給位置			3 反向規格	
	中心	側面向下	側面向上	標準	左右相反
規格	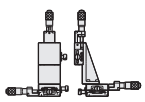	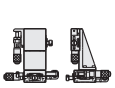	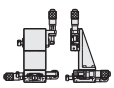	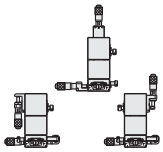	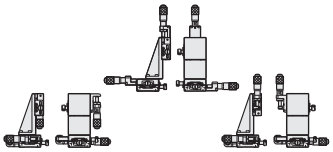
代碼	A	C	CU	無記號	R

配置　※分厘卡測頭最小讀取 10μm/刻度　・主材質:不鏽鋼・表面處理:BSS(無電解鍍鎳處理)

款型		進給位置	移動量(mm)	耐荷重	移動精度(以內) 真直度	仰俯	橫擺	容許力矩荷重(N・m) 仰俯	橫擺	側傾	力矩剛性("/N・cm) 仰俯	橫擺	側傾	垂直度(以內)	運動的垂直度(以內)	自重(kg)	附屬螺絲(六角帶孔螺釘)
BSS73-	40	A:中心 C:側面向下 CU:側面向上	±6.5	5.0kgf【49N】	3μm	40"	20"	4.5	5.0	4.5	1.15	0.89	1.27	95μm	35μm	0.66	M3-10 4個
	50								5.4		0.91	0.43	0.86			0.94	
	60	※分厘卡測頭最小讀取10μm/目盛						9.0	8.1	9.0	0.29	0.24	0.28			1.22	M4-10 4個
	70							12.4	11.5	12.4	0.17	0.12	0.18			1.76	
	80		±12.5					16.4	15.9	16.4	0.13	0.08	0.12	110μm	45μm	2.52	

XYZ軸直線滾珠導軌(SS)滑台□25～□80:BSS76/BSB76系列

BSS76-60A

BSB76-60A

外形尺碼圖 ⓟBSB為中心孔徑公差H7變為H8。

CAD PART COMMUNITY CAD DATA　SURUGA SEIKI CAD數據 3D・2D

BSS76-25A/BSB76-25A

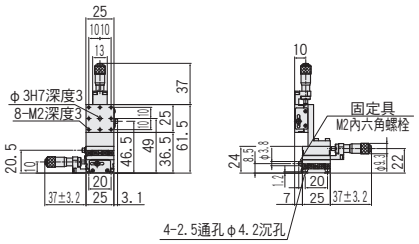

BSS76-40A/BSB76-40A

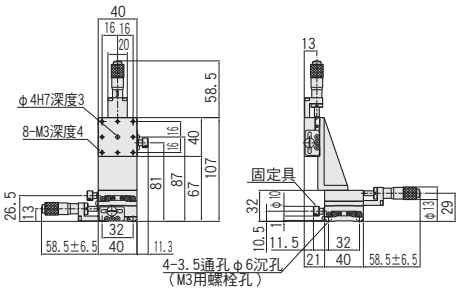

BSS76-50A

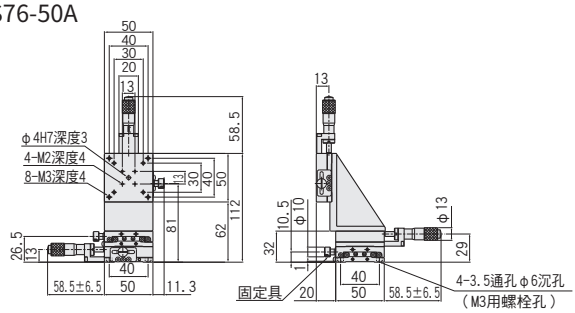

BSS76-60A/BSB76-60A

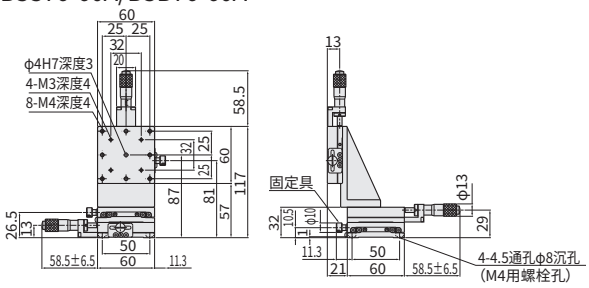

BSS76-70A

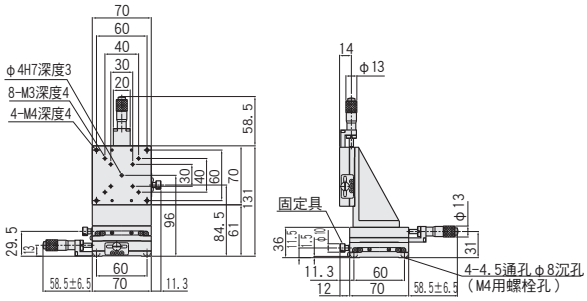

BSS76-80A/BSB76-80A

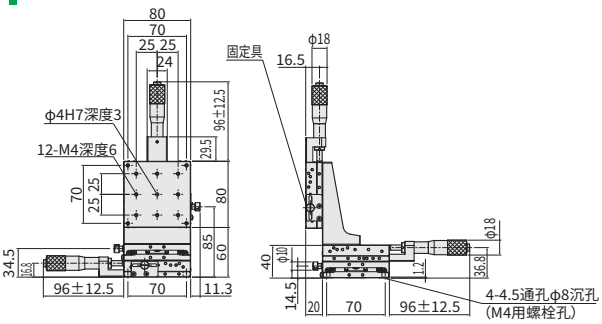

■構成

款型	BSS (BSB) 76-	25A	25C	25CU	參照頁	40A	40C	40CU	參照頁	50A	50C	50CU	參照頁	60A	60C	60CU	參照頁	70A	70C	70CU	參照頁	80A	80C	80CU	參照頁
Z	BSS (BSB) 36-	25A	25C	25CU	▶P.2-057	40A	40C	40CU	▶P.2-057	50A	50C	50CU	▶P.2-057	60A	60C	60CU	▶P.2-057	70A	70C	70CU	▶P.2-057	80A	80C	80CU	▶P.2-057
X,Y	BSS (BSB) 16-	25A	25C		▶P.2-045～	40A	40C		▶P.2-047～	50A	50C		▶P.2-047～	60A	60C		▶P.2-049～	70A	70C		▶P.2-049～	80A	80C		▶P.2-051～

※R(左右相反)為X・Y・Z軸為R之間構成。 ※BSB為僅25・40・60・80。

1 基本款型

BSS76-□
BSB76-□CR□-□

可選代碼

1 2 3 4 5

可選敬請從下圖中選擇代碼。

ⓟBSB因可選款型內容，部件顏色可能為銀色。

1 滑台面尺寸

25∗	25×25mm
40∗	40×40mm
50	50×50mm
60∗	60×60mm
70	70×70mm
80∗	80×80mm

※BSB為∗僅

5 潤滑油規格

標準潤滑油	無塵室用潤滑油 AFF	真空潤滑油 全氟聚醚
無記號	J	L

	2 進給位置			3 反向規格		4 進給方式		
	中心	側面向下	側面向上	標準	左右相反	標準分厘卡測頭 (P=0.5mm)	進給螺絲 (把手) (P=0.5mm)	進給螺絲 (把手) (P=0.5mm)
規格	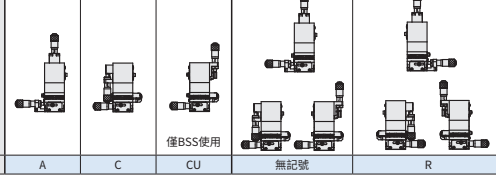		僅BSS使用				□25～70 僅對應 ※BSB為不可	僅□80對應 ※BSB為不可
代碼	A	C	CU	無記號	R	無記號	1	TP

配置　※分厘卡測頭最小讀取10μm/刻度　・主材質：不鏽鋼・表面處理：BSS（無電解鍍鎳處理）BSB（低溫黑色鍍鉻處理色）

款型		移動量(mm)	耐荷重	移動精度(以內) 真直度	移動精度(以內) 仰俯	移動精度(以內) 橫擺	容許力矩荷重(N・m) 仰俯	容許力矩荷重(N・m) 橫擺	容許力矩荷重(N・m) 側傾	力矩剛性(″/N・cm) 仰俯	力矩剛性(″/N・cm) 橫擺	力矩剛性(″/N・cm) 側傾	垂直度(以內)	運動的垂直度(以內)	自重(kg)	附屬螺絲(六角帶孔螺釘)
BSS76- BSB76- (∗僅)	25∗	±3.2	1.0kgf【9.8N】	3μm	30″	25″	2.0	2.0	3.5	4.10	3.30	4.90	80μm	25μm	0.37	M2-4 4個
	40∗	±6.5	5.0kgf【49N】	1μm ∗BSB 3μm	25″	15″	5.0	5.0	5.0	0.98	0.91	1.05	95μm	35μm	0.78	M3-6 4個
	50						6.0	6.0	6.0	0.38	0.37	0.39			1.00	
	60∗						9.0	9.0	9.0	0.21	0.21	0.21			1.38	M4-6 4個
	70						12.9	12.9	12.9	0.14	0.13	0.15			2.00	
	80∗	±12.5		3μm			17.7	17.7	17.7	0.10	0.10	0.10	110μm	45μm	3.00	